Հասցե. ԼՎՈՎՅԱՆ Փող. Տուն-3, բն.-22

ՀԱՏԱԿԱԳԾԻ ՖՐԱԳՄԵՆՏ +12,000 ՆԻՇԻ ՎՐԱ. / ՉԱՓԱԳՐՈՒԹՅՈՒՆ/

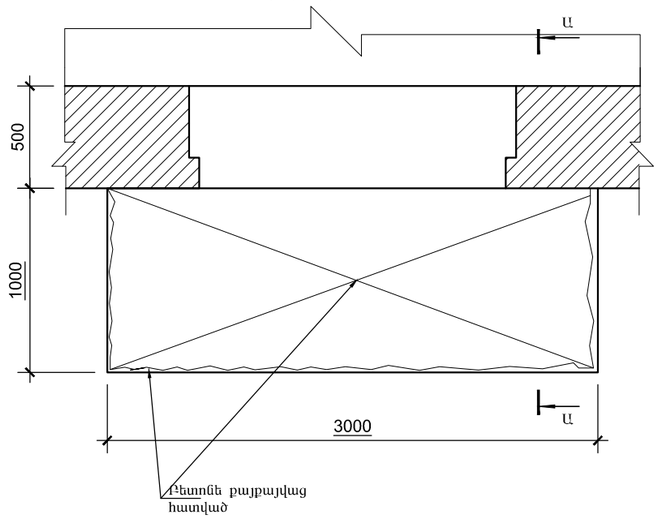

ՀԱՏԱԿԱԳԾԻ ՖՐԱԳՄԵՆՏ +12,000 ՆԻՇԻ ՎՐԱ. / ՔԱՆԴՄԱՆ ՀԵՐԹԱԿԱՆՈՒԹՅՈՒՆ/

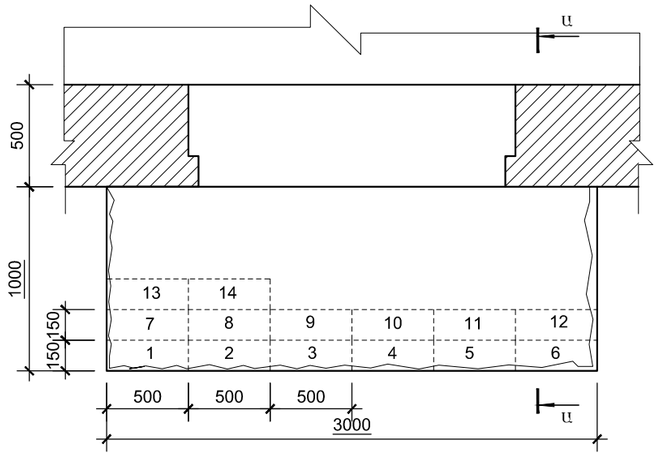

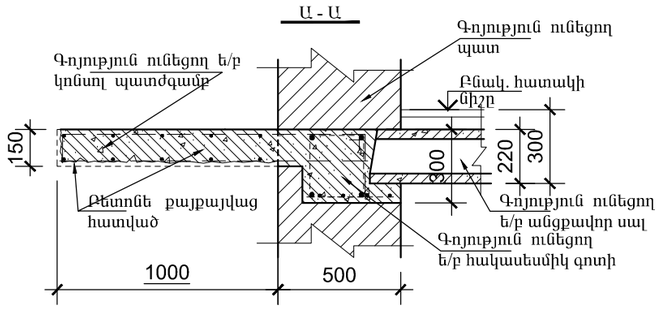

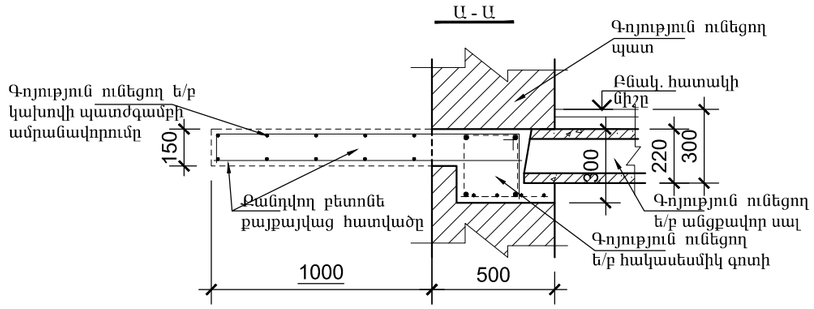

ԼՎՈՎՅԱՆ Փող. Տուն-3,բն.-22 ՀԱՍՑԵՈՎ՝ ԳՈՅՈՒԹՅՈՒՆ ՈՒՆԵՑՈՂ ԿԱԽՈՎԻ ՊԱՏԺԳԱՄԲԻ ՎԻՃԱԿԸ:

1. ԳՈՅՈՒԹՅՈՒՆ ՈՒՆԵՑՈՂ ԿԱԽՈՎԻ ՊԱՏԺԳԱՄԲԻ ԲԵՏՈՆԸ ԱՄԲՈՂՋՈՒԹՅԱՄԲ ՔԱՅՔԱՅՎԱԾ Է: ՊԱՏԺԳԱՄԲԻ ԱՄՐԱՆԱՎՈՐՈՒՄԸ ԲԵՏՈՆԻ ՎԱՏ ՎԻՃԱԿԻ ՊԱՏՃԱՌՈՎ ՆՈՒՅՆՊԵՍ ՔԱՅՔԱՅՎԱԾ Է:
ԿԱԽՈՎԻ ՊԱՏԺԳԱՄԲԻ ՈՒԺԵՂԱՑՄԱՆ ՆՊԱՏԱԿՈՎ, ՊԱՀՊԱՆԵԼՈՎ ԲՈԼՈՐ ԳՈՐԾՈՂ ԱՆՎՏԱՆԳՈՒԹՅԱՆ ՆՈՐՄԵՐԸ ՇԻՆ. ԱՇԽԱՏԱՆՔՆԵՐԸ ԻՐԱԿԱՆԱՑՆԵԼՈՒՑ, ՔԱՆԴԵԼ ՊԱՏԺԳԱՄԲԻ ԲԵՏՈՆԸ՝ ՀԱՄԱՁԱՅՆ ԳԾԱԳՐՈՒՄ ՆՇՎԱԾ ՀԵՐԹԱԿԱՆՈՒԹՅԱՆ /ՆԱՅԵԼ ՀԱՏԱԿԱԳԾ/ ՉՎՆԱՍԵԼՈՎ ՊԱՏԺԳԱՄԲԻ ԱՇԽԱՏՈՂ ԱՄՐԱՆԱՎՈՐՈՒՄԸ:
ՀԱՏԱԿԱԳԾՈՒՄ ՆՇՎԱԾ ՀԱՏՎԱԾՆԵՐՈՒՄ ԲԱՑԵԼ ԽՈՐՈՉ, ԳՈՅՈՒԹՅՈՒՆ ՈՒՆԵՑՈՂ ՊԱՏԵՐԻ ԵՎ ՀԱԿԱՍԵՍՄԻԿ ԳՈՏՈՒ ՄԵՋ ՉՎՆԱՍԵԼՈՎ ԳՈՏՈՒ ԱՄՐԱՆԱՎՈՐՈՒՄԸ /350x250x160h/: ՏԵՂԱԴՐԵԼ ՄԵՏԱՂԱԿԱՆ ՏԱՐՐԵՐ ԵՎ ԲԵՏՈՆԱՊԱՏԵԼ ՆՇՎԱԾ ԽՈՐՈՉՆԵՐԸ:
ՄԵՏԱՂԱԿԱՆ ՏԱՐՐԵՐԻ ՎՐԱ ՏԵՂԱԴՐԵԼ ՆՈՐ ՎԵՐԱՆՈՐՈԳՎՈՂ ՊԱՏԺԳԱՄԲԻ ԱՄՐԱՆԱՎՈՐՈՒՄԸ: ԶՈԴԵԼ ՎԵՐԸ ՆՇՎԱԾԸ ՄԵՏԱՂԱԿԱՆ ՏԱՐՐԵՐԻՆ: ՈՐԻՑ ՀԵՏՈ ՎԵՐԱԿԱՆԳՆԵԼ ՊԱՏԺԳԱՄԲԻ ԱՄԲՈՂՋՈՒԹՅՈՒՆԸ ԲԵՏՈՆԱՊԱՏԵԼՈՎ:
2. ՆԱԽԱՏԵՍԵԼ ԿԱԽՈՎԻ ՊԱՏԺԳԱՄԲԻ ԿՈՂԵՐԻ ԵՎ ՏԱԿԻ ՀԱՏՎԱԾԻ Ց/Ա ՍՎԱՂ -4.0մ²:
ՆԱԽԱՊԵՍ ՆԱԽԱՏԵՍԵԼՈՎ ՄԵՏ. ՏԱՐՐԵՐԻ ՎՐԱ ՀԱՄԱՊԱՏԱՍԽԱՆ ՄԵՏ. ՑԱՆՑ
3. ՀԱՏԱԿՆԵՐԸ ԻՐԱԿԱՆԱՑՆԵԼ Ց/Ա ՀԱՐԹԵՑՆՈՂ ՇԵՐՏՈՎ -3.00մ²:
4. ԲՈԼՈՐ ՇԻՆ. ԱՇԽԱՏԱՆՔՆԵՐԸ ԻՐԱԿԱՆԱՑՆԵԼ ՊԱՀՊԱՆԵԼՈՎ ԳՈՐԾՈՂ ԱՆՎՏԱՆԳՈՒԹՅԱՆ ՆՈՐՄԵՐԸ:

Հասցե. Լվովյան փող. Տուն.3,բն.22			ԵՐԵՎԱՆ ՔԱՂԱՔԻ ՆՈՐ ՆՈՐՔ ՎԱՐՉԱԿԱՆ ՇՐՋԱՆԻ ԲԱԶՄԱԲՆԱԿԱՐԱՆ ՇԵՆՔԵՐԻ ՊԱՏՇԳԱՄԲՆԵՐԻ ՀԻՄՆԱՆՈՐՈԳՈՒՄ	«ԵՔ-ՊԸԱՇՁԲ-15/44-		
ՏՆՕՐԵՆ	Գ.ՀԱԿՈԲՅԱՆ			ՓՈՒԼ	ԹԵՐԹ	ԹԵՐ
ՃԱՐՏԱՐԱՊԵՏ	Տ. ՀԱԿՈԲՅԱՆ			ԱՆ	1	7.
ԿՈՆՍՏ.	Ռ.Դավթյան		ՀԱՏԱԿԱԳԾԻ ՖՐԱԳՄԵՆՏ +12.000 ՆԻՇԻ ՎՐԱ.	«ՀԱՋԱՐԱՇԵՆ» ՍՊԸ		

ՀԱՏԱԿԱԳԾԻ ՖՐԱԳՄԵՆՏ +12,000 ՆԻՇԻ ՎՐԱ. ՄԵՏԱՂԱԿԱՆ ՏԱՐԲԵՐԻ ՏԵՂԱԴՐՄԱՆ ՍԽԵՄԱ.

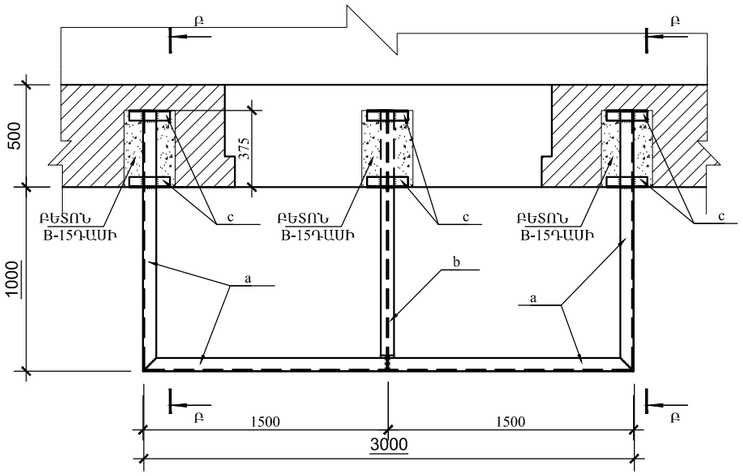

ՀԱՏԱԿԱԳԾԻ ՖՐԱԳՄԵՆՏ +12,000 ՆԻՇԻ ՎՐԱ. ՄԻԱՁՈՒՅԼ Ե/Բ ՍԱԼ ՍՄ-1-ի ՀԱՏԱԿԱԳԻԾ.

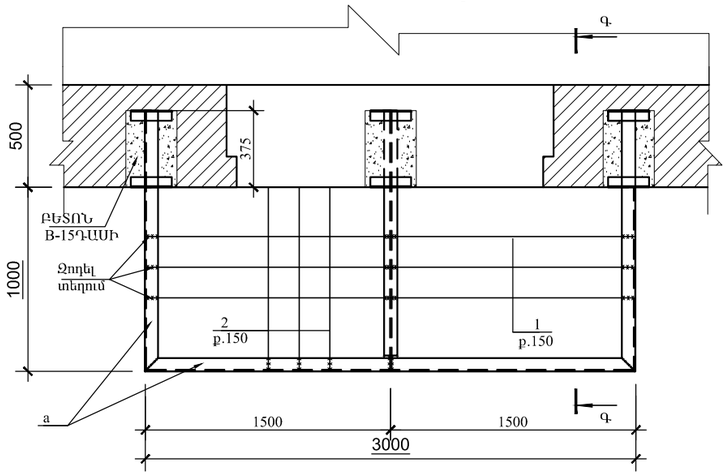

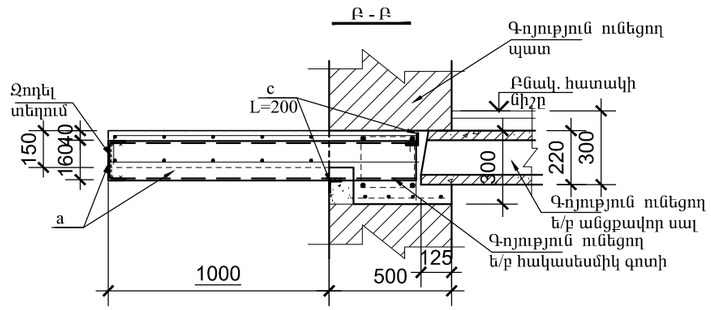

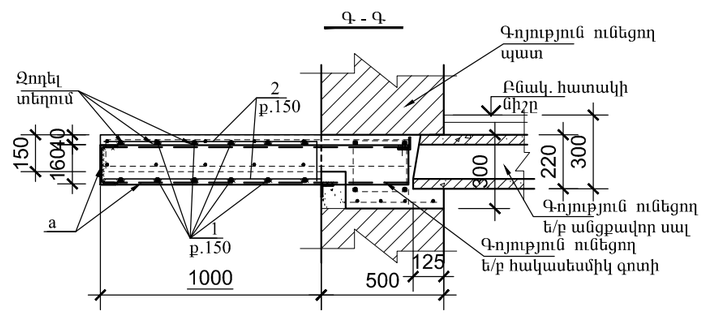

ՏԱՐԲԵՐԻ ՄԱՄՆԱԳԻՐ

ԴԻՐՔ	ՆՇԱՆԱԿՈՒՄ	ԱՆՎԱՆՈՒՄ	ՔԱՆ	ՔԱՇ կգ	ԾԱՆՈԹ.
	ՄԵՏԱՂԱԿԱՆ ՏԱՐԲԵՐ				
a		Швеллер 16 ГОСТ 8240-89 / С235 ГОСТ 27772-88* L=5700	1	80.9	
b		Двутавр 16 ГОСТ 8239-89 / С235 ГОСТ 27772-88* L=1350	1	20.9	
c		Уголок 50x5 ГОСТ8509-93 / С235 ГОСТ 27772-88* L=200	6	0.75	
	ՄԻԱՁՈՒՅԼ Ե/Բ ՏԱՐԲԵՐ				
		ՄԻԱՁՈՒՅԼ Ե/Բ ՊԱՏԺԳԱՄԲ ՊՄ-1/ 1հատ/			
1	ГОСТ 5781-82*	Ø12 A500C L=36000	1	32.0	
2	ГОСТ 5781-82*	Ø12 A500C L=40000	1	35.5	
		ԲԵՏՈՆ B-15 ԴԱՍԻ			0,60մ³

ՊՈՂՊԱՏԻ ԾԱԽՍԻ ԱՄՓՈՓԱԳԻՐ ՄԵԿ Ե-Բ ՏԱՐԻ ՀԱՄԱՐ. կգ

ՏԱՐԻ ՄԱԿՆԻՇԸ	ԱՄՐԱՆԱՅԻՆ ՇԻՆՎԱԾՔՆԵՐ				
	ԱՄՐԱՆԻ ԴԱՍԸ				ԸՆԴՀԱՄ.
	A500C				
	ГОСТ 5781-82*				
	Ø12			ԸՆԴ.	
ՊՄ-1	67.0			67.0	67.0

ԵՐԵՎԱՆ ՔԱՂԱՔԻ ՆՈՐ ՆՈՐՔ ՎԱՐՉԱԿԱՆ ՇՐՋԱՆԻ ԲԱՁՄԱԲՆԱԿԱՐԱՆ ՇԵՆՔԵՐԻ ՊԱՏԺԳԱՄԲՆԵՐԻ ՀԻՄՆԱՆՈՐՈԳՈՒՄ Հասցե. Լվովյան փող. Տուն.3,քն.22				«ԵՔ-ՊԸԱԾՁԲ-15/44-1»	
				ՓՈՒԼ	ԹԵՐԹ	ԹԵՐ
				ԱՆ	2	7.
ԿՈՆՍՏ.	Ռ.Դավթյան		ՀԱՏԱԿԱԳԾԻ ՖՐԱԳՄԵՆՏ +12.000 ՆԻՇԻ ՎՐԱ.	«ՀԱՁԱՐԱՇԵՆ» ՍՊԸ	

Հասցե. ԼՎՈՎՅԱՆ Փող. Տուն-3, բն.-40

ՀԱՏԱԿԱԳԾԻ ՊՐԱԳՄԵՆՏ +6,000 ՆԻՇԻ ՎՐԱ.
/ ՉԱՓԱԳՐՈՒԹՅՈՒՆ/

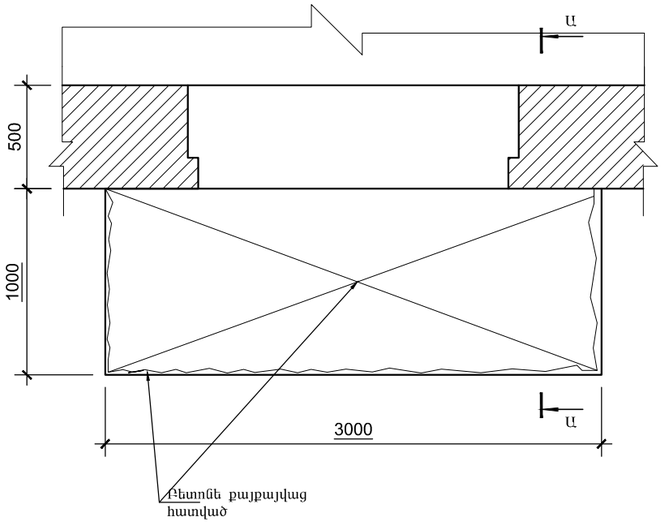

ՀԱՏԱԿԱԳԾԻ ՊՐԱԳՄԵՆՏ +6,000 ՆԻՇԻ ՎՐԱ.
/ ՔԱՆԴՄԱՆ ՀԵՐԹԱԿԱՆՈՒԹՅՈՒՆ/

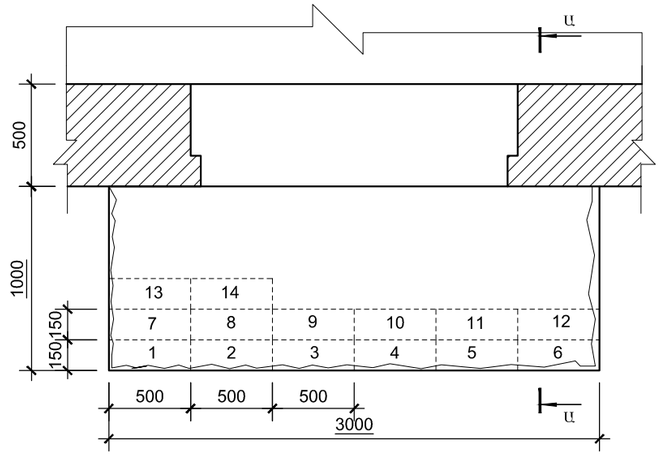

Ա - Ա

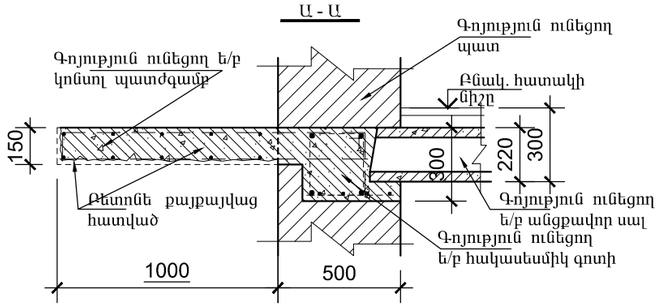

Ա - Ա

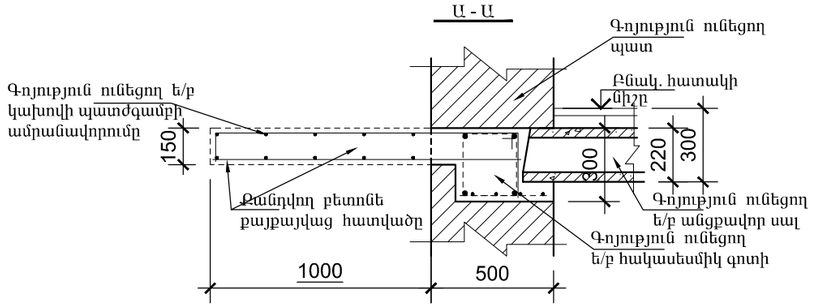

ԼՎՈՎՅԱՆ Փող. Տուն-3,բն.-40 ՀԱՍՑԵՈՎ՝ ԳՈՅՈՒԹՅՈՒՆ ՈՒՆԵՑՈՂ ԿԱԽՈՎԻ ՊԱՏԺԳԱՄԲԻ ՎԻՃԱԿԸ:

1. ԳՈՅՈՒԹՅՈՒՆ ՈՒՆԵՑՈՂ ԿԱԽՈՎԻ ՊԱՏԺԳԱՄԲԻ ԲԵՏՈՆԸ ԱՄԲՈՂՋՈՒԹՅԱՄԲ ՔԱՅՔԱՅՎԱԾ Է: ՊԱՏԺԳԱՄԲԻ ԱՄՐԱՆԱՎՈՐՈՒՄԸ ԲԵՏՈՆԻ ՎԱՏ ՎԻՃԱԿԻ ՊԱՏՃԱՌՈՎ ՆՈՒՅՆՊԵՍ ՔԱՅՔԱՅՎԱԾ Է:
ԿԱԽՈՎԻ ՊԱՏԺԳԱՄԲԻ ՈՒԺԵՂԱՑՄԱՆ ՆՊԱՏԱԿՈՎ, ՊԱՀՊԱՆԵԼՈՎ ԲՈԼՈՐ ԳՈՐԾՈՂ ԱՆՎՏԱՆԳՈՒԹՅԱՆ ՆՈՐՄԵՐԸ ՇԻՆ. ԱՇԽԱՏԱՆՔՆԵՐԸ ԻՐԱԿԱՆԱՑՆԵԼՈՒՑ, ՔԱՆԴԵԼ ՊԱՏԺԳԱՄԲԻ ԲԵՏՈՆԸ՝ ՀԱՄԱՁԱՅՆ ԳԾԱԳՐՈՒՄ ՆՇՎԱԾ ՀԵՐԹԱԿԱՆՈՒԹՅԱՆ /ՆԱՅԵԼ ՀԱՏԱԿԱԳԻԾ/ ՉՎՆԱՍԵԼՈՎ ՊԱՏԺԳԱՄԲԻ ԱՇԽԱՏՈՂ ԱՄՐԱՆԱՎՈՐՈՒՄԸ:
ՀԱՏԱԿԱԳԾՈՒՄ ՆՇՎԱԾ ՀԱՏՎԱԾՆԵՐՈՒՄ ԲԱՑԵԼ ԽՈՐՈՉ, ԳՈՅՈՒԹՅՈՒՆ ՈՒՆԵՑՈՂ ՊԱՏԵՐԻ ԵՎ ՀԱԿԱՍԵՍՄԻԿ ԳՈՏՈՒ ՄԵՋ ՉՎՆԱՍԵԼՈՎ ԳՈՏՈՒ ԱՄՐԱՆԱՎՈՐՈՒՄԸ /350x250x160h/: ՏԵՂԱԴՐԵԼ ՄԵՏԱՂԱԿԱՆ ՏԱՐԲԵՐ ԵՎ ԲԵՏՈՆԱՊԱՏԵԼ ՆՇՎԱԾ ԽՈՐՈՉՆԵՐԸ:
ՄԵՏԱՂԱԿԱՆ ՏԱՐԲԵՐԻ ՎՐԱ ՏԵՂԱԴՐԵԼ ՆՈՐ ՎԵՐԱՆՈՐՈԳՎՈՂ ՊԱՏԺԳԱՄԲԻ ԱՄՐԱՆԱՎՈՐՈՒՄԸ: ԶՈԴԵԼ ՎԵՐԸ ՆՇՎԱԾԸ ՄԵՏԱՂԱԿԱՆ ՏԱՐԲԵՐԻՆ: ՈՐԻՑ ՀԵՏՈ ՎԵՐԱԿԱՆԳՆԵԼ ՊԱՏԺԳԱՄԲԻ ԱՄԲՈՂՋԹՈՒԹՅՈՒՆԸ ԲԵՏՈՆԱՊԱՏԵԼՈՎ:
2. ՆԱԽԱՏԵՍԵԼ ԿԱԽՈՎԻ ՊԱՏԺԳԱՄԲԻ ԿՈՂԵՐԻ ԵՎ ՏԱԿԻ ՀԱՏՎԱԾԻ Ց/Ա ՍՎԱՂ -4.0մ²:
ՆԱԽԱՊԵՍ ՆԱԽԱՏԵՍԵԼՈՎ ՄԵՏ. ՏԱՐԲԵՐԻ ՎՐԱ ՀԱՄԱՊԱՏԱՍԽԱՆ ՄԵՏ. ՑԱՆՑ
3. ՀԱՏԱԿՆԵՐԸ ԻՐԱԿԱՆԱՑՆԵԼ Ց/Ա ՀԱՐԹԵՑՆՈՂ ՇԵՐՏՈՎ -3.00մ²:
4. ԲՈԼՈՐ ՇԻՆ. ԱՇԽԱՏԱՆՔՆԵՐԸ ԻՐԱԿԱՆԱՑՆԵԼ ՊԱՀՊԱՆԵԼՈՎ ԳՈՐԾՈՂ ԱՆՎՏԱՆԳՈՒԹՅԱՆ ՆՈՐՄԵՐԸ:

Հասցե. Լվովյան փող. Տուն.3,բն.40			ԵՐԵՎԱՆ ՔԱՂԱՔԻ ՆՈՐ ՆՈՐՔ ՎԱՐՉԱԿԱՆ ՇՐՋԱՆԻ ԲԱԶՄԱԲՆԱԿԱՐԱՆ ՇԵՆՔԵՐԻ ՊԱՏԺԳԱՄԲՆԵՐԻ ՀԻՄՆԱՆՈՐՈԳՈՒՄ	«ԵՔ-ՊԸԱԾՁԲ-15/44-1»		
				ՓՈՒԼ	ԹԵՐԹ	ԹԵՐ
				ԱՆ	3	7
ԿՈՆՍՏ.	Ռ.Դավթյան		ՀԱՏԱԿԱԳԾԻ ՊՐԱԳՄԵՆՏ +6.000 ՆԻՇԻ ՎՐԱ.	«ՀԱԶԱՐԱՇԵՆ» ՍՊԸ		

ՀԱՏԱԿԱԳԾԻ ՖՐԱԳՄԵՆՏ +6,000 ՆԻՇԻ ՎՐԱ. ՄԵՏԱՂԱԿԱՆ ՏԱՐԲԵՐԻ ՏԵՂԱԴՐՄԱՆ ՍԽԵՄԱ.

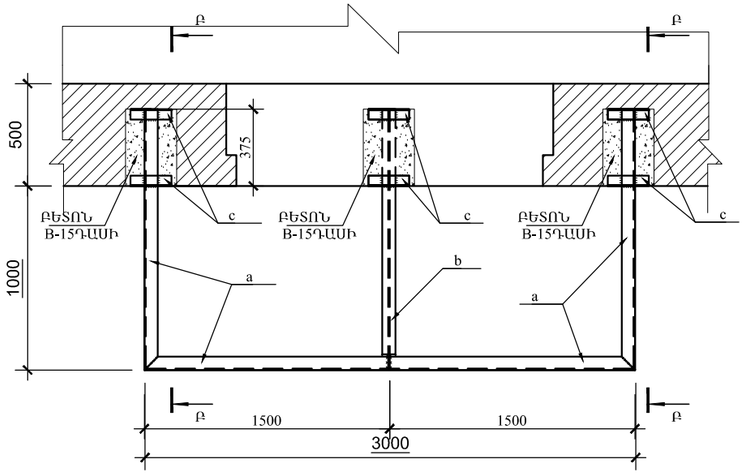

ՀԱՏԱԿԱԳԾԻ ՖՐԱԳՄԵՆՏ +6,000 ՆԻՇԻ ՎՐԱ. ՄԻԱՁՈՒՅԼ Ե/Բ ՍԱԼ ՍՄ-1-ի ՀԱՏԱԿԱԳԻԾ.

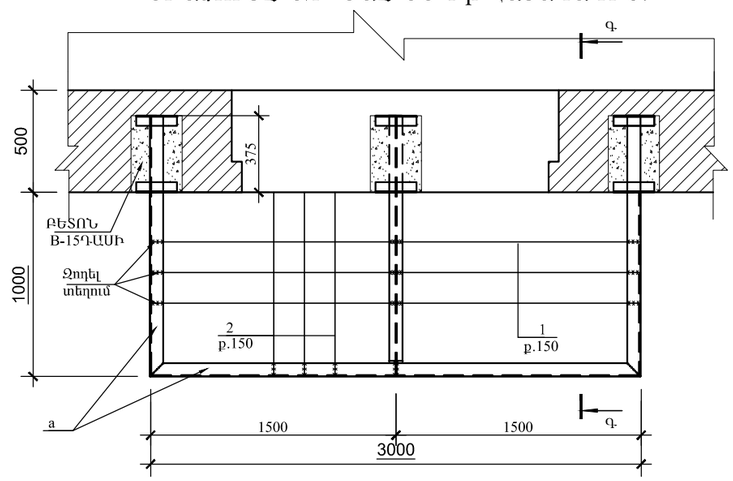

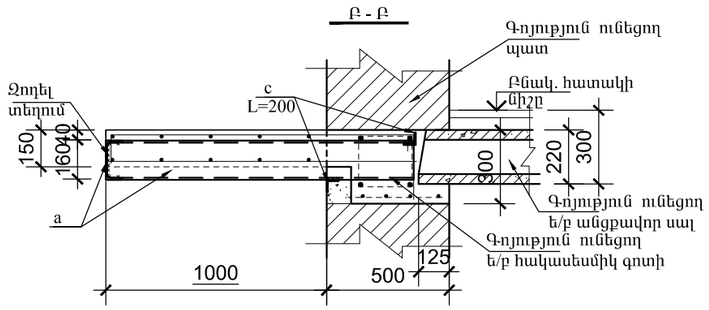

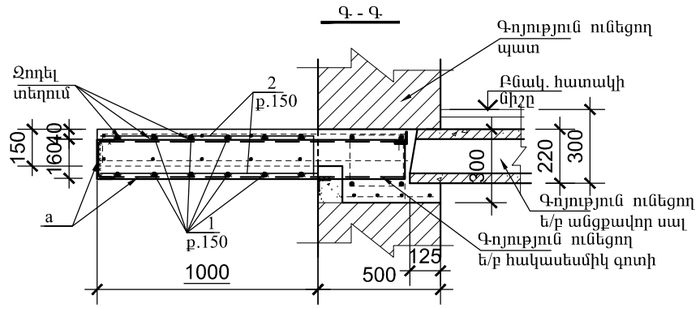

ՏԱՐԲԵՐԻ ՄԱՆՆԱԳԻՐ

ԴԻՐՔ	ՆՇԱՆԱԿՈՒՄ	ԱՆՎԱՆՈՒՄ	ՔԱՆ	ՔԱՇ կգ	ԾԱՆՈԹ.
	ՄԵՏԱՂԱԿԱՆ ՏԱՐԲԵՐ				
a		Швеллер 16 ГОСТ 8240-89 / С235 ГОСТ 27772-88* L=5700	1	80.9	
b		Двутавр 16 ГОСТ 8239-89 / С235 ГОСТ 27772-88* L=1350	1	20.9	
c		Уголок 50x5 ГОСТ8509-93 / С235 ГОСТ 27772-88* L=200	6	0.75	
	ՄԻԱՁՈՒՅԼ Ե/Բ ՏԱՐԲԵՐ				
		ՄԻԱՁՈՒՅԼ Ե/Բ ՊԱՏԺԳԱՄԲ ՊՄ-1/ 1հատ/			
1	ГОСТ 5781-82*	Ø12 A500C L=36000	1	32.0	
2	ГОСТ 5781-82*	Ø12 A500C L=40000	1	35.5	
		ԲԵՏՈՆ B-15 ԴԱՍԻ			0,60մ³

ՊՈՂՊԱՏԻ ԾԱԽՍԻ ԱՄՓՈՓԱԳԻՐ ՄԵԿ Ե-Բ ՏԱՐՐԻ ՀԱՄԱՐ. կգ

ՏԱՐՐԻ ՄԱԿՆԻՇԸ	ԱՄՐԱՆԱՅԻՆ ՇԻՆՎԱԾՔՆԵՐ				
	ԱՄՐԱՆԻ ԴԱՍԸ				ԸՆԴՀԱՄ.
	A500C				
	ГОСТ 5781-82*				
	Ø12			ԸՆԴ.	
ՊՄ-1	67.0			67.0	67.0

ԵՐԵՎԱՆ ՔԱՂԱՔԻ ՆՈՐ ՆՈՐՔ ՎԱՐՉԱԿԱՆ ՇՐՋԱՆԻ ԲԱԶՄԱԲՆԱԿԱՐԱՆ ՇԵՆՔԵՐԻ ՊԱՏԺԳԱՄԲՆԵՐԻ ՀԻՄՆԱՆՈՐՈԳՈՒՄ Հասցե. Լվովյան փող. Տուն.3,քն.40				«ԵՔ-ՊԸԱՇՁԲ-15/44-1»	
				ՓՈՒԼ	ԹԵՐԹ ԹԵՐ
				ԱՆ	4 7
ԿՈՆՍՏ.	Ռ.Դավթյան		ՀԱՏԱԿԱԳԾԻ ՖՐԱԳՄԵՆՏ +6.000 ՆԻՇԻ ՎՐԱ.	«ՀԱՁԱՐԱՇԵՆ» ՍՊԸ	

Հասցե. ԼՎՈՎՅԱՆ Փող. Տուն-3, բն.-42

ՀԱՏԱԿԱԳԾԻ ՖՐԱԳՄԵՆՏ +9,000 ՆԻՇԻ ՎՐԱ.
/ ՉԱՓԱԳՐՈՒԹՅՈՒՆ/

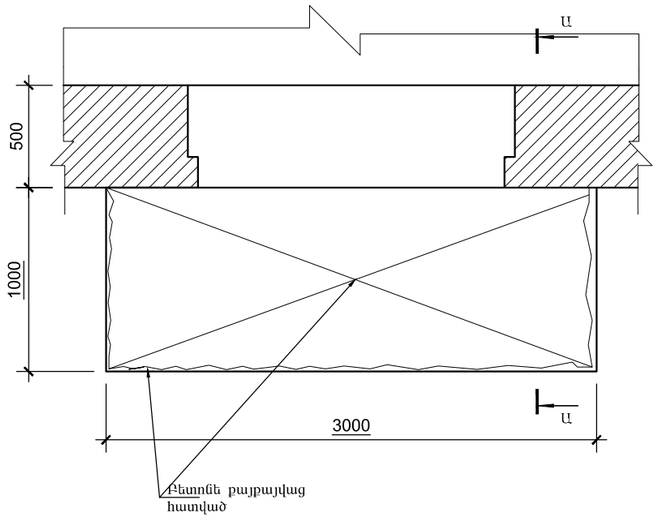

ՀԱՏԱԿԱԳԾԻ ՖՐԱԳՄԵՆՏ +9,000 ՆԻՇԻ ՎՐԱ.
/ ՔԱՆԴՄԱՆ ՀԵՐԹԱԿԱՆՈՒԹՅՈՒՆ/

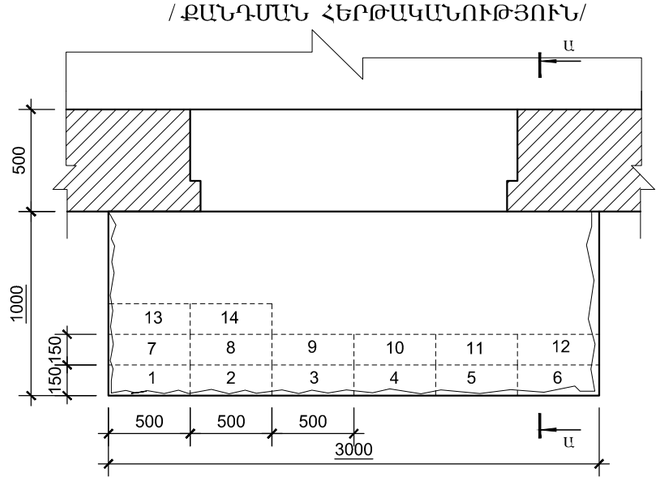

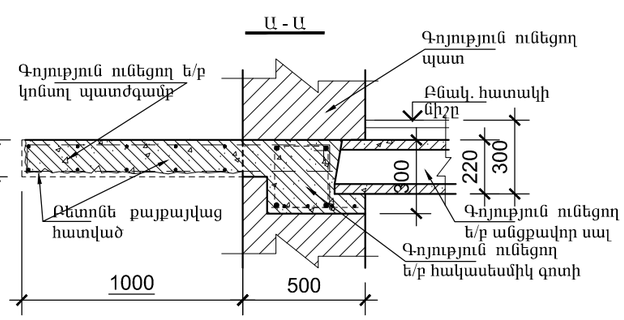

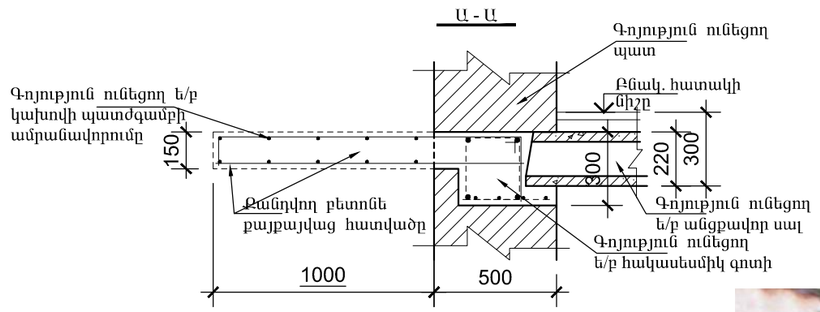

ԼՎՈՎՅԱՆ Փող. Տուն-3,բն.-42 ՀԱՍՑԵՈՎ՝ ԳՈՅՈՒԹՅՈՒՆ ՈՒՆԵՑՈՂ ԿԱԽՈՎԻ ՊԱՏԺԳԱՄԲԻ ՎԻՃԱԿԸ:

1. ԳՈՅՈՒԹՅՈՒՆ ՈՒՆԵՑՈՂ ԿԱԽՈՎԻ ՊԱՏԺԳԱՄԲԻ ԲԵՏՈՆԸ ԱՄԲՈՂՋՈՒԹՅԱՄԲ ՔԱՅՔԱՅՎԱԾ Է: ՊԱՏԺԳԱՄԲԻ ԱՄՐԱՆԱՎՈՐՈՒՄԸ ԲԵՏՈՆԻ ՎԱՏ ՎԻՃԱԿԻ ՊԱՏՃԱՌՈՎ ՆՈՒՅՆՊԵՍ ՔԱՅՔԱՅՎԱԾ Է:
ԿԱԽՈՎԻ ՊԱՏԺԳԱՄԲԻ ՈՒԺԵՂԱՅՏԱՆ ՆՊԱՏԱԿՈՎ, ՊԱՀՊԱՆԵԼՈՎ ԲՈԼՈՐ ԳՈՐԾՈՂ ԱՆՎՏԱՆԳՈՒԹՅԱՆ ՆՈՐՄԵՐԸ ՇԻՆ. ԱՇԽԱՏԱՆՔՆԵՐԸ ԻՐԱԿԱՆԱՑՆԵԼՈՒՑ, ՔԱՆԴԵԼ ՊԱՏԺԳԱՄԲԻ ԲԵՏՈՆԸ՝ ՀԱՄԱՁԱՅՆ ԳԾԱԳՐՈՒՄ ՆՇՎԱԾ ՀԵՐԹԱԿԱՆՈՒԹՅԱՆ /ՆԱՅԵԼ ՀԱՏԱԿԱԳԾ/ ՉՎՆԱՍԵԼՈՎ ՊԱՏԺԳԱՄԲԻ ԱՇԽԱՏՈՂ ԱՄՐԱՆԱՎՈՐՈՒՄԸ:
ՀԱՏԱԿԱԳԾՈՒՄ ՆՇՎԱԾ ՀԱՏՎԱԾՆԵՐՈՒՄ ԲԱՑԵԼ ԽՈՐՈՉ, ԳՈՅՈՒԹՅՈՒՆ ՈՒՆԵՑՈՂ ՊԱՏԵՐԻ ԵՎ ՀԱԿԱՍԵՍՄԻԿ ԳՈՏՈՒ ՄԵՋ ՉՎՆԱՍԵԼՈՎ ԳՈՏՈՒ ԱՄՐԱՆԱՎՈՐՈՒՄԸ /350x250x160h/: ՏԵՂԱԴՐԵԼ ՄԵՏԱՂԱԿԱՆ ՏԱՐԲԵՐ ԵՎ ԲԵՏՈՆԱՊԱՏԵԼ ՆՇՎԱԾ ԽՈՐՈՉՆԵՐԸ:
ՄԵՏԱՂԱԿԱՆ ՏԱՐԲԵՐԻ ՎՐԱ ՏԵՂԱԴՐԵԼ ՆՈՐ ՎԵՐԱՆՈՐՈԳՎՈՂ ՊԱՏԺԳԱՄԲԻ ԱՄՐԱՆԱՎՈՐՈՒՄԸ: ՋՈԴԵԼ ՎԵՐԸ ՆՇՎԱԾԸ ՄԵՏԱՂԱԿԱՆ ՏԱՐԲԵՐԻՆ: ՈՐԻՑ ՀԵՏՈ ՎԵՐԱԿԱՆԳՆԵԼ ՊԱՏԺԳԱՄԲԻ ԱՄԲՈՂՋԹՈՒԹՅՈՒՆԸ ԲԵՏՈՆԱՊԱՏԵԼՈՎ:
2. ՆԱԽԱՏԵՍԵԼ ԿԱԽՈՎԻ ՊԱՏԺԳԱՄԲԻ ԿՈՂԵՐԻ ԵՎ ՏԱԿԻ ՀԱՏՎԱԾԻ Ց/Ա ՍՎԱՂ -4.0մ²:
ՆԱԽԱՊԵՍ ՆԱԽԱՏԵՍԵԼՈՎ ՄԵՏ. ՏԱՐԲԵՐԻ ՎՐԱ ՀԱՄԱՊԱՏԱՍԽԱՆ ՄԵՏ. ՑԱՆՑ
3. ՀԱՏԱԿՆԵՐԸ ԻՐԱԿԱՆԱՑՆԵԼ Ց/Ա ՀԱՐԹԵՑՆՈՂ ՇԵՐՏՈՎ -3.00մ²:
4. ԲՈԼՈՐ ՇԻՆ. ԱՇԽԱՏԱՆՔՆԵՐԸ ԻՐԱԿԱՆԱՑՆԵԼ ՊԱՀՊԱՆԵԼՈՎ ԳՈՐԾՈՂ ԱՆՎՏԱՆԳՈՒԹՅԱՆ ՆՈՐՄԵՐԸ:

Հասցե. Լվովյան փող. Տուն.3,բն.42			ԵՐԵՎԱՆ ՔԱՂԱՔԻ ՆՈՐ ՆՈՐՔ ՎԱՐՉԱԿԱՆ ՇՐՋԱՆԻ ԲԱԶՄԱԲՆԱԿԱՐԱՆ ՇԵՆՔԵՐԻ ՊԱՏՇԳԱՄԲՆԵՐԻ ՀԻՄՆԱՆՈՐՈԳՈՒՄ	«ԵՔ-ՊԸԱՇՁԲ-15/44-1»		
				ՓՈՒԼ	ԹԵՐԹ	ԹԵՐ
				ԱՆ	5	7
ԿՈՆՍՏ.	Ռ.Դավթյան		ՀԱՏԱԿԱԳԾԻ ՖՐԱԳՄԵՆՏ +9.000 ՆԻՇԻ ՎՐԱ.	«ՀԱՁԱՐԱՇԵՆ» ՍՊԸ		

ՀԱՏԱԿԱԳԾԻ ՖՐԱԳՄԵՆՏ +9,000 ՆԻՇԻ ՎՐԱ. ՄԵՏԱՂԱԿԱՆ ՏԱՐՐԵՐԻ ՏԵՂԱԴՐՄԱՆ ՍԽԵՄԱ.

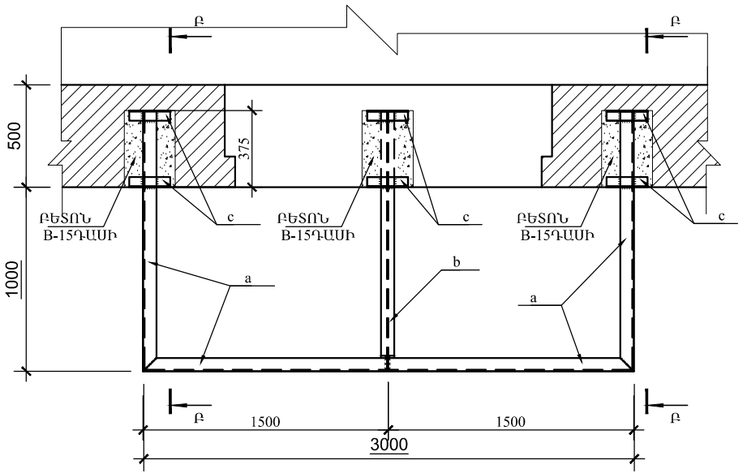

ՀԱՏԱԿԱԳԾԻ ՖՐԱԳՄԵՆՏ +9,000 ՆԻՇԻ ՎՐԱ. ՄԻԱՁՈՒՅԼ Ե/Բ ՍԱԼ ՍՄ-1-ի ՀԱՏԱԿԱԳԻԾ.

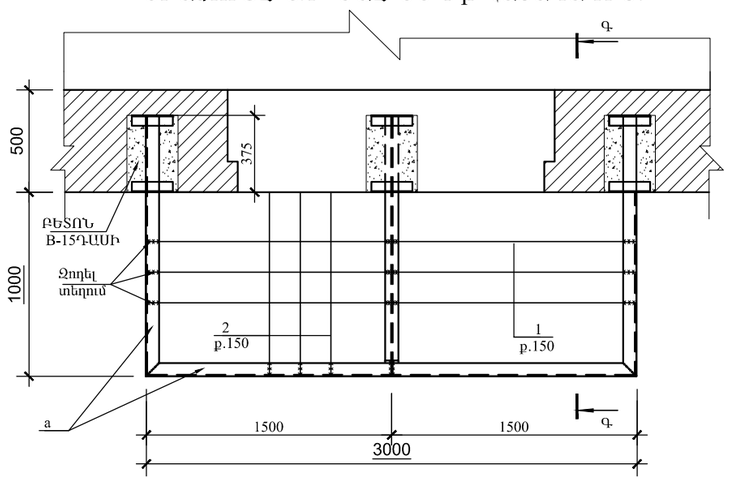

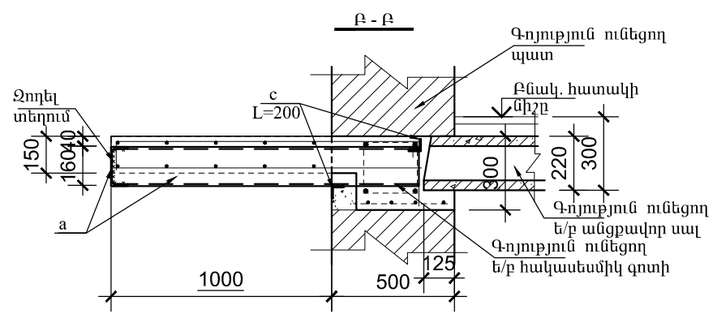

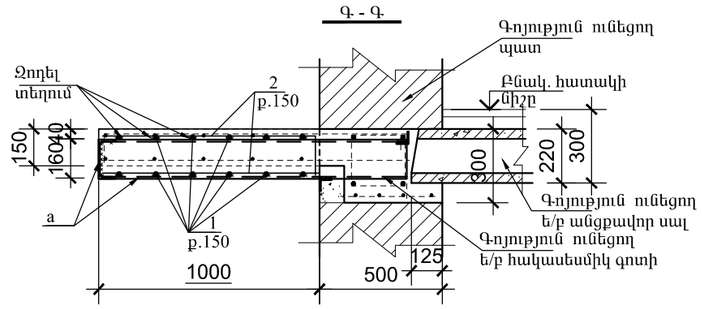

ՏԱՐՐԵՐԻ ՄԱՄՆԱԳԻՐ

ԴԻՐՔ	ՆՇԱՆԱԿՈՒՄ	ԱՆՎԱՆՈՒՄ	ՔԱՆ	ՔԱՇ կգ	ԾԱՆՈԹ.
	ՄԵՏԱՂԱԿԱՆ ՏԱՐՐԵՐ				
a		Швеллер 16 ГОСТ 8240-89 / С235 ГОСТ 27772-88* L=5700	1	80.9	
b		Двутавр 16 ГОСТ 8239-89 / С235 ГОСТ 27772-88* L=1350	1	20.9	
c		Уголок 50x5 ГОСТ8509-93 / С235 ГОСТ 27772-88* L=200	6	0.75	
	ՄԻԱՁՈՒՅԼ Ե/Բ ՏԱՐՐԵՐ				
		ՄԻԱՁՈՒՅԼ Ե/Բ ՊԱՏԺԳԱՄԲ ՊՄ-1/ 1հատ/			
1	ГОСТ 5781-82*	Ø12 A500C L=36000	1	32.0	
2	ГОСТ 5781-82*	Ø12 A500C L=40000	1	35.5	
		ԲԵՏՈՆ B-15 ԴԱՍԻ			0,60մ³

ՊՈՂՊԱՏԻ ԾԱԽՍԻ ԱՄՓՈՓԱԳԻՐ ՄԵԿ Ե-Բ ՏԱՐՐԻ ՀԱՄԱՐ. կգ

ՏԱՐՐԻ ՄԱԿՆԻՇԸ	ԱՄՐԱՆԱՅԻՆ ՇԻՆՎԱԾՔՆԵՐ				
	ԱՄՐԱՆԻ ԴԱՍԸ				ԸՆԴՀԱՄ.
	A500C				
	ГОСТ 5781-82*				
	Ø12			ԸՆԴ.	
ՊՄ-1	67.0			67.0	67.0

ԵՐԵՎԱՆ ՔԱՂԱՔԻ ՆՈՐ ՆՈՐՔ ՎԱՐՉԱԿԱՆ ՇՐՋԱՆԻ ԲԱԶՄԱԲՆԱԿԱՐԱՆ ՇԵՆՔԵՐԻ ՊԱՏՇԳԱՄԲՆԵՐԻ ՀԻՄՆԱՆՈՐՈԳՈՒՄ

Հասցե. Լվովյան փող. Տուն.3,բն.42

«ԵՔ-ՊԸԱՇՁԲ-15/44-1»

				ՓՈՒԼ	ԹԵՐԹ	ԹԵՐ
				ԱՆ	6	7
ԿՈՆՍՏ.	Ռ.Դավթյան		ՀԱՏԱԿԱԳԾԻ ՖՐԱԳՄԵՆՏ +9.000 ՆԻՇԻ ՎՐԱ.	«ՀԱԶԱՐԱՇԵՆ» ՍՊԸ	

Հասցե. ԼՎՈՎՅԱՆ Փող. Տուն-9, բն.-18

ՀԱՏԱԿԱԳԾԻ ՖՐԱԳՄԵՆՏ +9,000 ՆԻՇԻ ՎՐԱ.
/ ՉԱՓԱԳՐՈՒԹՅՈՒՆ/

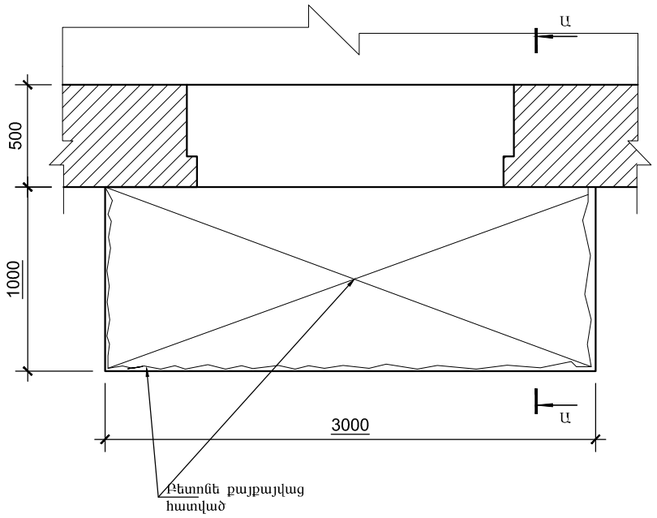

ՀԱՏԱԿԱԳԾԻ ՖՐԱԳՄԵՆՏ +9,000 ՆԻՇԻ ՎՐԱ.
/ ՔԱՆԴՄԱՆ ՀԵՐԹԱԿԱՆՈՒԹՅՈՒՆ/

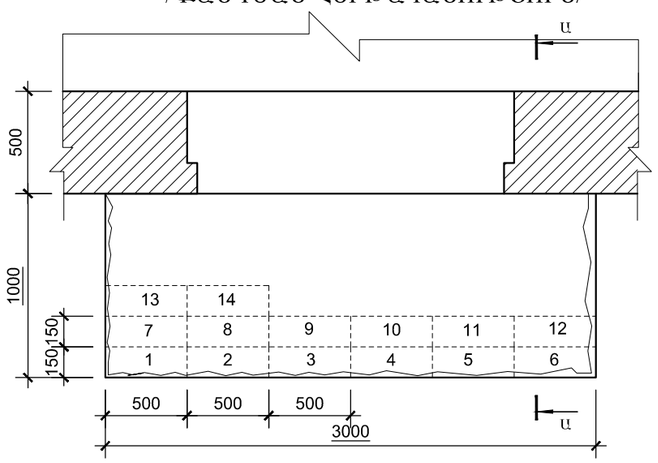

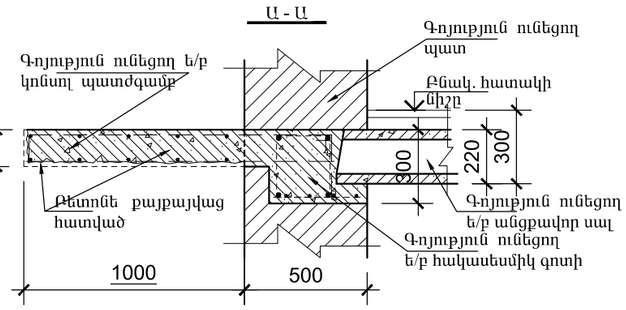

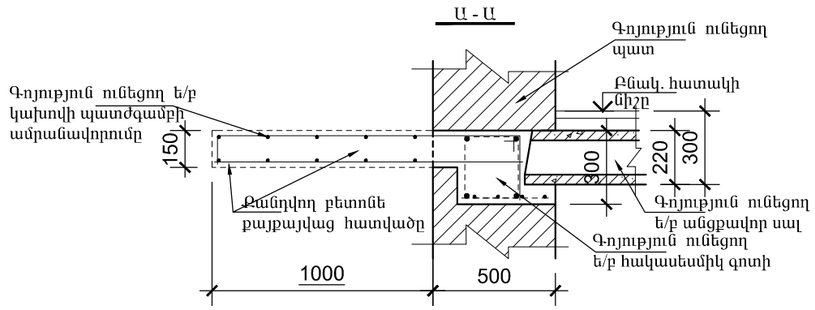

ԼՎՈՎՅԱՆ Փող. Տուն-9,բն.-18 ՀԱՍՑԵՈՎ՝ ԳՈՅՈՒԹՅՈՒՆ ՈՒՆԵՑՈՂ ԿԱԽՈՎԻ ՊԱՏԺԳԱՄԲԻ ՎԻՃԱԿԸ:

1. ԳՈՅՈՒԹՅՈՒՆ ՈՒՆԵՑՈՂ ԿԱԽՈՎԻ ՊԱՏԺԳԱՄԲԻ ԲԵՏՈՆԸ ԱՄԲՈՂՋՈՒԹՅԱՄԲ ՔԱՅՔԱՅՎԱԾ Է: ՊԱՏԺԳԱՄԲԻ ԱՄՐԱՆԱՎՈՐՈՒՄԸ ԲԵՏՈՆԻ ՎԱՏ ՎԻՃԱԿԻ ՊԱՏՃԱՌՈՎ ՆՈՒՅՆՊԵՍ ՔԱՅՔԱՅՎԱԾ Է:
ԿԱԽՈՎԻ ՊԱՏԺԳԱՄԲԻ ՈՒԺԵՂԱՑՄԱՆ ՆՊԱՏԱԿՈՎ, ՊԱՀՊԱՆԵԼՈՎ ԲՈԼՈՐ ԳՈՐԾՈՂ ԱՆՎՏԱՆԳՈՒԹՅԱՆ ՆՈՐՄԵՐԸ ՇԻՆ. ԱՇԽԱՏԱՆՔՆԵՐԸ ԻՐԱԿԱՆԱՑՆԵԼՈՒՑ, ՔԱՆԴԵԼ ՊԱՏԺԳԱՄԲԻ ԲԵՏՈՆԸ՝ ՀԱՄԱՁԱՅՆ ԳԾԱԳՐՈՒՄ ՆՇՎԱԾ ՀԵՐԹԱԿԱՆՈՒԹՅԱՆ /ՆԱՅԵԼ ՀԱՏԱԿԱԳԾԻ/ ՉՎՆԱՍԵԼՈՎ ՊԱՏԺԳԱՄԲԻ ԱՇԽԱՏՈՂ ԱՄՐԱՆԱՎՈՐՈՒՄԸ:
ՀԱՏԱԿԱԳԾՈՒՄ ՆՇՎԱԾ ՀԱՏՎԱԾՆԵՐՈՒՄ ԲԱՑԵԼ ԽՈՐՈՉ, ԳՈՅՈՒԹՅՈՒՆ ՈՒՆԵՑՈՂ ՊԱՏԵՐԻ ԵՎ ՀԱԿԱՍԵՍՄԻԿ ԳՈՏՈՒ ՄԵՋ ՉՎՆԱՍԵԼՈՎ ԳՈՏՈՒ ԱՄՐԱՆԱՎՈՐՈՒՄԸ /350x250x160h/: ՏԵՂԱԴՐԵԼ ՄԵՏԱՂԱԿԱՆ ՏԱՐՐԵՐ ԵՎ ԲԵՏՈՆԱՊԱՏԵԼ ՆՇՎԱԾ ԽՈՐՈՉՆԵՐԸ:
ՄԵՏԱՂԱԿԱՆ ՏԱՐՐԵՐԻ ՎՐԱ ՏԵՂԱԴՐԵԼ ՆՈՐ ՎԵՐԱՆՈՐՈԳՎՈՂ ՊԱՏԺԳԱՄԲԻ ԱՄՐԱՆԱՎՈՐՈՒՄԸ: ՋՈԴԵԼ ՎԵՐԸ ՆՇՎԱԾԸ ՄԵՏԱՂԱԿԱՆ ՏԱՐՐԵՐԻՆ: ՈՐԻՑ ՀԵՏՈ ՎԵՐԱԿԱՆԳՆԵԼ ՊԱՏԺԳԱՄԲԻ ԱՄԲՈՂՋԹՈՒԹՅՈՒՆԸ ԲԵՏՈՆԱՊԱՏԵԼՈՎ:
2. ՆԱԽԱՏԵՍԵԼ ԿԱԽՈՎԻ ՊԱՏԺԳԱՄԲԻ ԿՈՂԵՐԻ ԵՎ ՏԱԿԻ ՀԱՏՎԱԾԻ Ց/Ա ՍՎԱՂ -4.0մ²:
ՆԱԽԱՊԵՍ ՆԱԽԱՏԵՍԵԼՈՎ ՄԵՏ. ՏԱՐՐԵՐԻ ՎՐԱ ՀԱՄԱՊԱՏԱՍԽԱՆ ՄԵՏ. ՑԱՆՑ
3. ՀԱՏԱԿՆԵՐԸ ԻՐԱԿԱՆԱՑՆԵԼ Ց/Ա ՀԱՐԹԵՑՆՈՂ ՇԵՐՏՈՎ -3.00մ²:
4. ԲՈԼՈՐ ՇԻՆ. ԱՇԽԱՏԱՆՔՆԵՐԸ ԻՐԱԿԱՆԱՑՆԵԼ ՊԱՀՊԱՆԵԼՈՎ ԳՈՐԾՈՂ ԱՆՎՏԱՆԳՈՒԹՅԱՆ ՆՈՐՄԵՐԸ:

ԵՐԵՎԱՆ ՔԱՂԱՔԻ ՆՈՐ ՆՈՐՔ ՎԱՐՉԱԿԱՆ ՇՐՋԱՆԻ ԲԱՁՄԱԲՆԱԿԱՐԱՆ ՇԵՆՔԵՐԻ ՊԱՏԾԳԱՄԲՆԵՐԻ ՀԻՄՆԱՆՈՐՈԳՈՒՄ Հասցե. Լվովյան փող. Տուն.9,բն.18				«ԵՔ-ՊԸԱՇՁԲ-15/44-1»		
				ՓՈՒԼ	ԹԵՐԹ	ԹԵՐ
				ԱՆ	7	7
ԿՈՆՍՏ.	Ռ.Դավթյան		ՀԱՏԱԿԱԳԾԻ ՖՐԱԳՄԵՆՏ +9.000 ՆԻՇԻ ՎՐԱ.	«ՀԱՁԱՐԱՇԵՆ» ՍՊԸ		

ՀԱՏԱԿԱԳԾԻ ՖՐԱԳՄԵՆՏ +9,000 ՆԻՇԻ ՎՐԱ. ՄԵՏԱՂԱԿԱՆ ՏԱՐՐԵՐԻ ՏԵՂԱԴՐՄԱՆ ՍԽԵՄԱ.

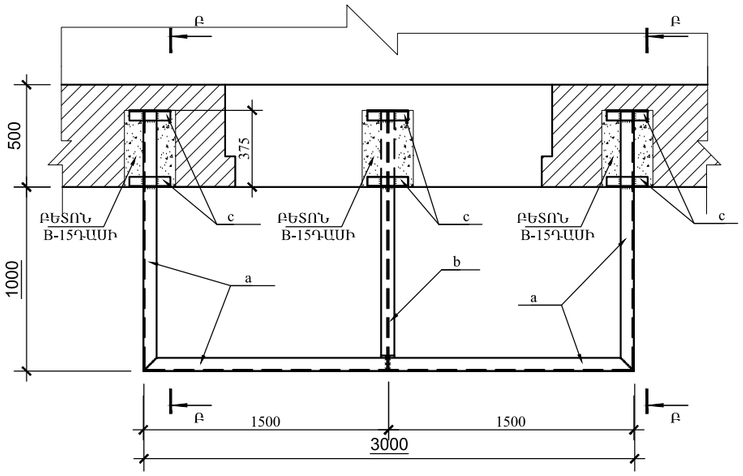

ՀԱՏԱԿԱԳԾԻ ՖՐԱԳՄԵՆՏ +9,000 ՆԻՇԻ ՎՐԱ. ՄԻԱՁՈՒՅԼ Ե/Բ ՍԱԼ ՍՄ-1-ի ՀԱՏԱԿԱԳԻԾ.

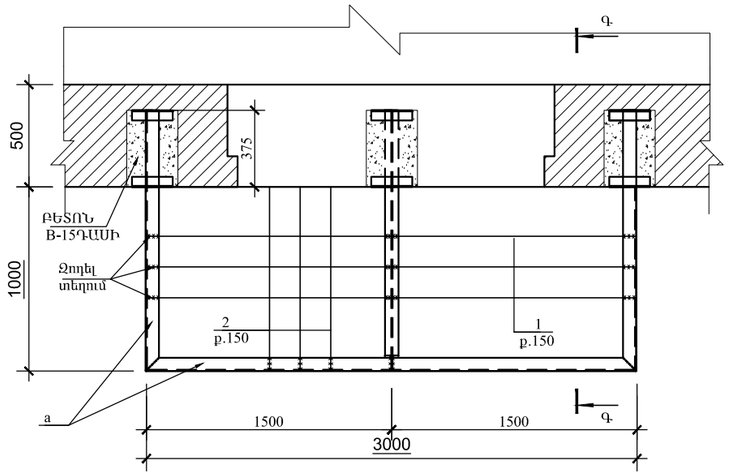

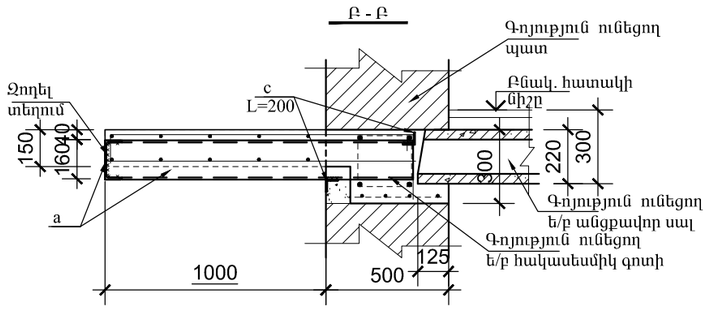

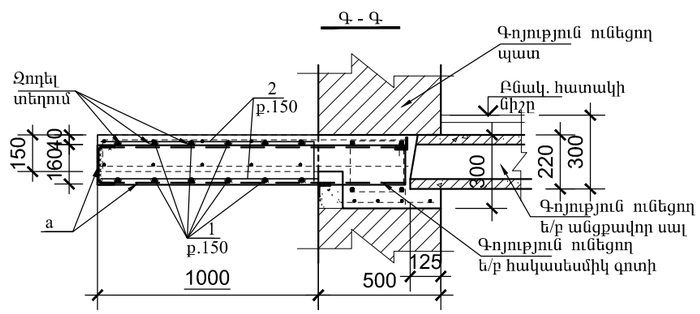

ՏԱՐՐԵՐԻ ՄԱՄՆԱԳԻՐ

ԴԻՐՔ	ՆՇԱՆԱԿՈՒՄ	ԱՆՎԱՆՈՒՄ	ՔԱՆ	ՔԱՇ կգ	ԾԱՆՈԹ.
	ՄԵՏԱՂԱԿԱՆ ՏԱՐՐԵՐ				
a		Швеллер 16 ГОСТ 8240-89 / С235 ГОСТ 27772-88* L=5700	1	80.9	
b		Двутавр 16 ГОСТ 8239-89 / С235 ГОСТ 27772-88* L=1350	1	20.9	
c		Уголок 50x5 ГОСТ8509-93 / С235 ГОСТ 27772-88* L=200	6	0.75	
	ՄԻԱՁՈՒՅԼ Ե/Բ ՏԱՐՐԵՐ				
		ՄԻԱՁՈՒՅԼ Ե/Բ ՊԱՏԺԳԱՄԲ ՊՄ-1/ 1հատ/			
1	ГОСТ 5781-82*	Ø12 A500C L=36000	1	32.0	
2	ГОСТ 5781-82*	Ø12 A500C L=40000	1	35.5	
		ԲԵՏՈՆ B-15 ԴԱՍԻ			0,60մ³

ՊՈՂՊԱՏԻ ԾԱԽՍԻ ԱՄՓՈՓԱԳԻՐ ՄԵԿ Ե-Բ ՏԱՐՐԻ ՀԱՄԱՐ. կգ

ՏԱՐՐԻ ՄԱԿՆԻՇԸ	ԱՄՐԱՆԱՅԻՆ ՇԻՆՎԱԾՔՆԵՐ				
	ԱՄՐԱՆԻ ԴԱՍԸ				ԸՆԴՀԱՄ.
	A500C				
	ГОСТ 5781-82*				
	Ø12			ԸՆԴ.	
ՊՄ-1	67.0			67.0	67.0

ԵՐԵՎԱՆ ՔԱՂԱՔԻ ՆՈՐ ՆՈՐՔ ՎԱՐՉԱԿԱՆ ԾՐՋԱՆԻ ԲԱԶՄԱԲՆԱԿԱՐԱՆ ՇԵՆՔԵՐԻ ՊԱՏԾԳԱՄԲՆԵՐԻ ՅԻՄՆԱՆՈՐՈԳՈՒՄ Հասցե. Լվովյան փող. Տուն.9,բն.18				«ԵՔ-ՊԸԱԾՁԲ-15/44-1»	
				ՓՈՒԼ	ԹԵՐԹ	ԹԵՐ
				ԱՆ	8	7
ԿՈՆՍՏ.	Ռ.Դավթյան		ՀԱՏԱԿԱԳԾԻ ՖՐԱԳՄԵՆՏ +9.000 ՆԻՇԻ ՎՐԱ.	«ՀԱՁԱՐԱՇԵՆ» ՍՊԸ	

Հասցե. ԼՎՈՎՅԱՆ Փող. Տուն-9, բն.-29

ՀԱՏԱԿԱԳԾԻ ՖՐԱԳՄԵՆՏ +9,000 ՆԻՇԻ ՎՐԱ.
/ ՉԱՓԱԳՐՈՒԹՅՈՒՆ/

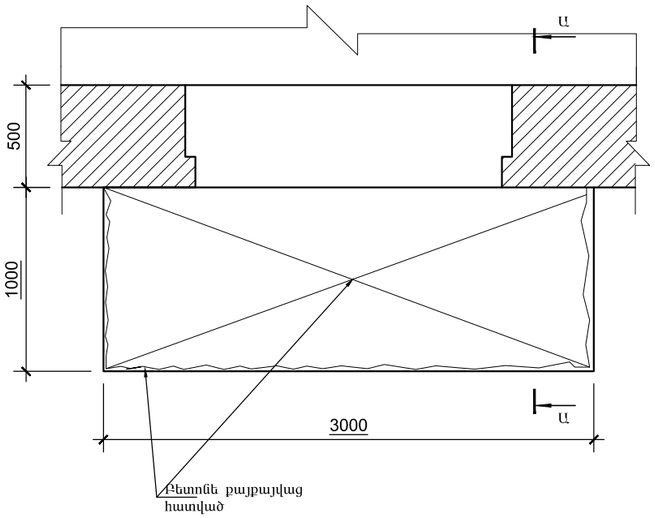

ՀԱՏԱԿԱԳԾԻ ՖՐԱԳՄԵՆՏ +9,000 ՆԻՇԻ ՎՐԱ.
/ ՔԱՆԴՄԱՆ ՀԵՐԹԱԿԱՆՈՒԹՅՈՒՆ/

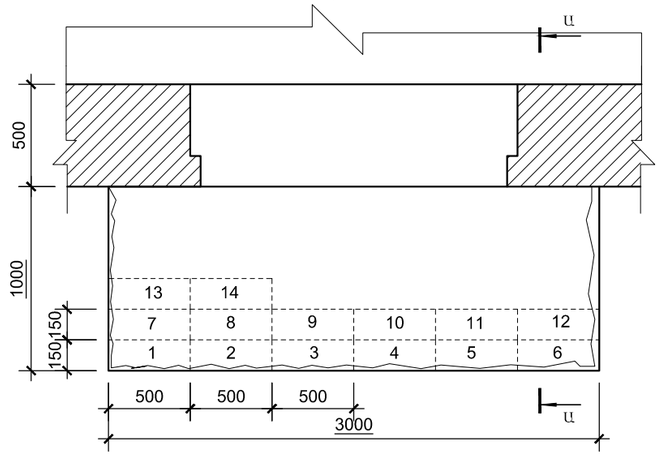

Ա - Ա

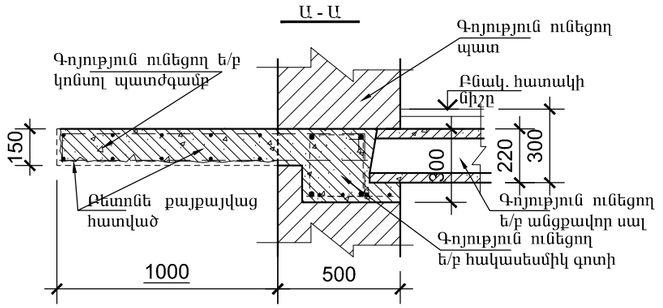

Ա - Ա

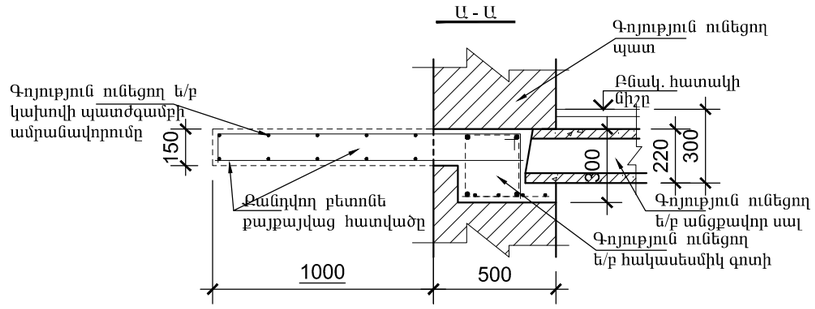

ԼՎՈՎՅԱՆ Փող. Տուն-9,բն.-29 ՀԱՍՑԵՈՎ՝ ԳՈՅՈՒԹՅՈՒՆ ՈՒՆԵՑՈՂ ԿԱԽՈՎԻ ՊԱՏԺԳԱՄԲԻ ՎԻՃԱԿԸ:

1. ԳՈՅՈՒԹՅՈՒՆ ՈՒՆԵՑՈՂ ԿԱԽՈՎԻ ՊԱՏԺԳԱՄԲԻ ԲԵՏՈՆԸ ԱՄԲՈՂՋՈՒԹՅԱՄԲ ՔԱՅՔԱՅՎԱԾ Է: ՊԱՏԺԳԱՄԲԻ ԱՄՐԱՆԱՎՈՐՈՒՄԸ ԲԵՏՈՆԻ ՎԱՏ ՎԻՃԱԿԻ ՊԱՏՃԱՌՈՎ ՆՈՒՅՆՊԵՍ ՔԱՅՔԱՅՎԱԾ Է:
ԿԱԽՈՎԻ ՊԱՏԺԳԱՄԲԻ ՈՒԺԵՂԱՑՄԱՆ ՆՊԱՏԱԿՈՎ, ՊԱՀՊԱՆԵԼՈՎ ԲՈԼՈՐ ԳՈՐԾՈՂ ԱՆՎՏԱՆԳՈՒԹՅԱՆ ՆՈՐՄԵՐԸ ՇԻՆ. ԱՇԽԱՏԱՆՔՆԵՐԸ ԻՐԱԿԱՆԱՑՆԵԼՈՒՑ, ՔԱՆԴԵԼ ՊԱՏԺԳԱՄԲԻ ԲԵՏՈՆԸ՝ ՀԱՄԱՁԱՅՆ ԳԾԱԳՐՈՒՄ ՆՇՎԱԾ ՀԵՐԹԱԿԱՆՈՒԹՅԱՆ /ՆԱՅԵԼ ՀԱՏԱԿԱԳԻԾ/ ՉՎՆԱՍԵԼՈՎ ՊԱՏԺԳԱՄԲԻ ԱՇԽԱՏՈՂ ԱՄՐԱՆԱՎՈՐՈՒՄԸ:
ՀԱՏԱԿԱԳԾՈՒՄ ՆՇՎԱԾ ՀԱՏՎԱԾՆԵՐՈՒՄ ԲԱՑԵԼ ԽՈՐՈՉ, ԳՈՅՈՒԹՅՈՒՆ ՈՒՆԵՑՈՂ ՊԱՏԵՐԻ ԵՎ ՀԱԿԱՍԵՍՄԻԿ ԳՈՏՈՒ ՄԵՋ ՉՎՆԱՍԵԼՈՎ ԳՈՏՈՒ ԱՄՐԱՆԱՎՈՐՈՒՄԸ /350x250x160h/: ՏԵՂԱԴՐԵԼ ՄԵՏԱՂԱԿԱՆ ՏԱՐՐԵՐ ԵՎ ԲԵՏՈՆԱՊԱՏԵԼ ՆՇՎԱԾ ԽՈՐՈՉՆԵՐԸ:
ՄԵՏԱՂԱԿԱՆ ՏԱՐՐԵՐԻ ՎՐԱ ՏԵՂԱԴՐԵԼ ՆՈՐ ՎԵՐԱՆՈՐՈԳՎՈՂ ՊԱՏԺԳԱՄԲԻ ԱՄՐԱՆԱՎՈՐՈՒՄԸ: ԶՈԴԵԼ ՎԵՐԸ ՆՇՎԱԾԸ ՄԵՏԱՂԱԿԱՆ ՏԱՐՐԵՐԻՆ: ՈՐԻՑ ՀԵՏՈ ՎԵՐԱԿԱՆԳՆԵԼ ՊԱՏԺԳԱՄԲԻ ԱՄԲՈՂՋԹՈՒԹՅՈՒՆԸ ԲԵՏՈՆԱՊԱՏԵԼՈՎ:
2. ՆԱԽԱՏԵՍԵԼ ԿԱԽՈՎԻ ՊԱՏԺԳԱՄԲԻ ԿՈՂԵՐԻ ԵՎ ՏԱԿԻ ՀԱՏՎԱԾԻ Ց/Ա ՍՎԱՂ -4.0մ²:
ՆԱԽԱՊԵՍ ՆԱԽԱՏԵՍԵԼՈՎ ՄԵՏ. ՏԱՐՐԵՐԻ ՎՐԱ ՀԱՄԱՊԱՏԱՍԽԱՆ ՄԵՏ. ՑԱՆՑ
3. ՀԱՏԱԿՆԵՐԸ ԻՐԱԿԱՆԱՑՆԵԼ Ց/Ա ՀԱՐԹԵՑՆՈՂ ՇԵՐՏՈՎ -3.00մ²:
4. ԲՈԼՈՐ ՇԻՆ. ԱՇԽԱՏԱՆՔՆԵՐԸ ԻՐԱԿԱՆԱՑՆԵԼ ՊԱՀՊԱՆԵԼՈՎ ԳՈՐԾՈՂ ԱՆՎՏԱՆԳՈՒԹՅԱՆ ՆՈՐՄԵՐԸ:

ԵՐԵՎԱՆ ՔԱՂԱՔԻ ՆՈՐ ՆՈՐՔ ՎԱՐՉԱԿԱՆ ՇՐՋԱՆԻ ԲԱԶՄԱԲՆԱԿԱՐԱՆ ՇԵՆՔԵՐԻ ՊԱՏՇԳԱՄԲԵՐԻ ՀԻՄՆԱՆՈՐՈԳՈՒՄ Հասցե. Լվովյան փող. Տուն.9,բն.29				«ԵՔ-ՊԸԱՇՁԲ-15/44-1»		
				ՓՈՒԼ	ԹԵՐԹ	ԹԵՐ
				ԱՆ	9	7
ԿՈՆՍՏ.	Ռ.Դավթյան		ՀԱՏԱԿԱԳԾԻ ՖՐԱԳՄԵՆՏ +9.000 ՆԻՇԻ ՎՐԱ.	«ՀԱՁԱՐԱՇԵՆ» ՍՊԸ		

ՀԱՏԱԿԱԳԾԻ ՖՐԱԳՄԵՆՏ +9,000 ՆԻՇԻ ՎՐԱ. ՄԵՏԱՂԱԿԱՆ ՏԱՐՐԵՐԻ ՏԵՂԱԴՐՄԱՆ ՍԽԵՄԱ.

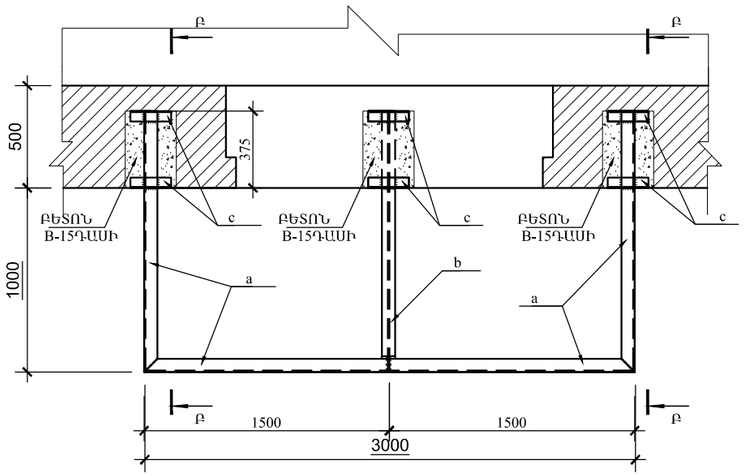

ՀԱՏԱԿԱԳԾԻ ՖՐԱԳՄԵՆՏ +9,000 ՆԻՇԻ ՎՐԱ. ՄԻԱՁՈՒՅԼ Ե/Բ ՍԱԼ ՍՄ-1-ի ՀԱՏԱԿԱԳԻԾ.

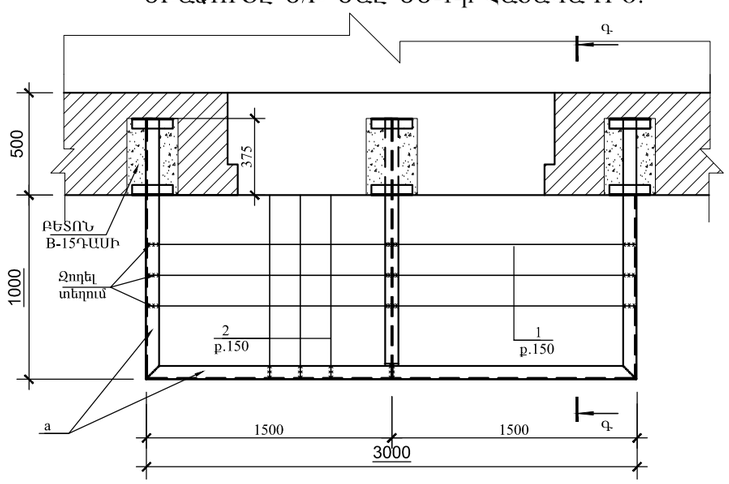

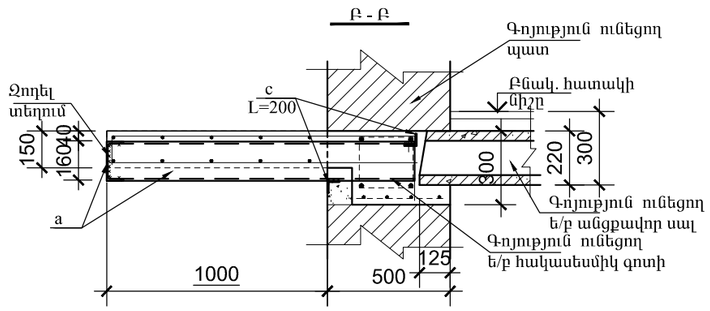

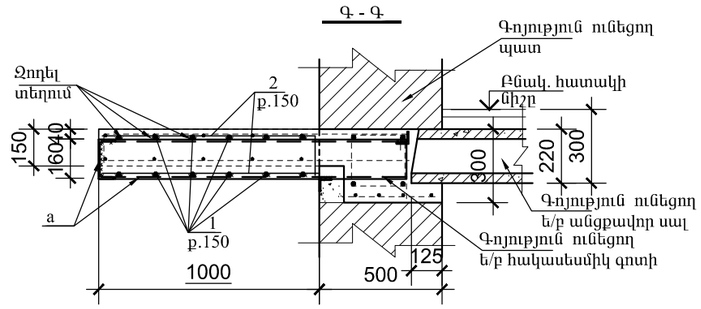

ՏԱՐՐԵՐԻ ՄԱՄՆԱԳԻՐ

ԴԻՐՔ	ՆՇԱՆԱԿՈՒՄ	ԱՆՎԱՆՈՒՄ	ՔԱՆ	ՔԱՇ կգ	ԾԱՆՈԹ.
	ՄԵՏԱՂԱԿԱՆ ՏԱՐՐԵՐ				
a		Швеллер 16 ГОСТ 8240-89 / С235 ГОСТ 27772-88* L=5700	1	80.9	
b		Двутавр 16 ГОСТ 8239-89 / С235 ГОСТ 27772-88* L=1350	1	20.9	
c		Уголок 50x5 ГОСТ8509-93 / С235 ГОСТ 27772-88* L=200	6	0.75	
	ՄԻԱՁՈՒՅԼ Ե/Բ ՏԱՐՐԵՐ				
		ՄԻԱՁՈՒՅԼ Ե/Բ ՊԱՏԺԳԱՄԲ ՊՄ-1/ 1հատ/			
1	ГОСТ 5781-82*	Ø12 A500C L=36000	1	32.0	
2	ГОСТ 5781-82*	Ø12 A500C L=40000	1	35.5	
		ԲԵՏՈՆ B-15 ԴԱՍԻ			0,60մ³

ՊՈՂՊԱՏԻ ԾԱԽՍԻ ԱՄՓՈՓԱԳԻՐ ՄԵԿ Ե-Բ ՏԱՐՐԻ ՀԱՄԱՐ. կգ

ՏԱՐՐԻ ՄԱԿՆԻՇԸ	ԱՄՐԱՆԱՅԻՆ ՇԻՆՎԱԾՔՆԵՐ				
	ԱՄՐԱՆԻ ԴԱՍԸ				ԸՆԴՀԱՄ.
	A500C				
	ГОСТ 5781-82*				
	Ø12			ԸՆԴ.	
ՊՄ-1	67.0			67.0	67.0

ԵՐԵՎԱՆ ՔԱՂԱՔԻ ՆՈՐ ՆՈՐՔ ՎԱՐՉԱԿԱՆ ՇՐՋԱՆԻ ԲԱԶՄԱԲՆԱԿԱՐԱՆ ՇԵՆՔԵՐԻ ՊԱՏԺԳԱՄԲՆԵՐԻ ՀԻՄՆԱՆՈՐՈԳՈՒՄ

Հասցե. Լվովյան փող. Տուն.9,քն.29

«ԵՔ-ՊԸԱՇՁԲ-15/44-1»

				ՓՈՒԼ	ԹԵՐԹ	ԹԵՐ
				ԱՆ	10	7
ԿՈՆՍՏ.	Ռ.Դավթյան		ՀԱՏԱԿԱԳԾԻ ՖՐԱԳՄԵՆՏ +9.000 ՆԻՇԻ ՎՐԱ.	«ՀԱՁԱՐԱՇԵՆ» ՍՊԸ	

Հասցե. ԼՎՈՎՅԱՆ Փող. Տուն-11, բն.-37

ՀԱՏԱԿԱԳԾԻ ՖՐԱԳՄԵՆՏ +9,000 ՆԻՇԻ ՎՐԱ.
/ ՉԱՓԱԳՐՈՒԹՅՈՒՆ/

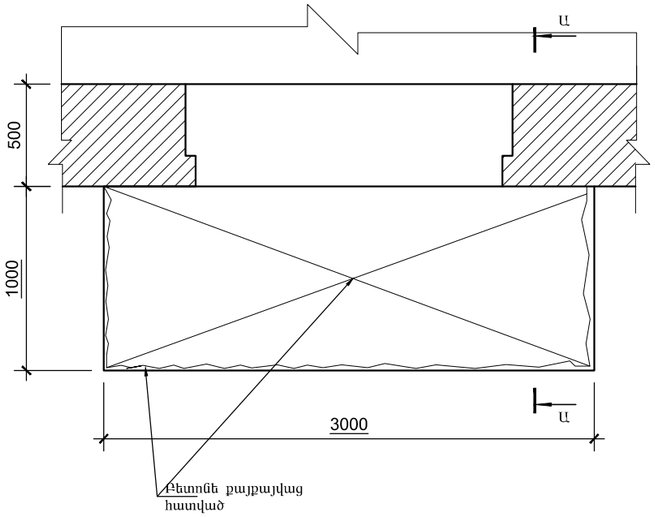

ՀԱՏԱԿԱԳԾԻ ՖՐԱԳՄԵՆՏ +9,000 ՆԻՇԻ ՎՐԱ.
/ ՔԱՆԴՄԱՆ ՀԵՐԹԱԿԱՆՈՒԹՅՈՒՆ/

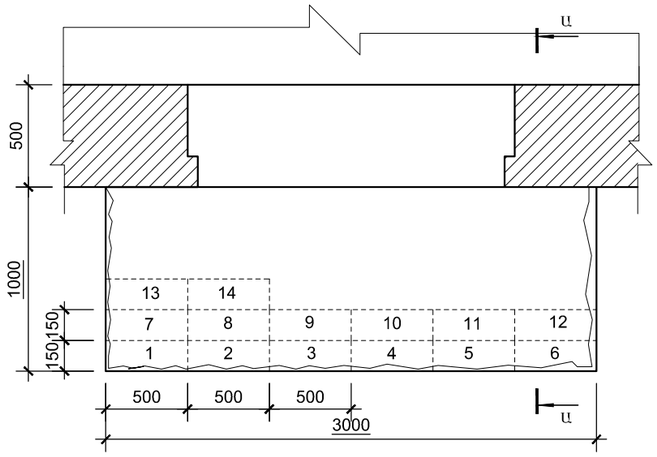

Ա - Ա

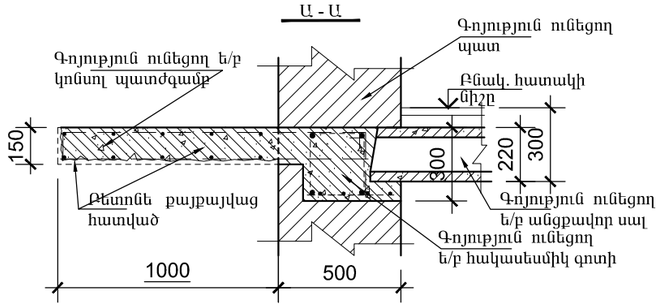

Ա - Ա

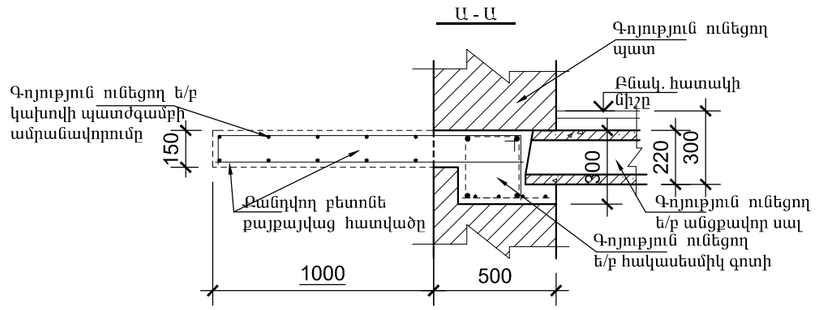

ԼՎՈՎՅԱՆ Փող. Տուն-11,բն.-37 ՀԱՍՑԵՈՎ՝ ԳՈՅՈՒԹՅՈՒՆ ՈՒՆԵՑՈՂ ԿԱԽՈՎԻ ՊԱՏԺԳԱՄԲԻ ՎԻՃԱԿԸ:

1. ԳՈՅՈՒԹՅՈՒՆ ՈՒՆԵՑՈՂ ԿԱԽՈՎԻ ՊԱՏԺԳԱՄԲԻ ԲԵՏՈՆԸ ԱՄԲՈՂՋՈՒԹՅԱՄԲ ՔԱՅՔԱՅՎԱԾ Է: ՊԱՏԺԳԱՄԲԻ ԱՄՐԱՆԱՎՈՐՈՒՄԸ ԲԵՏՈՆԻ ՎԱՏ ՎԻՃԱԿԻ ՊԱՏՃԱՌՈՎ ՆՈՒՅՆՊԵՍ ՔԱՅՔԱՅՎԱԾ Է:
ԿԱԽՈՎԻ ՊԱՏԺԳԱՄԲԻ ՈՒԺԵՂԱՑՄԱՆ ՆՊԱՏԱԿՈՎ, ՊԱՀՊԱՆԵԼՈՎ ԲՈԼՈՐ ԳՈՐԾՈՂ ԱՆՎՏԱՆԳՈՒԹՅԱՆ ՆՈՐՄԵՐԸ ՇԻՆ. ԱՇԽԱՏԱՆՔՆԵՐԸ ԻՐԱԿԱՆԱՑՆԵԼՈՒՑ, ՔԱՆԴԵԼ ՊԱՏԺԳԱՄԲԻ ԲԵՏՈՆԸ՝ ՀԱՄԱՁԱՅՆ ԳԾԱԳՐՈՒՄ ՆՇՎԱԾ ՀԵՐԹԱԿԱՆՈՒԹՅԱՆ /ՆԱՅԵԼ ՀԱՏԱԿԱԳԻԾ/ ՉՎՆԱՍԵԼՈՎ ՊԱՏԺԳԱՄԲԻ ԱՇԽԱՏՈՂ ԱՄՐԱՆԱՎՈՐՈՒՄԸ:
ՀԱՏԱԿԱԳԾՈՒՄ՝ ՆՇՎԱԾ ՀԱՏՎԱԾՆԵՐՈՒՄ ԲԱՑԵԼ ԽՈՐՈՉ, ԳՈՅՈՒԹՅՈՒՆ ՈՒՆԵՑՈՂ ՊԱՏԵՐԻ ԵՎ ՀԱԿԱՍԵՍՄԻԿ ԳՈՏՈՒ ՄԵՋ ՉՎՆԱՍԵԼՈՎ ԳՈՏՈՒ ԱՄՐԱՆԱՎՈՐՈՒՄԸ /350x250x160h/: ՏԵՂԱԴՐԵԼ ՄԵՏԱՂԱԿԱՆ ՏԱՐՐԵՐ ԵՎ ԲԵՏՈՆԱՊԱՏԵԼ ՆՇՎԱԾ ԽՈՐՈՉՆԵՐԸ:
ՄԵՏԱՂԱԿԱՆ ՏԱՐՐԵՐԻ ՎՐԱ ՏԵՂԱԴՐԵԼ ՆՈՐ ՎԵՐԱՆՈՐՈԳՎՈՂ ՊԱՏԺԳԱՄԲԻ ԱՄՐԱՆԱՎՈՐՈՒՄԸ: ՋՈԴԵԼ ՎԵՐԸ ՆՇՎԱԾԸ ՄԵՏԱՂԱԿԱՆ ՏԱՐՐԵՐԻՆ: ՈՐԻՑ ՀԵՏՈ ՎԵՐԱԿԱՆԳՆԵԼ ՊԱՏԺԳԱՄԲԻ ԱՄԲՈՂՋՈՒԹՅՈՒՆԸ ԲԵՏՈՆԱՊԱՏԵԼՈՎ:
2. ՆԱԽԱՏԵՍԵԼ ԿԱԽՈՎԻ ՊԱՏԺԳԱՄԲԻ ԿՈՂԵՐԻ ԵՎ ՏԱԿԻ ՀԱՏՎԱԾԻ Ց/Ա ՄՎԱՂ -4.0մ²:
ՆԱԽԱՊԵՍ ՆԱԽԱՏԵՍԵԼՈՎ ՄԵՏ. ՏԱՐՐԵՐԻ ՎՐԱ ՀԱՄԱՊԱՏԱՍԽԱՆ ՄԵՏ. ՅԱՆՑ
3. ՀԱՏԱԿՆԵՐԸ ԻՐԱԿԱՆԱՑՆԵԼ Ց/Ա ՀԱՐԹԵՑՆՈՂ ՇԵՐՏՈՎ -3.00մ²:
4. ԲՈԼՈՐ ՇԻՆ. ԱՇԽԱՏԱՆՔՆԵՐԸ ԻՐԱԿԱՆԱՑՆԵԼ ՊԱՀՊԱՆԵԼՈՎ ԳՈՐԾՈՂ ԱՆՎՏԱՆԳՈՒԹՅԱՆ ՆՈՐՄԵՐԸ:

ԵՐԵՎԱՆ ՔԱՂԱՔԻ ՆՈՐ ՆՈՐՔ ՎԱՐՉԱԿԱՆ ՇՐՋԱՆԻ ԲԱԶՄԱԲՆԱԿԱՐԱՆ ՇԵՆՔԵՐԻ ՊԱՏԺԳԱՄԲՆԵՐԻ ՀԻՄՆԱՆՈՐՈԳՈՒՄ Հասցե. Լվովյան փող. Տուն.11,բն.37				«ԵՔ-ՊԸԱՇՁԲ-15/44-1»		
				ՓՈՒԼ	ԹԵՐԹ	ԹԵՐ
				ԱՆ	11	7
ԿՈՆՍՏ.	Ռ.Դավթյան		ՀԱՏԱԿԱԳԾԻ ՖՐԱԳՄԵՆՏ +9.000 ՆԻՇԻ ՎՐԱ.	«ՀԱԶԱՐԱՇԵՆ» ՍՊԸ		

ՀԱՏԱԿԱԳԾԻ ՖՐԱԳՄԵՆՏ +9,000 ՆԻՇԻ ՎՐԱ. ՄԵՏԱՂԱԿԱՆ ՏԱՐԲԵՐԻ ՏԵՂԱԴՐՄԱՆ ՍԽԵՄԱ.

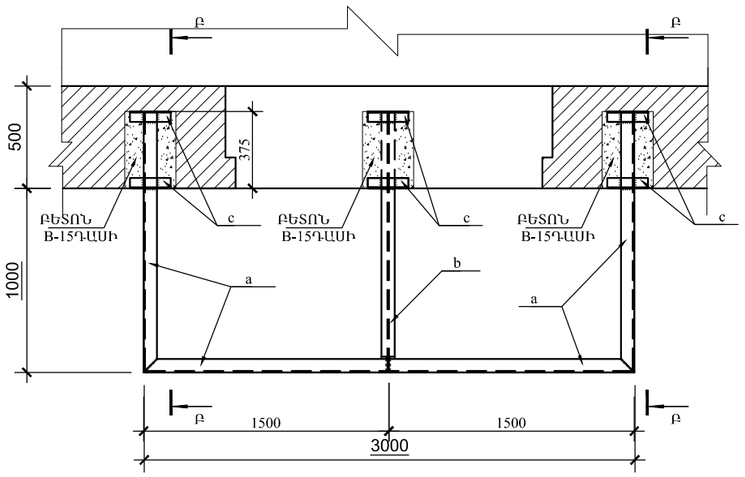

ՀԱՏԱԿԱԳԾԻ ՖՐԱԳՄԵՆՏ +9,000 ՆԻՇԻ ՎՐԱ. ՄԻԱՁՈՒՅԼ Ե/Բ ՍԱԼ ՍՄ-1-ի ՀԱՏԱԿԱԳԻԾ.

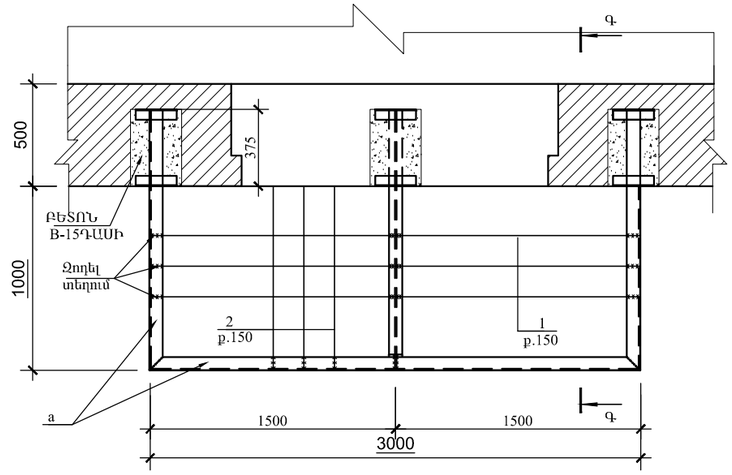

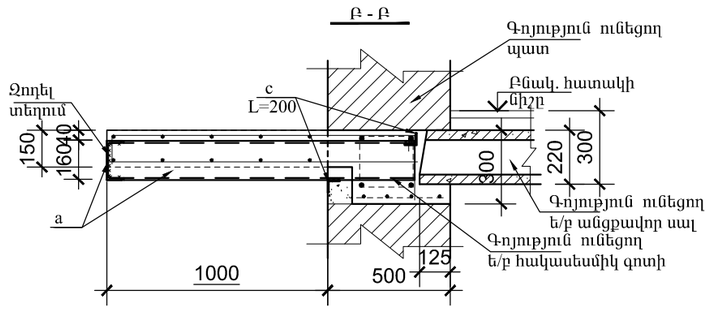

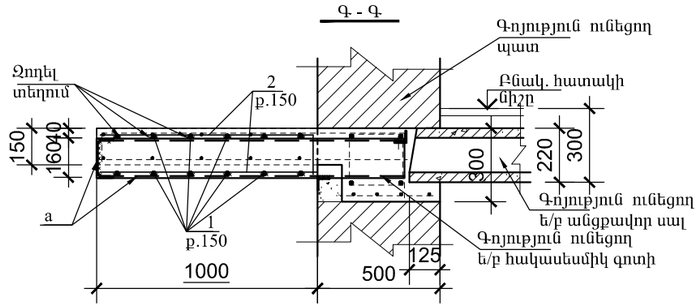

ՏԱՐԲԵՐԻ ՄԱՄՆԱԳԻՐ

ԴԻՐՔ	ՆՇԱՆԱԿՈՒՄ	ԱՆՎԱՆՈՒՄ	ՔԱՆ	ՔԱՇ կգ	ԾԱՆՈԹ.
	ՄԵՏԱՂԱԿԱՆ ՏԱՐԲԵՐ				
a		Швеллер 16 ГОСТ 8240-89 / С235 ГОСТ 27772-88* L=5700	1	80.9	
b		Двутавр 16 ГОСТ 8239-89 / С235 ГОСТ 27772-88* L=1350	1	20.9	
c		Уголок 50x5 ГОСТ8509-93 / С235 ГОСТ 27772-88* L=200	6	0.75	
	ՄԻԱՁՈՒՅԼ Ե/Բ ՏԱՐԲԵՐ				
		ՄԻԱՁՈՒՅԼ Ե/Բ ՊԱՏԺԳԱՄԲ ՊՄ-1/ 1հատ/			
1	ГОСТ 5781-82*	Ø12 A500C L=36000	1	32.0	
2	ГОСТ 5781-82*	Ø12 A500C L=40000	1	35.5	
		ԲԵՏՈՆ B-15 ԴԱՍԻ			0,60մ³

ՊՈՂՊԱՏԻ ԾԱԽՍԻ ԱՄՓՈՓԱԳԻՐ ՄԵԿ Ե-Բ ՏԱՐԻ ՀԱՄԱՐ. կգ

ՏԱՐԻ ՄԱԿՆԻՇԸ	ԱՄՐԱՆԱՅԻՆ ՇԻՆՎԱԾՔՆԵՐ				
	ԱՄՐԱՆԻ ԴԱՍԸ				ԸՆԴՀԱՄ.
	A500C				
	ГОСТ 5781-82*				
	Ø12			ԸՆԴ.	
ՊՄ-1	67.0			67.0	67.0

ԵՐԵՎԱՆ ՔԱՂԱՔԻ ՆՈՐ ՆՈՐՔ ՎԱՐՉԱԿԱՆ ՇՐՋԱՆԻ ԲԱԶՄԱԲՆԱԿԱՐԱՆ ՇԵՆՔԵՐԻ ՊԱՏԺԳԱՄԲՆԵՐԻ ՀԻՄՆԱՆՈՐՈԳՈՒՄ Հասցե. Լվովյան փող. Տուն.11,բն.37				«ԵՔ-ՊԸԱՇՁԲ-15/44-1»	
				ՓՈՒԼ	ԹԵՐԹ	ԹԵՐ
				ԱՆ	12	7
ԿՈՆՍՏ.	Ռ.Դավթյան		ՀԱՏԱԿԱԳԾԻ ՖՐԱԳՄԵՆՏ +9.000 ՆԻՇԻ ՎՐԱ.	«ՀԱՁԱՐԱՇԵՆ» ՍՊԸ	

Հասցե. ԼՎՈՎՅԱՆ Փող. Տուն-11, բն.-53

ՀԱՏԱԿԱԳԾԻ ՊՐԱԳՄԵՆՏ +9,000 ՆԻՇԻ ՎՐԱ. / ՉԱՓԱԳՐՈՒԹՅՈՒՆ/

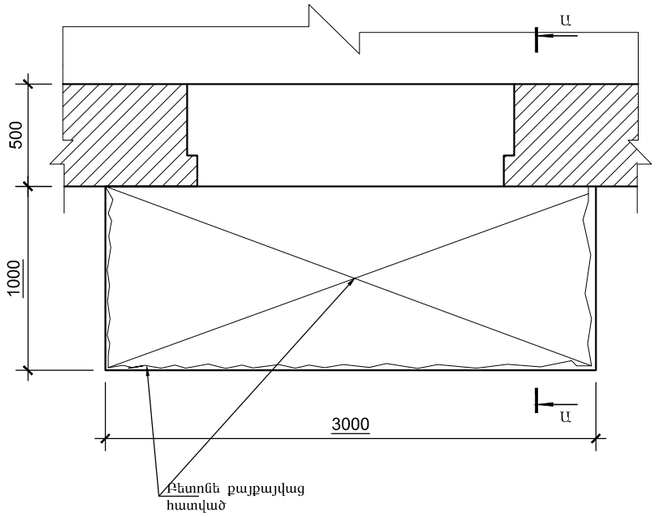

ՀԱՏԱԿԱԳԾԻ ՊՐԱԳՄԵՆՏ +9,000 ՆԻՇԻ ՎՐԱ. / ՔԱՆԴՄԱՆ ՀԵՐԹԱԿԱՆՈՒԹՅՈՒՆ/

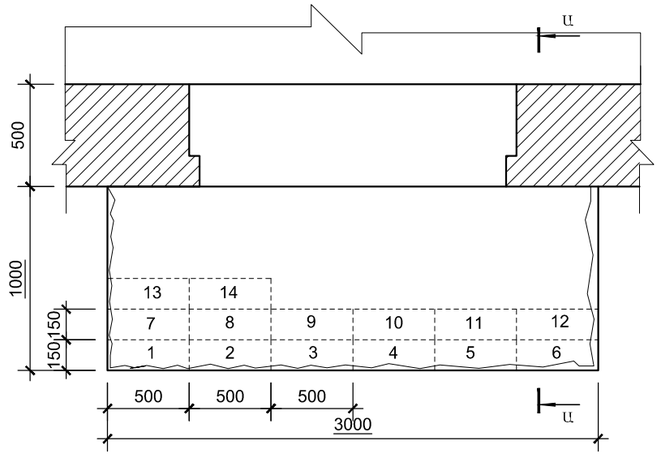

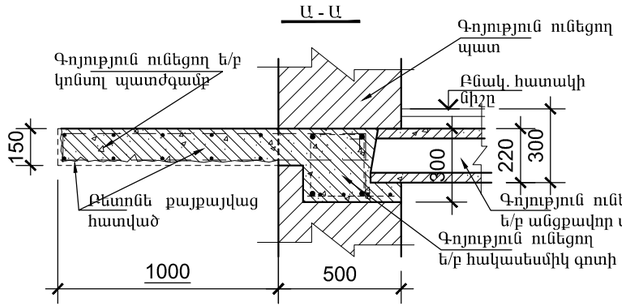

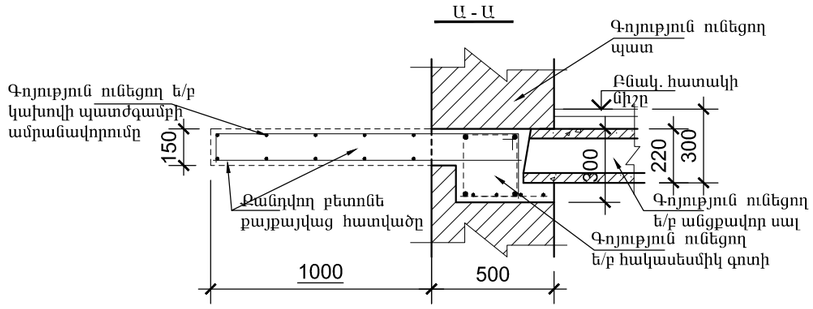

ԼՎՈՎՅԱՆ Փող. Տուն-11,բն.-53 ՀԱՍՑԵՈՎ՝ ԳՈՅՈՒԹՅՈՒՆ ՈՒՆԵՑՈՂ ԿԱԽՈՎԻ ՊԱՏԺԳԱՄԲԻ ՎԻՃԱԿԸ:

1. ԳՈՅՈՒԹՅՈՒՆ ՈՒՆԵՑՈՂ ԿԱԽՈՎԻ ՊԱՏԺԳԱՄԲԻ ԲԵՏՈՆԸ ԱՄԲՈՂՋՈՒԹՅԱՄԲ ՔԱՅՔԱՅՎԱԾ Է: ՊԱՏԺԳԱՄԲԻ ԱՄՐԱՆԱՎՈՐՈՒՄԸ ԲԵՏՈՆԻ ՎԱՏ ՎԻՃԱԿԻ ՊԱՏՃԱՌՈՎ ՆՈՒՅՆՊԵՍ ՔԱՅՔԱՅՎԱԾ Է:
ԿԱԽՈՎԻ ՊԱՏԺԳԱՄԲԻ ՈՒԺԵՂԱՑՄԱՆ ՆՊԱՏԱԿՈՎ, ՊԱՀՊԱՆԵԼՈՎ ԲՈԼՈՐ ԳՈՐԾՈՂ ԱՆՎՏԱՆԳՈՒԹՅԱՆ ՆՈՐՄԵՐԸ ՇԻՆ. ԱՇԽԱՏԱՆՔՆԵՐԸ ԻՐԱԿԱՆԱՑՆԵԼՈՒՑ, ՔԱՆԴԵԼ ՊԱՏԺԳԱՄԲԻ ԲԵՏՈՆԸ՝ ՀԱՄԱՁԱՅՆ ԳԾԱԳՐՈՒՄ ՆՇՎԱԾ ՀԵՐԹԱԿԱՆՈՒԹՅԱՆ /ՆԱՅԵԼ ՀԱՏԱԿԱԳԻԾ/ ՉՎՆԱՍԵԼՈՎ ՊԱՏԺԳԱՄԲԻ ԱՇԽԱՏՈՂ ԱՄՐԱՆԱՎՈՐՈՒՄԸ:
ՀԱՏԱԿԱԳԾՈՒՄ ՆՇՎԱԾ ՀԱՏՎԱԾՆԵՐՈՒՄ ԲԱՑԵԼ ԽՈՐՈՉ, ԳՈՅՈՒԹՅՈՒՆ ՈՒՆԵՑՈՂ ՊԱՏԵՐԻ ԵՎ ՀԱԿԱՍԵՍՄԻԿ ԳՈՏՈՒ ՄԵՋ ՉՎՆԱՍԵԼՈՎ ԳՈՏՈՒ ԱՄՐԱՆԱՎՈՐՈՒՄԸ /350x250x160h/: ՏԵՂԱԴՐԵԼ ՄԵՏԱՂԱԿԱՆ ՏԱՐԵՐ ԵՎ ԲԵՏՈՆԱՊԱՏԵԼ ՆՇՎԱԾ ԽՈՐՈՉՆԵՐԸ:
ՄԵՏԱՂԱԿԱՆ ՏԱՐԵՐԻ ՎՐԱ ՏԵՂԱԴՐԵԼ ՆՈՐ ՎԵՐԱՆՈՐՈԳՎՈՂ ՊԱՏԺԳԱՄԲԻ ԱՄՐԱՆԱՎՈՐՈՒՄԸ: ԶՈԴԵԼ ՎԵՐԸ ՆՇՎԱԾԸ ՄԵՏԱՂԱԿԱՆ ՏԱՐԵՐԻՆ: ՈՐԻՑ ՀԵՏՈ ՎԵՐԱԿԱՆԳՆԵԼ ՊԱՏԺԳԱՄԲԻ ԱՄԲՈՂՋՈՒԹՅՈՒՆԸ ԲԵՏՈՆԱՊԱՏԵԼՈՎ:
2. ՆԱԽԱՏԵՍԵԼ ԿԱԽՈՎԻ ՊԱՏԺԳԱՄԲԻ ԿՈՂԵՐԻ ԵՎ ՏԱԿԻ ՀԱՏՎԱԾԻ Ց/Ա ՍՎԱՂ -4.0մ²:
ՆԱԽԱՊԵՍ ՆԱԽԱՏԵՍԵԼՈՎ ՄԵՏ. ՏԱՐԵՐԻ ՎՐԱ ՀԱՄԱՊԱՏԱՍԽԱՆ ՄԵՏ. ՑԱՆՑ
3. ՀԱՏԱԿՆԵՐԸ ԻՐԱԿԱՆԱՑՆԵԼ Ց/Ա ՀԱՐԹԵՑՆՈՂ ՇԵՐՏՈՎ -3.00մ²:
4. ԲՈԼՈՐ ՇԻՆ. ԱՇԽԱՏԱՆՔՆԵՐԸ ԻՐԱԿԱՆԱՑՆԵԼ ՊԱՀՊԱՆԵԼՈՎ ԳՈՐԾՈՂ ԱՆՎՏԱՆԳՈՒԹՅԱՆ ՆՈՐՄԵՐԸ:

Հասցե. Լվովյան փող. Տուն.11,բն.53			ԵՐԵՎԱՆ ՔԱՂԱՔԻ ՆՈՐ ՆՈՐՔ ՎԱՐՉԱԿԱՆ ՇՐՋԱՆԻ ԲԱԶՄԱԲՆԱԿԱՐԱՆ ՇԵՆՔԵՐԻ ՊԱՏԾԳԱՄԲՆԵՐԻ ՅԻՄՆԱՆՈՐՈԳՈՒՄ	«ԵՔ-ՊԸԱՇՁԲ-15/44-1»		
				ՓՈՒԼ	ԹԵՐԹ	ԹԵՐ
				ԱՆ	13	7
ԿՈՆՍՏ.	Ռ.Դավթյան		ՀԱՏԱԿԱԳԾԻ ՊՐԱԳՄԵՆՏ +9.000 ՆԻՇԻ ՎՐԱ.	«ՀԱՁԱՐԱՇԵՆ» ՍՊԸ		

ՀԱՏԱԿԱԳԾԻ ՖՐԱԳՄԵՆՏ +9,000 ՆԻՇԻ ՎՐԱ. ՄԵՏԱՂԱԿԱՆ ՏԱՐՐԵՐԻ ՏԵՂԱԴՐՄԱՆ ՍԽԵՄԱ.

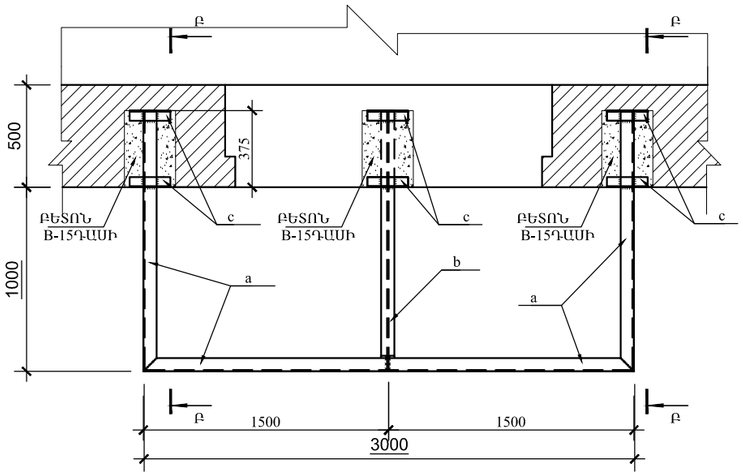

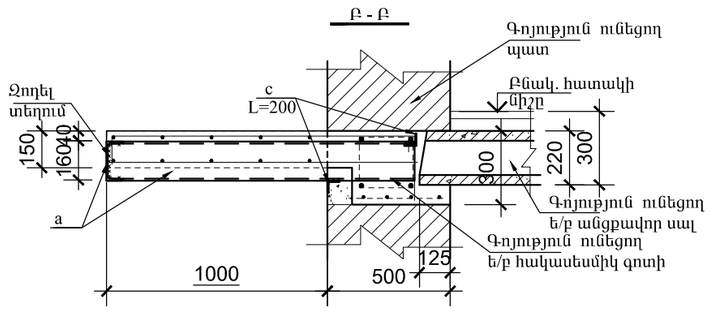

ՀԱՏԱԿԱԳԾԻ ՖՐԱԳՄԵՆՏ +9,000 ՆԻՇԻ ՎՐԱ. ՄԻԱՁՈՒՅԼ Ե/Բ ՍԱԼ ՍՄ-1-ի ՀԱՏԱԿԱԳԻԾ.

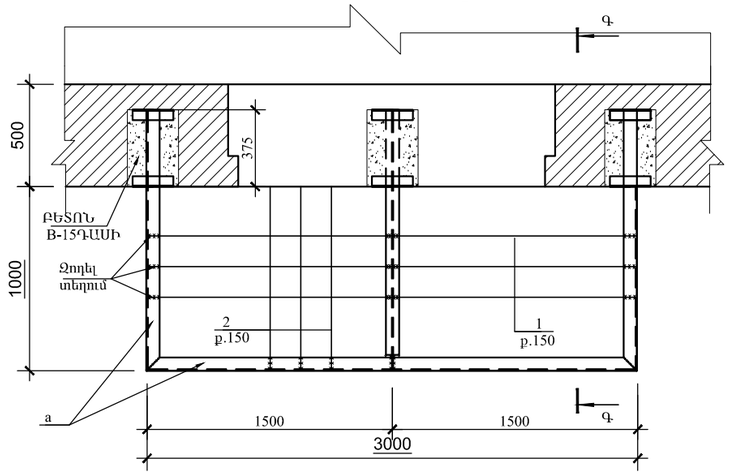

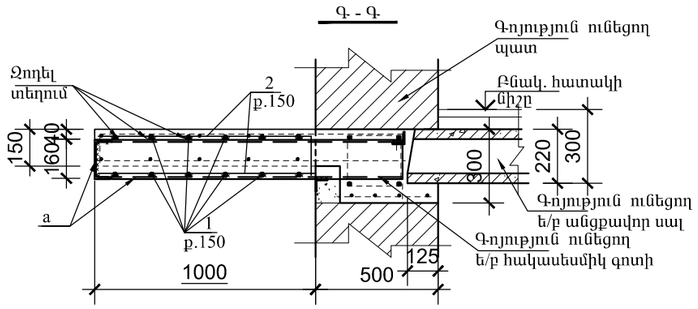

ՏԱՐՐԵՐԻ ՄԱՄՆԱԳԻՐ

ԴԻՐՔ	ՆՇԱՆԱԿՈՒՄ	ԱՆՎԱՆՈՒՄ	ՔԱՆ	ՔԱՇ կգ	ԾԱՆՈԹ.
	ՄԵՏԱՂԱԿԱՆ ՏԱՐՐԵՐ				
a		Швеллер 16 ГОСТ 8240-89 / С235 ГОСТ 27772-88* L=5700	1	80.9	
b		Двутавр 16 ГОСТ 8239-89 / С235 ГОСТ 27772-88* L=1350	1	20.9	
c		Уголок 50x5 ГОСТ8509-93 / С235 ГОСТ 27772-88* L=200	6	0.75	
	ՄԻԱՁՈՒՅԼ Ե/Բ ՏԱՐՐԵՐ				
		ՄԻԱՁՈՒՅԼ Ե/Բ ՊԱՏԺԳԱՄԲ ՊՄ-1/ 1հատ/			
1	ГОСТ 5781-82*	Ø12 A500C L=36000	1	32.0	
2	ГОСТ 5781-82*	Ø12 A500C L=40000	1	35.5	
		ԲԵՏՈՆ B-15 ԴԱՍԻ			0,60մ³

ՊՈՂՊԱՏԻ ԾԱԽՍԻ ԱՄՓՈՓԱԳԻՐ ՄԵԿ Ե-Բ ՏԱՐՐԻ ՀԱՄԱՐ. կգ

ՏԱՐՐԻ ՄԱԿՆԻՇԸ	ԱՄՐԱՆԱՅԻՆ ՇԻՆՎԱԾՔՆԵՐ				
	ԱՄՐԱՆԻ ԴԱՍԸ				ԸՆԴՀԱՄ.
	A500C				
	ГОСТ 5781-82*				
	Ø12			ԸՆԴ.	
ՊՄ-1	67.0			67.0	67.0

ԵՐԵՎԱՆ ՔԱՂԱՔԻ ՆՈՐ ՆՈՐՔ ՎԱՐՉԱԿԱՆ ՇՐՋԱՆԻ ԲԱԶՄԱԲՆԱԿԱՐԱՆ ՇԵՆՔԵՐԻ ՊԱՏԾԳԱՄԲՆԵՐԻ ՀԻՄՆԱՆՈՐՈԳՈՒՄ Հասցե. Լվովյան փող. Տուն.11,բն.53				«ԵՔ-ՊԸԱԾՁԲ-15/44-1»	
				ՓՈՒԼ	ԹԵՐԹ	ԹԵՐ
				ԱՆ	14	7
ԿՈՆՍՏ.	Ռ.Դավթյան		ՀԱՏԱԿԱԳԾԻ ՖՐԱԳՄԵՆՏ +9.000 ՆԻՇԻ ՎՐԱ.	«ՀԱՁԱՐԱՇԵՆ» ՍՊԸ	

Հասցե. ԼՎՈՎՅԱՆ Փող. Տուն-21, բն.-20

ՀԱՏԱԿԱԳԾԻ ՖՐԱԳՄԵՆՏ +9,000 ՆԻՇԻ ՎՐԱ.
/ ՉԱՓԱԳՐՈՒԹՅՈՒՆ/

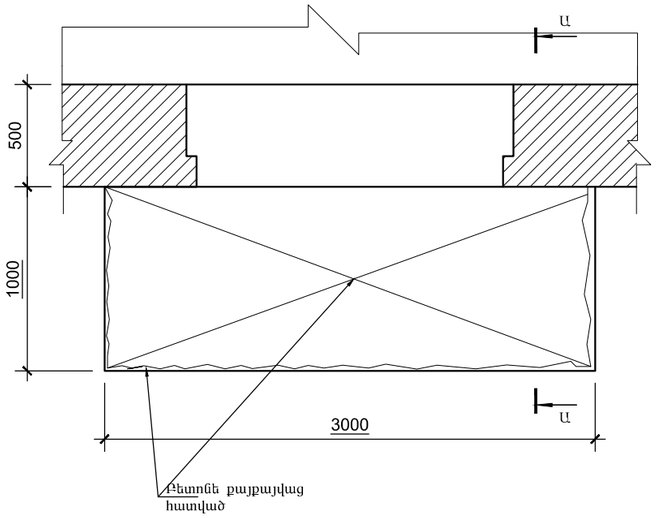

ՀԱՏԱԿԱԳԾԻ ՖՐԱԳՄԵՆՏ +9,000 ՆԻՇԻ ՎՐԱ.
/ ՔԱՆԴՄԱՆ ՀԵՐԹԱԿԱՆՈՒԹՅՈՒՆ/

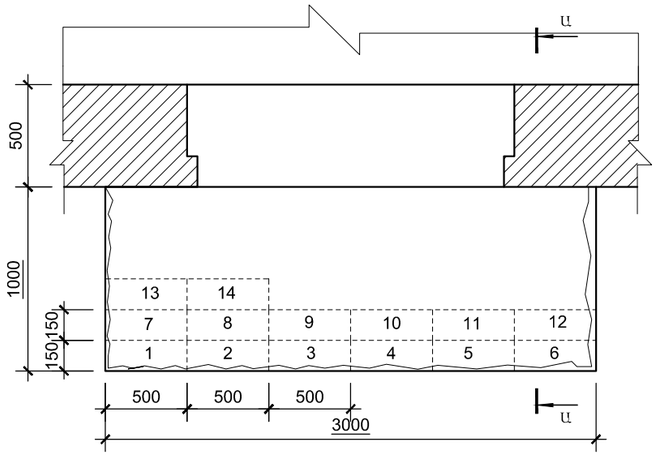

Ա - Ա

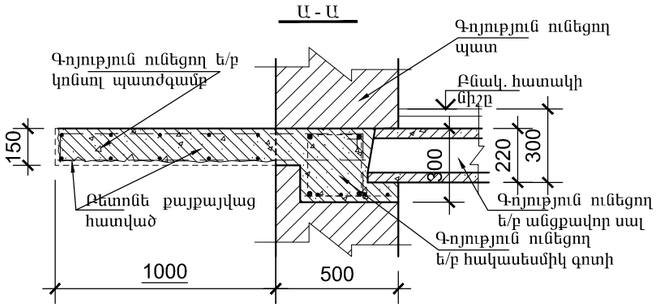

Ա - Ա

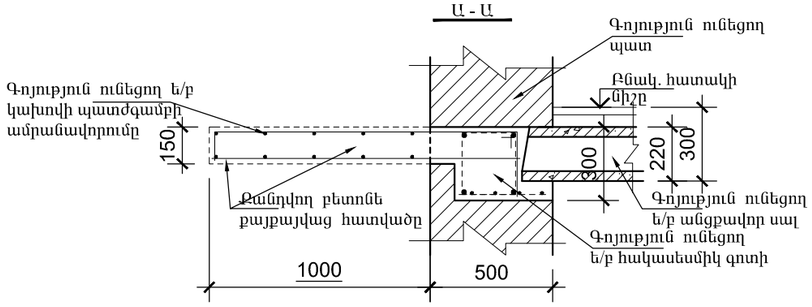

ԼՎՈՎՅԱՆ Փող. Տուն-21,բն.-20 ՀԱՍՑԵՈՎ՝ ԳՈՅՈՒԹՅՈՒՆ ՈՒՆԵՑՈՂ ԿԱԽՈՎԻ ՊԱՏԺԳԱՄԲԻ ՎԻՃԱԿԸ:

1. ԳՈՅՈՒԹՅՈՒՆ ՈՒՆԵՑՈՂ ԿԱԽՈՎԻ ՊԱՏԺԳԱՄԲԻ ԲԵՏՈՆԸ ԱՄԲՈՂՋՈՒԹՅԱՄԲ ՔԱՅՔԱՅՎԱԾ Է: ՊԱՏԺԳԱՄԲԻ ԱՄՐԱՆԱՎՈՐՈՒՄԸ ԲԵՏՈՆԻ ՎԱՏ ՎԻՃԱԿԻ ՊԱՏՃԱՌՈՎ ՆՈՒՅՆՊԵՍ ՔԱՅՔԱՅՎԱԾ Է:
ԿԱԽՈՎԻ ՊԱՏԺԳԱՄԲԻ ՈՒԺԵՂԱՅՏԱՆ ՆՊԱՏԱԿՈՎ, ՊԱՀՊԱՆԵԼՈՎ ԲՈԼՈՐ ԳՈՐԾՈՂ ԱՆՎՏԱՆԳՈՒԹՅԱՆ ՆՈՐՄԵՐԸ ՇԻՆ. ԱՇԽԱՏԱՆՔՆԵՐԸ ԻՐԱԿԱՆԱՑՆԵԼՈՒՑ, ՔԱՆԴԵԼ ՊԱՏԺԳԱՄԲԻ ԲԵՏՈՆԸ՝ ՀԱՄԱՁԱՅՆ ԳԾԱԳՐՈՒՄ ՆՇՎԱԾ ՀԵՐԹԱԿԱՆՈՒԹՅԱՆ /ՆԱՅԵԼ ՀԱՏԱԿԱԳԾ/ ՉՎՆԱՍԵԼՈՎ ՊԱՏԺԳԱՄԲԻ ԱՇԽԱՏՈՂ ԱՄՐԱՆԱՎՈՐՈՒՄԸ:
ՀԱՏԱԿԱԳԾՈՒՄ ՆՇՎԱԾ ՀԱՏՎԱԾՆԵՐՈՒՄ ԲԱՑԵԼ ԽՈՐՈՉ, ԳՈՅՈՒԹՅՈՒՆ ՈՒՆԵՑՈՂ ՊԱՏԵՐԻ ԵՎ ՀԱԿԱՍԵՍՄԻԿ ԳՈՏՈՒ ՄԵՋ ՉՎՆԱՍԵԼՈՎ ԳՈՏՈՒ ԱՄՐԱՆԱՎՈՐՈՒՄԸ /350x250x160h/: ՏԵՂԱԴՐԵԼ ՄԵՏԱՂԱԿԱՆ ՏԱՐՐԵՐ ԵՎ ԲԵՏՈՆԱՊԱՏԵԼ ՆՇՎԱԾ ԽՈՐՈՉՆԵՐԸ:
ՄԵՏԱՂԱԿԱՆ ՏԱՐՐԵՐԻ ՎՐԱ ՏԵՂԱԴՐԵԼ ՆՈՐ ՎԵՐԱՆՈՐՈԳՎՈՂ ՊԱՏԺԳԱՄԲԻ ԱՄՐԱՆԱՎՈՐՈՒՄԸ: ՁՈՒԴԵԼ ՎԵՐԸ ՆՇՎԱԾԸ ՄԵՏԱՂԱԿԱՆ ՏԱՐՐԵՐԻՆ: ՈՐԻՑ ՀԵՏՈ ՎԵՐԱԿԱՆԳՆԵԼ ՊԱՏԺԳԱՄԲԻ ԱՄԲՈՂՋԹՈՒԹՅՈՒՆԸ ԲԵՏՈՆԱՊԱՏԵԼՈՎ:
2. ՆԱԽԱՏԵՍԵԼ ԿԱԽՈՎԻ ՊԱՏԺԳԱՄԲԻ ԿՈՂԵՐԻ ԵՎ ՏԱԿԻ ՀԱՏՎԱԾԻ Ց/Ա ՄՎԱՂ -4.0մ²:
ՆԱԽԱՊԵՍ ՆԱԽԱՏԵՍԵԼՈՎ ՄԵՏ. ՏԱՐՐԵՐԻ ՎՐԱ ՀԱՄԱՊԱՏԱՄԽԱՆ ՄԵՏ. ՑԱՆՑ
3. ՀԱՏԱԿՆԵՐԸ ԻՐԱԿԱՆԱՑՆԵԼ Ց/Ա ՀԱՐԹԵՑՆՈՂ ՇԵՐՏՈՎ -3.00մ²:
4. ԲՈԼՈՐ ՇԻՆ. ԱՇԽԱՏԱՆՔՆԵՐԸ ԻՐԱԿԱՆԱՑՆԵԼ ՊԱՀՊԱՆԵԼՈՎ ԳՈՐԾՈՂ ԱՆՎՏԱՆԳՈՒԹՅԱՆ ՆՈՐՄԵՐԸ:

Հասցե. Լվովյան փող. Տուն.21,բն.20			ԵՐԵՎԱՆ ՔԱՂԱՔԻ ՆՈՐ ՆՈՐՔ ՎԱՐՉԱԿԱՆ ՇՐՋԱՆԻ ԲԱԶՄԱԲՆԱԿԱՐԱՆ ՇԵՆՔԵՐԻ ՊԱՏԾԳԱՄԲՆԵՐԻ ՀԻՄՆԱՆՈՐՈԳՈՒՄ	«ԵՔ-ՊԸԱԾՁԲ-15/44-1»		
				ՓՈՒԼ	ԹԵՐԹ	ԹԵՐ
				ԱՆ	15	7
ԿՈՆՍՏ.	Ռ.Դավթյան		ՀԱՏԱԿԱԳԾԻ ՖՐԱԳՄԵՆՏ +9.000 ՆԻՇԻ ՎՐԱ.	«ՀԱԶԱՐԱՇԵՆ» ՍՊԸ		

ՀԱՏԱԿԱԳԾԻ ՖՐԱԳՄԵՆՏ +9,000 ՆԻՇԻ ՎՐԱ. ՄԵՏԱՂԱԿԱՆ ՏԱՐՐԵՐԻ ՏԵՂԱԴՐՄԱՆ ՍԽԵՄԱ.

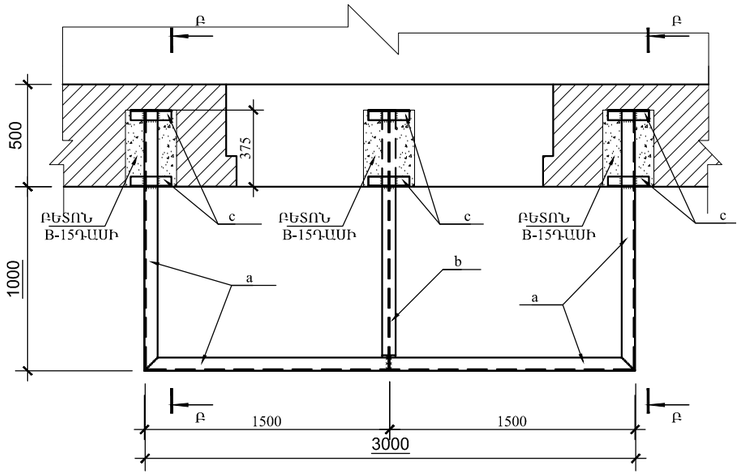

ՀԱՏԱԿԱԳԾԻ ՖՐԱԳՄԵՆՏ +9,000 ՆԻՇԻ ՎՐԱ. ՄԻԱՁՈՒՅԼ Ե/Բ ՍԱԼ ՍՄ-1-ի ՀԱՏԱԿԱԳԻԾ.

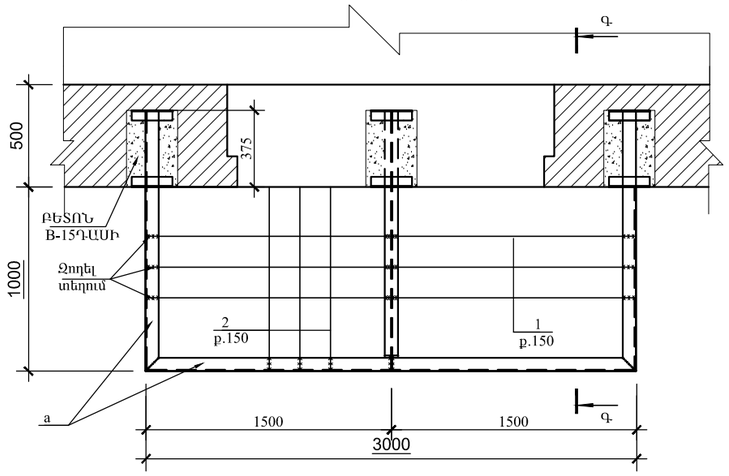

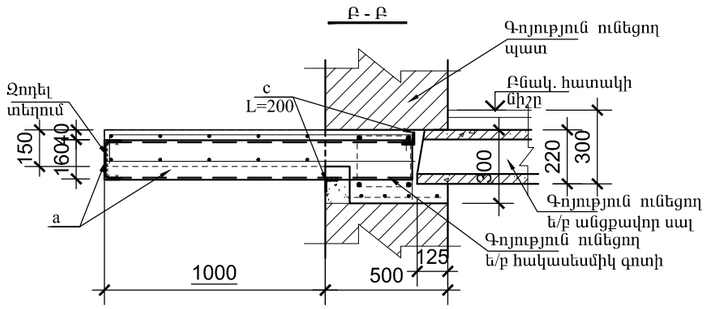

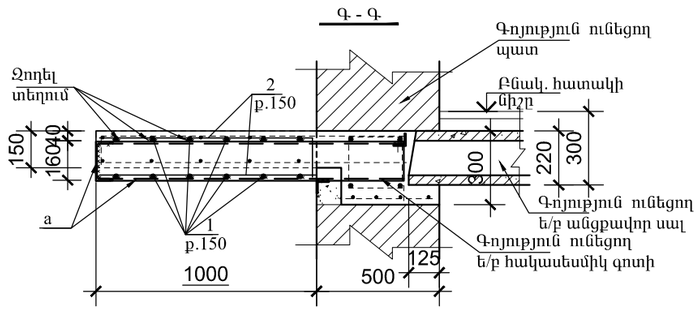

ՏԱՐՐԵՐԻ ՄԱՄՆԱԳԻՐ

ԴԻՐՔ	ՆՇԱՆԱԿՈՒՄ	ԱՆՎԱՆՈՒՄ	ՔԱՆ	ՔԱՇ կգ	ԾԱՆՈԹ.
	ՄԵՏԱՂԱԿԱՆ ՏԱՐՐԵՐ				
a		Швеллер 16 ГОСТ 8240-89 / С235 ГОСТ 27772-88* L=5700	1	80.9	
b		Двутавр 16 ГОСТ 8239-89 / С235 ГОСТ 27772-88* L=1350	1	20.9	
c		Уголок 50x5 ГОСТ8509-93 / С235 ГОСТ 27772-88* L=200	6	0.75	
	ՄԻԱՁՈՒՅԼ Ե/Բ ՏԱՐՐԵՐ				
		ՄԻԱՁՈՒՅԼ Ե/Բ ՊԱՏԺԳԱՄԲ ՊՄ-1/ 1հատ/			
1	ГОСТ 5781-82*	Ø12 A500C L=36000	1	32.0	
2	ГОСТ 5781-82*	Ø12 A500C L=40000	1	35.5	
		ԲԵՏՈՆ B-15 ԴԱՍԻ			0,60մ³

ՊՈՂՊԱՏԻ ԾԱԽՍԻ ԱՄՓՈՓԱԳԻՐ ՄԵԿ Ե-Բ ՏԱՐՐԻ ՀԱՄԱՐ. կգ

ՏԱՐՐԻ ՄԱԿՆԻՇԸ	ԱՄՐԱՆԱՅԻՆ ՇԻՆՎԱԾՔՆԵՐ				
	ԱՄՐԱՆԻ ԴԱՍԸ				ԸՆԴՀԱՄ.
	A500C				
	ГОСТ 5781-82*				
	Ø12			ԸՆԴ.	
ՊՄ-1	67.0			67.0	67.0

ԵՐԵՎԱՆ ՔԱՂԱՔԻ ՆՈՐ ՆՈՐՔ ՎԱՐՉԱԿԱՆ ՇՐՋԱՆԻ ԲԱԶՄԱԲՆԱԿԱՐԱՆ ՇԵՆՔԵՐԻ ՊԱՏՇԳԱՄԲՆԵՐԻ ՀԻՄՆԱՆՈՐՈԳՈՒՄ Հասցե. Լվովյան փող. Տուն.21,բն.20				«ԵՔ-ՊԸԱՇՁԲ-15/44-1»	
				ՓՈՒԼ	ԹԵՐԹ	ԹԵՐ
				ԱՆ	16	7
ԿՈՆՍՏ.	Ռ.Դավթյան		ՀԱՏԱԿԱԳԾԻ ՖՐԱԳՄԵՆՏ +9.000 ՆԻՇԻ ՎՐԱ.	«ՀԱՁԱՐԱՇԵՆ» ՍՊԸ	

Հասցե. ԼՎՈՎՅԱՆ Փող. Տուն-23, բն.-23

ՀԱՏԱԿԱԳԾԻ ՖՐԱԳՄԵՆՏ +9,000 ՆԻՇԻ ՎՐԱ.
/ ՉԱՓԱԳՐՈՒԹՅՈՒՆ/

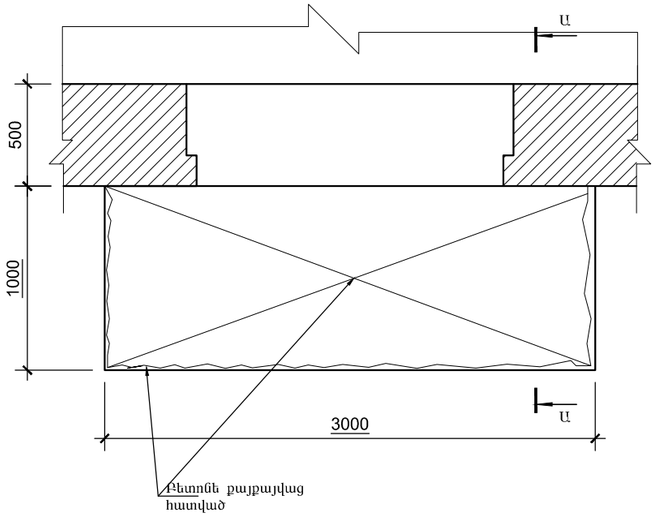

ՀԱՏԱԿԱԳԾԻ ՖՐԱԳՄԵՆՏ +9,000 ՆԻՇԻ ՎՐԱ.
/ ՔԱՆԴՄԱՆ ՀԵՐԹԱԿԱՆՈՒԹՅՈՒՆ/

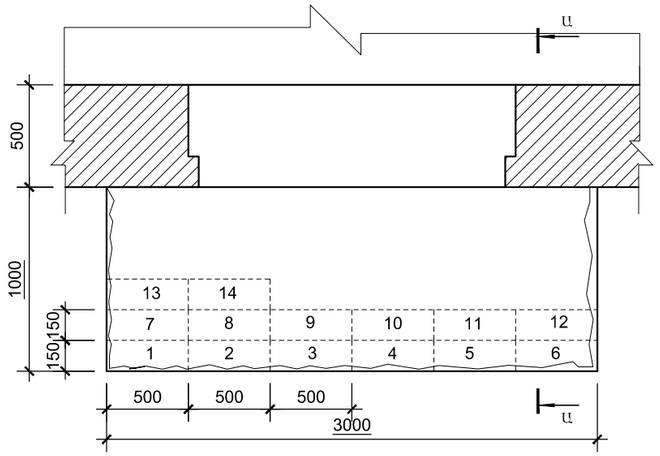

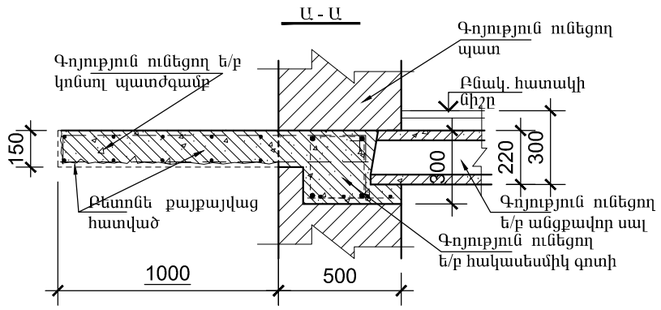

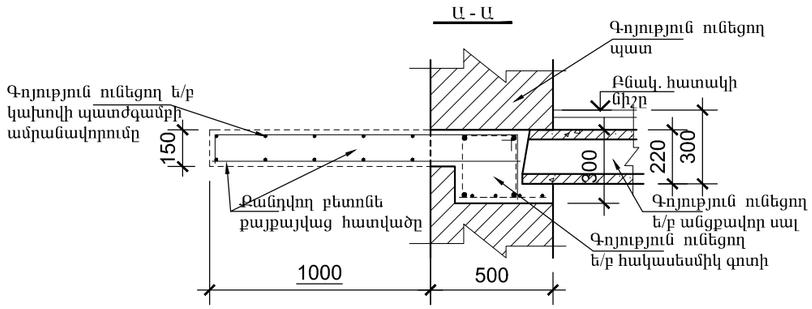

ԼՎՈՎՅԱՆ Փող. Տուն-23,բն.-23 ՀԱՍՑԵՈՎ՝ ԳՈՅՈՒԹՅՈՒՆ ՈՒՆԵՑՈՂ ԿԱԽՈՎԻ ՊԱՏԺԳԱՄԲԻ ՎԻՃԱԿԸ:

1. ԳՈՅՈՒԹՅՈՒՆ ՈՒՆԵՑՈՂ ԿԱԽՈՎԻ ՊԱՏԺԳԱՄԲԻ ԲԵՏՈՆԸ ԱՄԲՈՂՋՈՒԹՅԱՄԲ ՔԱՅՔԱՅՎԱԾ Է: ՊԱՏԺԳԱՄԲԻ ԱՄՐԱՆԱՎՈՐՈՒՄԸ ԲԵՏՈՆԻ ՎԱՏ ՎԻՃԱԿԻ ՊԱՏՃԱՌՈՎ ՆՈՒՅՆՊԵՍ ՔԱՅՔԱՅՎԱԾ Է:
ԿԱԽՈՎԻ ՊԱՏԺԳԱՄԲԻ ՈՒԺԵՂԱՑՄԱՆ ՆՊԱՏԱԿՈՎ, ՊԱՀՊԱՆԵԼՈՎ ԲՈԼՈՐ ԳՈՐԾՈՂ ԱՆՎԱՆԳՈՒԹՅԱՆ ՆՈՐՄԵՐԸ ՇԻՆ. ԱՇԽԱՏԱՆՔՆԵՐԸ ԻՐԱԿԱՆԱՑՆԵԼՈՒՑ, ՔԱՆԴԵԼ ՊԱՏԺԳԱՄԲԻ ԲԵՏՈՆԸ՝ ՀԱՄԱՁԱՅՆ ԳԾԱԳՐՈՒՄ ՆՇՎԱԾ ՀԵՐԹԱԿԱՆՈՒԹՅԱՆ /ՆԱՅԵԼ ՀԱՏԱԿԱԳԻԾ/ ՉՎՆԱՍԵԼՈՎ ՊԱՏԺԳԱՄԲԻ ԱՇԽԱՏՈՂ ԱՄՐԱՆԱՎՈՐՈՒՄԸ:
ՀԱՏԱԿԱԳԾՈՒՄ ՆՇՎԱԾ ՀԱՏՎԱԾՆԵՐՈՒՄ ԲԱՑԵԼ ԽՈՐՈՉ, ԳՈՅՈՒԹՅՈՒՆ ՈՒՆԵՑՈՂ ՊԱՏԵՐԻ ԵՎ ՀԱԿԱՍԵՍՄԻԿ ԳՈՏՈՒ ՄԵՋ ՉՎՆԱՍԵԼՈՎ ԳՈՏՈՒ ԱՄՐԱՆԱՎՈՐՈՒՄԸ /350x250x160h/: ՏԵՂԱԴՐԵԼ ՄԵՏԱՂԱԿԱՆ ՏԱՐՐԵՐ ԵՎ ԲԵՏՈՆԱՊԱՏԵԼ ՆՇՎԱԾ ԽՈՐՈՉՆԵՐԸ:
ՄԵՏԱՂԱԿԱՆ ՏԱՐՐԵՐԻ ՎՐԱ ՏԵՂԱԴՐԵԼ ՆՈՐ ՎԵՐԱՆՈՐՈԳՎՈՂ ՊԱՏԺԳԱՄԲԻ ԱՄՐԱՆԱՎՈՐՈՒՄԸ: ՋՈԴԵԼ ՎԵՐԸ ՆՇՎԱԾԸ ՄԵՏԱՂԱԿԱՆ ՏԱՐՐԵՐԻՆ: ՈՐԻՑ ՀԵՏՈ ՎԵՐԱԿԱՆԳՆԵԼ ՊԱՏԺԳԱՄԲԻ ԱՄԲՈՂՋՈՒԹՅՈՒՆԸ ԲԵՏՈՆԱՊԱՏԵԼՈՎ:
2. ՆԱԽԱՏԵՍԵԼ ԿԱԽՈՎԻ ՊԱՏԺԳԱՄԲԻ ԿՈՂԵՐԻ ԵՎ ՏԱԿԻ ՀԱՏՎԱԾԻ Ց/Ա ՍՎԱՂ -4.0մ²:
ՆԱԽԱՊԵՍ ՆԱԽԱՏԵՍԵԼՈՎ ՄԵՏ. ՏԱՐՐԵՐԻ ՎՐԱ ՀԱՄԱՊԱՏԱՍԽԱՆ ՄԵՏ. ՑԱՆՑ
3. ՀԱՏԱԿՆԵՐԸ ԻՐԱԿԱՆԱՑՆԵԼ Ց/Ա ՀԱՐԹԵՑՆՈՂ ՇԵՐՏՈՎ -3.00մ²:
4. ՄՇԱԿԵԼ ԿԱԽՈՎԻ ՊԱՏԺԳԱՄԲԻ ԿՈՂԵՐԸ ԵՎ ՏԱԿԻ ՀԱՏՎԱԾԸ ՋՐԱԿԱՅՈՒՆ ԱՐՏԱՔԻՆ ՃԱԿԱՏՆԵՐԻ ՀԱՄԱՐ ՆԵՐԿԵՐՈՎ -4.0մ²:
5. ԲՈԼՈՐ ՇԻՆ. ԱՇԽԱՏԱՆՔՆԵՐԸ ԻՐԱԿԱՆԱՑՆԵԼ ՊԱՀՊԱՆԵԼՈՎ ԳՈՐԾՈՂ ԱՆՎՏԱՆԳՈՒԹՅԱՆ ՆՈՐՄԵՐԸ:

Հասցե. Լվովյան փող. Տուն.23,բն.23			ԵՐԵՎԱՆ ՔԱՂԱՔԻ ՆՈՐ ՆՈՐՔ ՎԱՐՉԱԿԱՆ ՇՐՋԱՆԻ ԲԱԶՄԱԲՆԱԿԱՐԱՆ ՇԵՆՔԵՐԻ ՊԱՏԺԳԱՄԲՆԵՐԻ ՀԻՄՆԱՆՈՐՈԳՈՒՄ	«ԵՔ-ՊԸԱՇՁԲ-15/44-1»		
				ՓՈՒԼ	ԹԵՐԹ	ԹԵՐ
				ԱՆ	17	7
ԿՈՆՍՏ.	Ռ.Դավթյան		ՀԱՏԱԿԱԳԾԻ ՖՐԱԳՄԵՆՏ +9.000 ՆԻՇԻ ՎՐԱ.	«ՀԱՁԱՐԱՇԵՆ» ՍՊԸ		

ՀԱՏԱԿԱԳԾԻ ՖՐԱԳՄԵՆՏ +9,000 ՆԻՇԻ ՎՐԱ. ՄԵՏԱՂԱԿԱՆ ՏԱՐՐԵՐԻ ՏԵՂԱԴՐՄԱՆ ՍԽԵՄԱ.

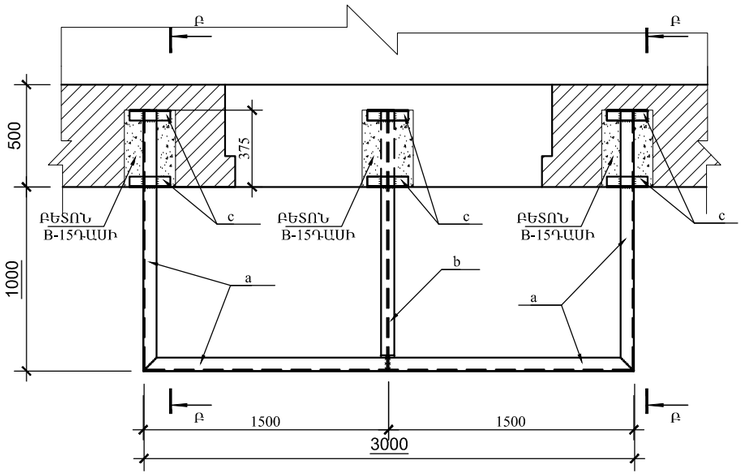

ՀԱՏԱԿԱԳԾԻ ՖՐԱԳՄԵՆՏ +9,000 ՆԻՇԻ ՎՐԱ. ՄԻԱՁՈՒՅԼ Ե/Բ ՍԱԼ ՍՄ-1-ի ՀԱՏԱԿԱԳԻԾ.

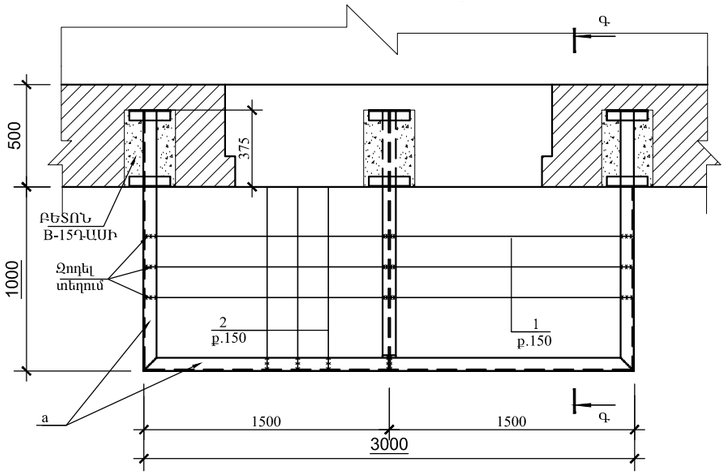

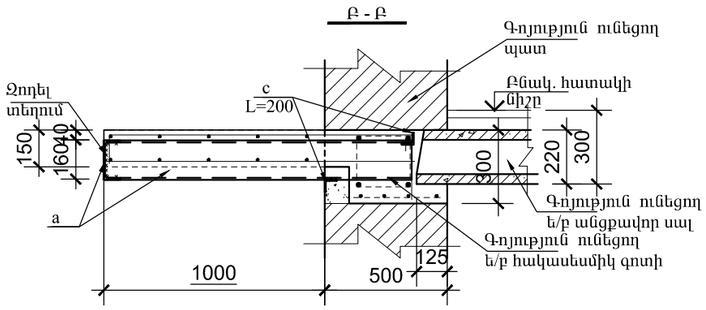

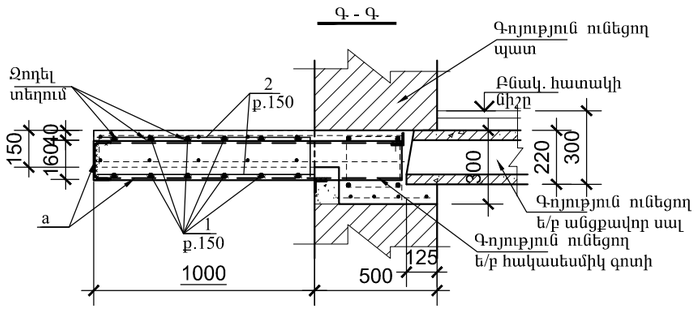

ՏԱՐՐԵՐԻ ՄԱՆՆԱԳԻՐ

ԴԻՐՔ	ՆՇԱՆԱԿՈՒՄ	ԱՆՎԱՆՈՒՄ	ՔԱՆ	ՔԱՇ կգ	ԾԱՆՈԹ.
	ՄԵՏԱՂԱԿԱՆ ՏԱՐՐԵՐ				
a		Швеллер 16 ГОСТ 8240-89 / С235 ГОСТ 27772-88* L=5700	1	80.9	
b		Двутавр 16 ГОСТ 8239-89 / С235 ГОСТ 27772-88* L=1350	1	20.9	
c		Уголок 50x5 ГОСТ8509-93 / С235 ГОСТ 27772-88* L=200	6	0.75	
	ՄԻԱՁՈՒՅԼ Ե/Բ ՏԱՐՐԵՐ				
		ՄԻԱՁՈՒՅԼ Ե/Բ ՊԱՏԺԳԱՄԲ ՊՄ-1/ 1հատ/			
1	ГОСТ 5781-82*	Ø12 A500C L=36000	1	32.0	
2	ГОСТ 5781-82*	Ø12 A500C L=40000	1	35.5	
		ԲԵՏՈՆ B-15 ԴԱՍԻ			0,60մ³

ՊՈՂՊԱՏԻ ԾԱԽՍԻ ԱՄՓՈՓԱԳԻՐ ՄԵԿ Ե-Բ ՏԱՐՐԻ ՀԱՄԱՐ. կգ

ՏԱՐՐԻ ՄԱԿՆԻՇԸ	ԱՄՐԱՆԱՅԻՆ ՇԻՆՎԱԾՔՆԵՐ				
	ԱՄՐԱՆԻ ԴԱՍԸ				ԸՆԴՀԱՄ.
	A500C				
	ГОСТ 5781-82*				
	Ø12			ԸՆԴ.	
ՊՄ-1	67.0			67.0	67.0

ԵՐԵՎԱՆ ՔԱՂԱՔԻ ՆՈՐ ՆՈՐՔ ՎԱՐՉԱԿԱՆ ՇՐՋԱՆԻ ԲԱԶՄԱԲՆԱԿԱՐԱՆ ՇԵՆՔԵՐԻ ՊԱՏԾԳԱՄԲՆԵՐԻ ՅԻՄՆԱՆՈՐՈԳՈՒՄ Հասցե. Լվովյան փող. Տուն.23,բն.23				«ԵՔ-ՊԸԱԾՁԲ-15/44-1»	
				ՓՈՒԼ	ԹԵՐԹ	ԹԵՐ
				ԱՆ	18	7
ԿՈՆՍՏ.	Ռ.Դավթյան		ՀԱՏԱԿԱԳԾԻ ՖՐԱԳՄԵՆՏ +9.000 ՆԻՇԻ ՎՐԱ.	«ՀԱԶԱՐԱՇԵՆ» ՍՊՄ	

Հասցե. ԼՎՈՎՅԱՆ Փող. Տուն-23, բն.-24

ՀԱՏԱԿԱԳԾԻ ՖՐԱԳՄԵՆՏ +12,000 ՆԻՇԻ ՎՐԱ.
/ ՉԱՓԱԳՐՈՒԹՅՈՒՆ/

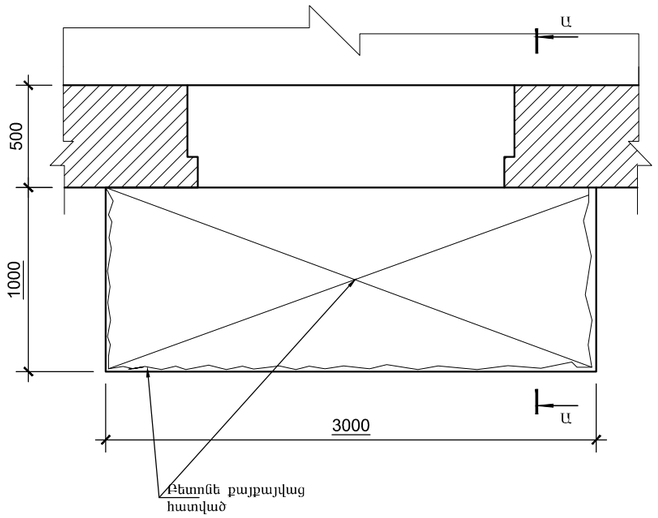

ՀԱՏԱԿԱԳԾԻ ՖՐԱԳՄԵՆՏ +12.000 ՆԻՇԻ ՎՐԱ.
/ ՔԱՆԴՄԱՆ ՀԵՐԹԱԿԱՆՈՒԹՅՈՒՆ/

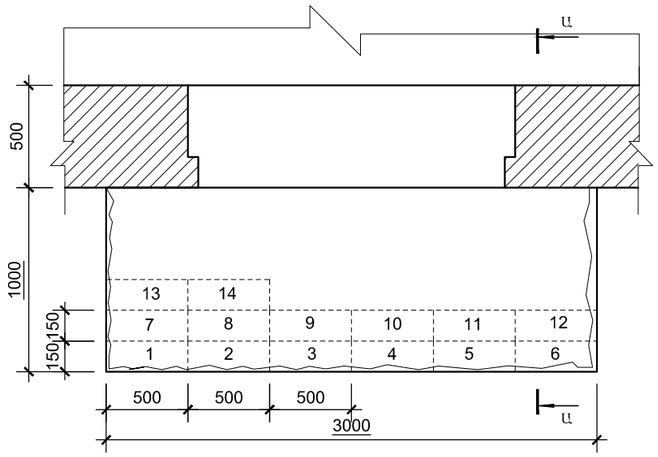

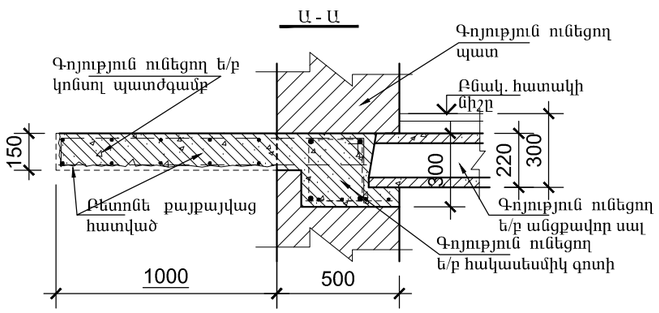

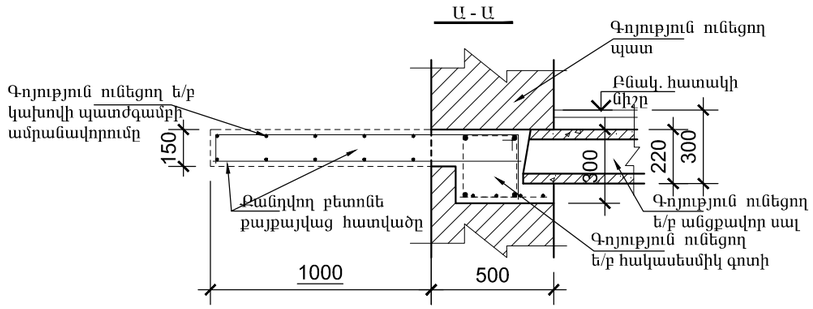

ԼՎՈՎՅԱՆ Փող. Տուն-23,բն.-24 ՀԱՍՑԵՈՎ՝ ԳՈՅՈՒԹՅՈՒՆ ՈՒՆԵՑՈՂ ԿԱԽՈՎԻ ՊԱՏԺԳԱՄԲԻ ՎԻՃԱԿԸ:

1. ԳՈՅՈՒԹՅՈՒՆ ՈՒՆԵՑՈՂ ԿԱԽՈՎԻ ՊԱՏԺԳԱՄԲԻ ԲԵՏՈՆԸ ԱՄԲՈՂՋՈՒԹՅԱՄԲ ՔԱՅՔԱՅՎԱԾ Է: ՊԱՏԺԳԱՄԲԻ ԱՄՐԱՆԱՎՈՐՈՒՄԸ ԲԵՏՈՆԻ ՎԱՏ ՎԻՃԱԿԻ ՊԱՏՃԱՌՈՎ ՆՈՒՅՆՊԵՍ ՔԱՅՔԱՅՎԱԾ Է:
ԿԱԽՈՎԻ ՊԱՏԺԳԱՄԲԻ ՈՒԺԵՂԱՑՄԱՆ ՆՊԱՏԱԿՈՎ, ՊԱՀՊԱՆԵԼՈՎ ԲՈԼՈՐ ԳՈՐԾՈՂ ԱՆՎՏԱՆԳՈՒԹՅԱՆ ՆՈՐՄԵՐԸ ՇԻՆ. ԱՇԽԱՏԱՆՔՆԵՐԸ ԻՐԱԿԱՆԱՑՆԵԼՈՒՑ, ՔԱՆԴԵԼ ՊԱՏԺԳԱՄԲԻ ԲԵՏՈՆԸ՝ ՀԱՄԱՁԱՅՆ ԳԾԱԳՐՈՒՄ ՆՇՎԱԾ ՀԵՐԹԱԿԱՆՈՒԹՅԱՆ /ՆԱՅԵԼ ՀԱՏԱԿԱԳԻԾ/ ՉՎՆԱՍԵԼՈՎ ՊԱՏԺԳԱՄԲԻ ԱՇԽԱՏՈՂ ԱՄՐԱՆԱՎՈՐՈՒՄԸ:
ՀԱՏԱԿԱԳԾՈՒՄ ՆՇՎԱԾ ՀԱՏՎԱԾՆԵՐՈՒՄ ԲԱՑԵԼ ԽՈՐՈՉ, ԳՈՅՈՒԹՅՈՒՆ ՈՒՆԵՑՈՂ ՊԱՏԵՐԻ ԵՎ ՀԱԿԱՍԵՍՄԻԿ ԳՈՏՈՒ ՄԵՋ ՉՎՆԱՍԵԼՈՎ ԳՈՏՈՒ ԱՄՐԱՆԱՎՈՐՈՒՄԸ /350x250x160h/: ՏԵՂԱԴՐԵԼ ՄԵՏԱՂԱԿԱՆ ՏԱՐՐԵՐ ԵՎ ԲԵՏՈՆԱՊԱՏԵԼ ՆՇՎԱԾ ԽՈՐՈՉՆԵՐԸ:
ՄԵՏԱՂԱԿԱՆ ՏԱՐՐԵՐԻ ՎՐԱ ՏԵՂԱԴՐԵԼ ՆՈՐ ՎԵՐԱՆՈՐՈԳՎՈՂ ՊԱՏԺԳԱՄԲԻ ԱՄՐԱՆԱՎՈՐՈՒՄԸ: ԶՈԴԵԼ ՎԵՐԸ ՆՇՎԱԾԸ ՄԵՏԱՂԱԿԱՆ ՏԱՐՐԵՐԻՆ: ՈՐԻՑ ՀԵՏՈ ՎԵՐԱԿԱՆԳՆԵԼ ՊԱՏԺԳԱՄԲԻ ԱՄԲՈՂՋՈՒԹՅՈՒՆԸ ԲԵՏՈՆԱՊԱՏԵԼՈՎ:
2. ՆԱԽԱՏԵՍԵԼ ԿԱԽՈՎԻ ՊԱՏԺԳԱՄԲԻ ԿՈՂԵՐԻ ԵՎ ՏԱԿԻ ՀԱՏՎԱԾԻ Ց/Ա ՍՎԱՂ -4.0մ²:
ՆԱԽԱՊԵՍ ՆԱԽԱՏԵՍԵԼՈՎ ՄԵՏ. ՏԱՐՐԵՐԻ ՎՐԱ ՀԱՄԱՊԱՏԱՍԽԱՆ ՄԵՏ. ՑԱՆՑ
3. ՀԱՏԱԿՆԵՐԸ ԻՐԱԿԱՆԱՑՆԵԼ Ց/Ա ՀԱՐԹԵՑՆՈՂ ՇԵՐՏՈՎ -3.00մ²:
4. ՄՇԱԿԵԼ ԿԱԽՈՎԻ ՊԱՏԺԳԱՄԲԻ ԿՈՂԵՐԸ ԵՎ ՏԱԿԻ ՀԱՏՎԱԾԸ ՋՐԱԿԱՅՈՒՆ ԱՐՏԱՔԻՆ ՃԱԿԱՏՆԵՐԻ ՀԱՄԱՐ ՆԵՐԿԵՐՈՎ -4.0մ²:
5. ԲՈԼՈՐ ՇԻՆ. ԱՇԽԱՏԱՆՔՆԵՐԸ ԻՐԱԿԱՆԱՑՆԵԼ ՊԱՀՊԱՆԵԼՈՎ ԳՈՐԾՈՂ ԱՆՎՏԱՆԳՈՒԹՅԱՆ ՆՈՐՄԵՐԸ:

ԵՐԵՎԱՆ ՔԱՂԱՔԻ ՆՈՐ ՆՈՐՔ ՎԱՐՉԱԿԱՆ ՇՐՋԱՆԻ ԲԱԶՄԱԲՆԱԿԱՐԱՆ ՇԵՆՔԵՐԻ ՊԱՏԾԳԱՄԲՆԵՐԻ ՀԻՄՆԱՆՈՐՈԳՈՒՄ Հասցե. Լվովյան փող. Տուն.23,բն.24				«ԵՔ-ՊԸԱԾՁԲ-15/44-1»		
				ՓՈՒԼ	ԹԵՐԹ	ԹԵՐ
				ԱՆ	19	7
ԿՈՆՍՏ.	Ռ.Դավթյան		ՀԱՏԱԿԱԳԾԻ ՖՐԱԳՄԵՆՏ +12.000 ՆԻՇԻ ՎՐԱ.	«ՀԱՁԱՐԱՇԵՆ» ՍՊԸ		

ՀԱՏԱԿԱԳԾԻ ՖՐԱԳՄԵՆՏ +12,000 ՆԻՇԻ ՎՐԱ. ՄԵՏԱՂԱԿԱՆ ՏԱՐՐԵՐԻ ՏԵՂԱԴՐՄԱՆ ՍԽԵՄԱ.

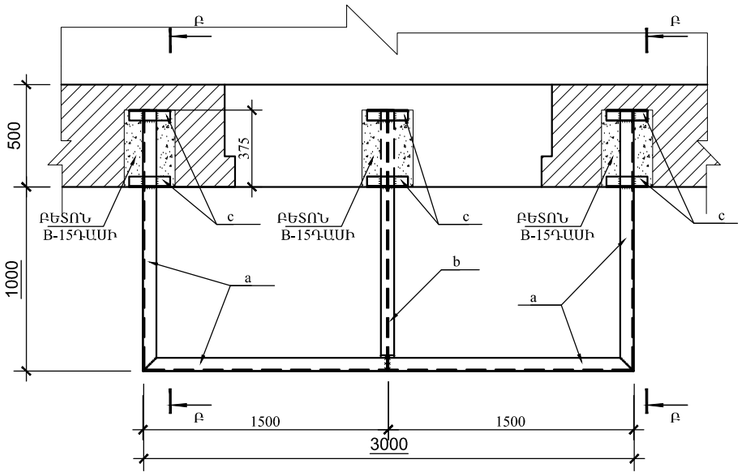

ՀԱՏԱԿԱԳԾԻ ՖՐԱԳՄԵՆՏ +12,000 ՆԻՇԻ ՎՐԱ. ՄԻԱՁՈՒՅԼ Ե/Բ ՍԱԼ ՍՄ-1-ի ՀԱՏԱԿԱԳԻԾ.

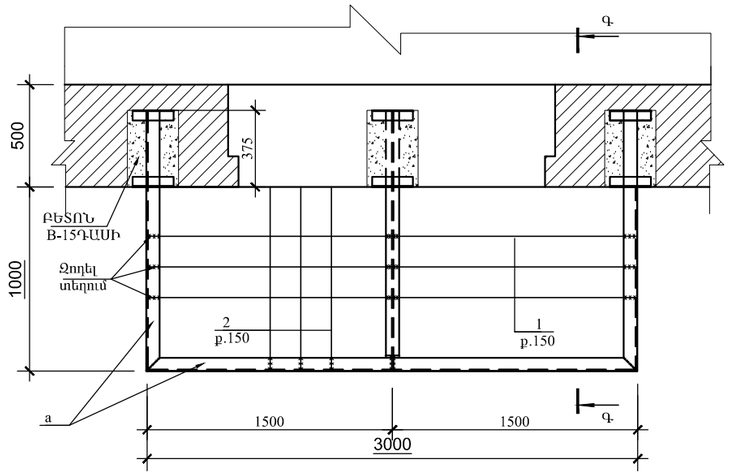

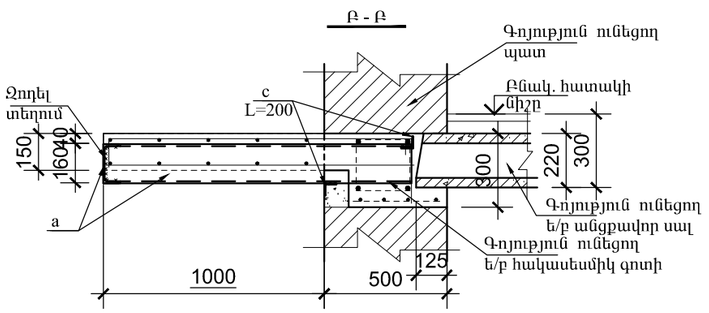

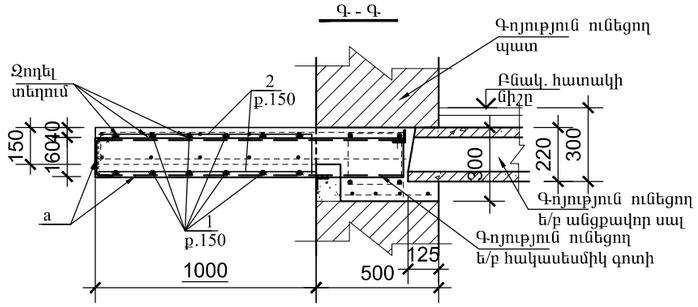

ՏԱՐՐԵՐԻ ՄԱՄՆԱԳԻՐ

ԴԻՐՔ	ՆՇԱՆԱԿՈՒՄ	ԱՆՎԱՆՈՒՄ	ՔԱՆ	ՔԱՇ կգ	ԾԱՆՈԹ.
	ՄԵՏԱՂԱԿԱՆ ՏԱՐՐԵՐ				
a		Швеллер 16 ГОСТ 8240-89 / C235 ГОСТ 27772-88* L=5700	1	80.9	
b		Двутавр 16 ГОСТ 8239-89 / C235 ГОСТ 27772-88* L=1350	1	20.9	
c		Уголок 50x5 ГОСТ8509-93 / C235 ГОСТ 27772-88* L=200	6	0.75	
	ՄԻԱՁՈՒՅԼ Ե/Բ ՏԱՐՐԵՐ				
		ՄԻԱՁՈՒՅԼ Ե/Բ ՊԱՏԺԳԱՄԲ ՊՄ-1/ 1հատ/			
1	ГОСТ 5781-82*	Ø12 A500C L=36000	1	32.0	
2	ГОСТ 5781-82*	Ø12 A500C L=40000	1	35.5	
		ԲԵՏՈՆ B-15 ԴԱՍԻ			0,60մ³

ՊՈՂՊԱՏԻ ԾԱԽՍԻ ԱՄՓՈՓԱԳԻՐ ՄԵԿ Ե-Բ ՏԱՐՐԻ ՀԱՄԱՐ. կգ

ՏԱՐՐԻ ՄԱԿՆԻՇԸ	ԱՄՐԱՆԱՅԻՆ ՇԻՆՎԱԾՔՆԵՐ				
	ԱՄՐԱՆԻ ԴԱՍԸ				ԸՆԴՀԱՄ.
	A500C				
	ГОСТ 5781-82*				
	Ø12			ԸՆԴ.	
ՊՄ-1	67.0			67.0	67.0

ԵՐԵՎԱՆ ՔԱՂԱՔԻ ՆՈՐ ՆՈՐՔ ՎԱՐՉԱԿԱՆ ՇՐՋԱՆԻ ԲԱԶՄԱԲՆԱԿԱՐԱՆ ՇԵՆՔԵՐԻ ՊԱՏՇԳԱՄԲՆԵՐԻ ՀԻՄՆԱՆՈՐՈԳՈՒՄ Հասցե. Լվովյան փող. Տուն.23,բն.24				«ԵՔ-ՊԸԱՇՁԲ-15/44-1»	
				ՓՈՒԼ	ԹԵՐԹ	ԹԵՐ
				ԱՆ	20	7
ԿՈՆՍՏ.	Ռ.Դավթյան		ՀԱՏԱԿԱԳԾԻ ՖՐԱԳՄԵՆՏ +12.000 ՆԻՇԻ ՎՐԱ.	«ՀԱՁԱՐԱՇԵՆ» ՍՊԸ		

Հասցե. ՆԱՆՍԵՆ Փող. Տուն-21, բն.-33

ՀԱՏԱԿԱԳԾԻ ՖՐԱԳՄԵՆՏ +9,000 ՆԻՇԻ ՎՐԱ. / ՉԱՓԱԳՐՈՒԹՅՈՒՆ/

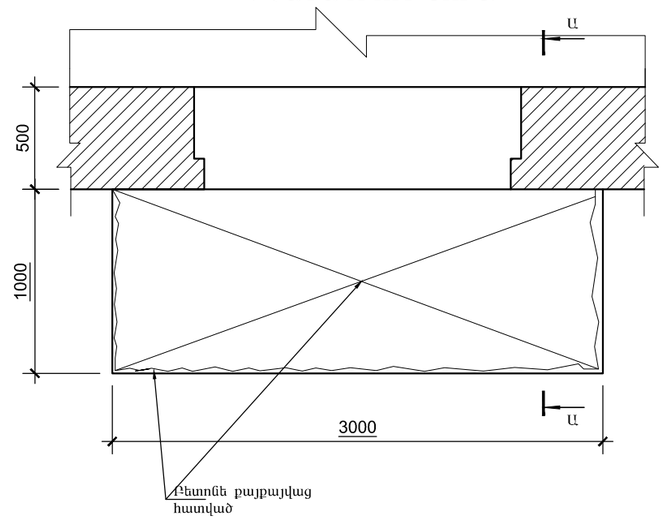

ՀԱՏԱԿԱԳԾԻ ՖՐԱԳՄԵՆՏ +9,000 ՆԻՇԻ ՎՐԱ. / ՔԱՆԴՄԱՆ ՀԵՐԹԱԿԱՆՈՒԹՅՈՒՆ/

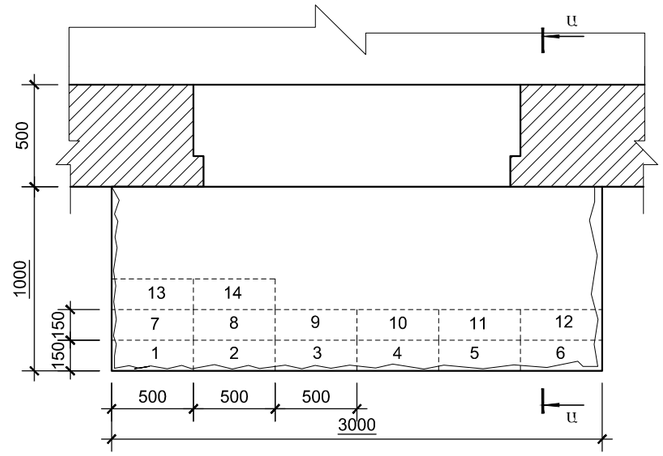

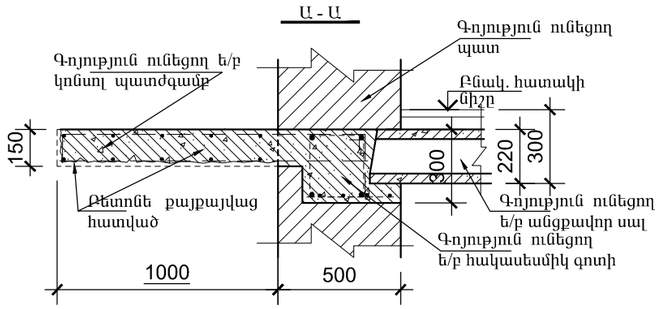

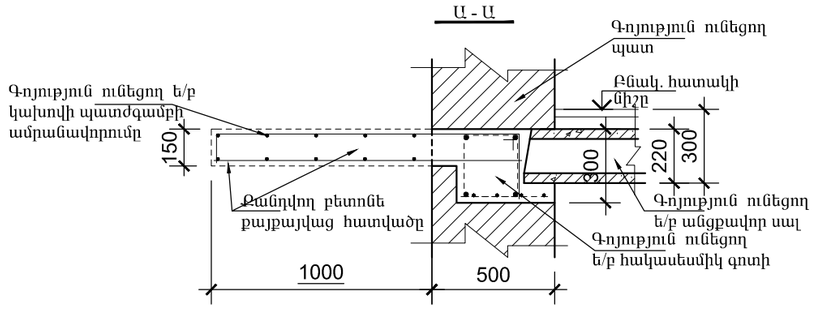

ՆԱՆՍԵՆ Փող. Տուն-21,բն.-33 ՀԱՍՑԵՈՎ՝ ԳՈՅՈՒԹՅՈՒՆ ՈՒՆԵՑՈՂ ԿԱԽՈՎԻ ՊԱՏԺԳԱՄԲԻ ՎԻՃԱԿԸ:

1. ԳՈՅՈՒԹՅՈՒՆ ՈՒՆԵՑՈՂ ԿԱԽՈՎԻ ՊԱՏԺԳԱՄԲԻ ԲԵՏՈՆԸ ԱՄԲՈՂՋՈՒԹՅԱՄԲ ՔԱՅՔԱՅՎԱԾ Է: ՊԱՏԺԳԱՄԲԻ ԱՄՐԱՆԱՎՈՐՈՒՄԸ ԲԵՏՈՆԻ ՎԱՏ ՎԻՃԱԿԻ ՊԱՏՃԱՌՈՎ ՆՈՒՅՆՊԵՍ ՔԱՅՔԱՅՎԱԾ Է:
ԿԱԽՈՎԻ ՊԱՏԺԳԱՄԲԻ ՈՒԺԵՂԱՑՄԱՆ ՆՊԱՏԱԿՈՎ, ՊԱՀՊԱՆԵԼՈՎ ԲՈԼՈՐ ԳՈՐԾՈՂ ԱՆՎՏԱՆԳՈՒԹՅԱՆ ՆՈՐՄԵՐԸ ՇԻՆ. ԱՇԽԱՏԱՆՔՆԵՐԸ ԻՐԱԿԱՆԱՑՆԵԼՈՒՑ, ՔԱՆԴԵԼ ՊԱՏԺԳԱՄԲԻ ԲԵՏՈՆԸ՝ ՀԱՄԱՁԱՅՆ ԳԾԱԳՐՈՒՄ ՆՇՎԱԾ ՀԵՐԹԱԿԱՆՈՒԹՅԱՆ /ՆԱՅԵԼ ՀԱՏԱԿԱԳԾ/ ՉՎՆԱՍԵԼՈՎ ՊԱՏԺԳԱՄԲԻ ԱՇԽԱՏՈՂ ԱՄՐԱՆԱՎՈՐՈՒՄԸ:
ՀԱՏԱԿԱԳԾՈՒՄ՝ ՆՇՎԱԾ ՀԱՏՎԱԾՆԵՐՈՒՄ ԲԱՑԵԼ ԽՈՐՈՉ, ԳՈՅՈՒԹՅՈՒՆ ՈՒՆԵՑՈՂ ՊԱՏԵՐԻ ԵՎ ՀԱԿԱՍԵՍՄԻԿ ԳՈՏՈՒ ՄԵՋ ՉՎՆԱՍԵԼՈՎ ԳՈՏՈՒ ԱՄՐԱՆԱՎՈՐՈՒՄԸ /350x250x160h/: ՏԵՂԱԴՐԵԼ ՄԵՏԱՂԱԿԱՆ ՏԱՐՐԵՐ ԵՎ ԲԵՏՈՆԱՊԱՏԵԼ ՆՇՎԱԾ ԽՈՐՈՉՆԵՐԸ:
ՄԵՏԱՂԱԿԱՆ ՏԱՐՐԵՐԻ ՎՐԱ ՏԵՂԱԴՐԵԼ ՆՈՐ ՎԵՐԱՆՈՐՈԳՎՈՂ ՊԱՏԺԳԱՄԲԻ ԱՄՐԱՆԱՎՈՐՈՒՄԸ: ԶՈՌԵԼ ՎԵՐԸ ՆՇՎԱԾԸ ՄԵՏԱՂԱԿԱՆ ՏԱՐՐԵՐԻՆ: ՈՐԻՑ ՀԵՏՈ ՎԵՐԱԿԱՆԳՆԵԼ ՊԱՏԺԳԱՄԲԻ ԱՄԲՈՂՋՈՒԹՅՈՒՆԸ ԲԵՏՈՆԱՊԱՏԵԼՈՎ:
2. ՆԱԽԱՏԵՍԵԼ ԿԱԽՈՎԻ ՊԱՏԺԳԱՄԲԻ ԿՈՂԵՐԻ ԵՎ ՏԱԿԻ ՀԱՏՎԱԾԻ Ց/Ա ՍՎԱՂ -4.0մ²:
ՆԱԽԱՊԵՍ ՆԱԽԱՏԵՍԵԼՈՎ ՄԵՏ. ՏԱՐՐԵՐԻ ՎՐԱ ՀԱՄԱՊԱՏԱՍԽԱՆ ՄԵՏ. ՑԱՆՑ
3. ՀԱՏԱԿՆԵՐԸ ԻՐԱԿԱՆԱՑՆԵԼ Ց/Ա ՀԱՐԹԵՑՆՈՂ ՇԵՐՏՈՎ -3.00մ²:
4. ԲՈԼՈՐ ՇԻՆ. ԱՇԽԱՏԱՆՔՆԵՐԸ ԻՐԱԿԱՆԱՑՆԵԼ ՊԱՀՊԱՆԵԼՈՎ ԳՈՐԾՈՂ ԱՆՎՏԱՆԳՈՒԹՅԱՆ ՆՈՐՄԵՐԸ:

Հասցե. Նանսեն փող. Տուն.21,բն.33			ԵՐԵՎԱՆ ՔԱՂԱՔԻ ՆՈՐ ՆՈՐՔ ՎԱՐՉԱԿԱՆ ՇՐՋԱՆԻ ԲԱԶՄԱԲՆԱԿԱՐԱՆ ՇԵՆՔԵՐԻ ՊԱՏԾԳԱՄԲՆԵՐԻ ՀԻՄՆԱՆՈՐՈԳՈՒՄ	«ԵՔ-ՊԸԱՇՁԲ-15/44-1»		
				ՓՈՒԼ	ԹԵՐԹ	ԹԵՐ
				ԱՆ	21	7
ԿՈՆՍՏ.	Ռ.Դավթյան		ՀԱՏԱԿԱԳԾԻ ՖՐԱԳՄԵՆՏ +9.000 ՆԻՇԻ ՎՐԱ.	«ՀԱՁԱՐԱՇԵՆ» ՍՊԸ		

ՀԱՏԱԿԱԳԾԻ ՖՐԱԳՄԵՆՏ +9,000 ՆԻՇԻ ՎՐԱ.
ՄԵՏԱՂԱԿԱՆ ՏԱՐԲԵՐԻ ՏԵՂԱԴՐՄԱՆ ՍԽԵՄԱ.

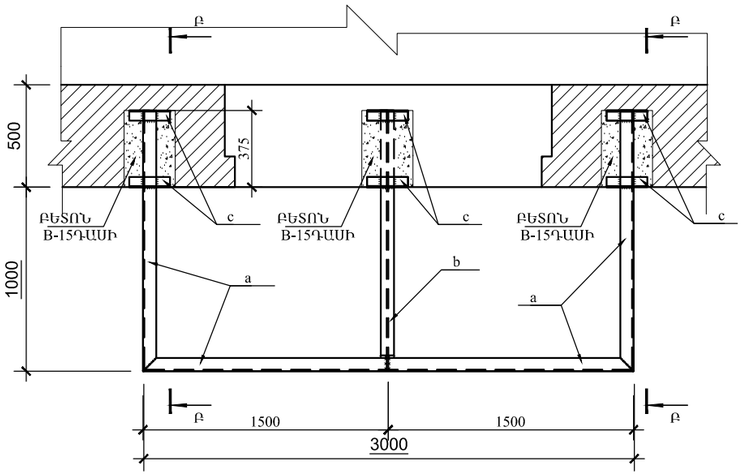

ՀԱՏԱԿԱԳԾԻ ՖՐԱԳՄԵՆՏ +9,000 ՆԻՇԻ ՎՐԱ.
ՄԻԱՁՈՒՅԼ Ե/Բ ՍԱԼ ՍՄ-1-ի ՀԱՏԱԿԱԳԻԾ.

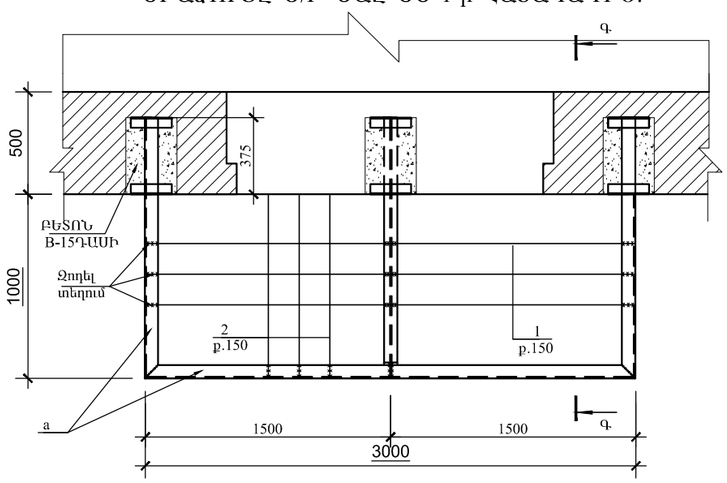

Բ - Բ

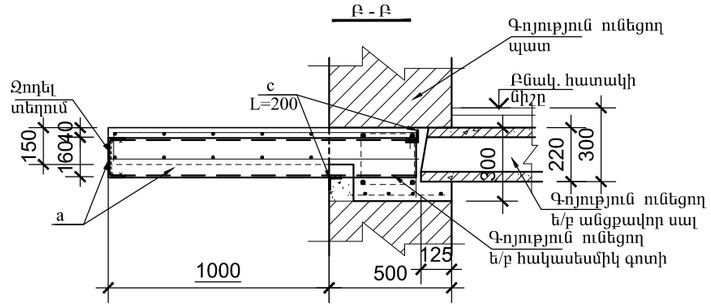

Գ - Գ

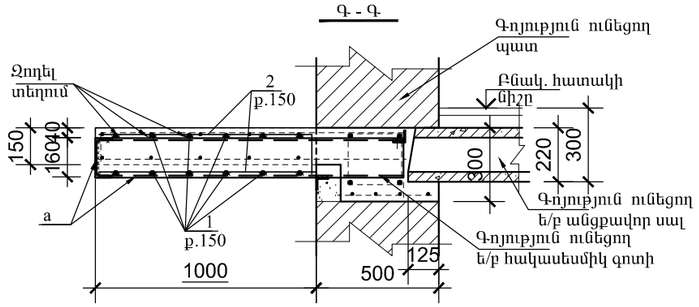

ՏԱՐԲԵՐԻ ՄԱՄՆԱԳԻՐ

ԴԻՐՔ	ՆՇԱՆԱԿՈՒՄ	ԱՆՎԱՆՈՒՄ	ՔԱՆ	ՔԱՇ կգ	ԾԱՆՈԹ.
	ՄԵՏԱՂԱԿԱՆ ՏԱՐԲԵՐ				
a		Швеллер 16 ГОСТ 8240-89 / С235 ГОСТ 27772-88* L=5700	1	80.9	
b		Двутавр 16 ГОСТ 8239-89 / С235 ГОСТ 27772-88* L=1350	1	20.9	
c		Уголок 50x5 ГОСТ8509-93 / С235 ГОСТ 27772-88* L=200	6	0.75	
	ՄԻԱՁՈՒՅԼ Ե/Բ ՏԱՐԲԵՐ				
		ՄԻԱՁՈՒՅԼ Ե/Բ ՊԱՏԺԳԱՄԲ ՊՄ-1/ 1հատ/			
1	ГОСТ 5781-82*	Ø12 A500C L=36000	1	32.0	
2	ГОСТ 5781-82*	Ø12 A500C L=40000	1	35.5	
		ԲԵՏՈՆ B-15 ԴԱՍԻ			0,60մ³

ՊՈՂՊԱՏԻ ԾԱԽՍԻ ԱՄՓՈՓԱԳԻՐ ՄԵԿ Ե-Բ ՏԱՐԻ ՀԱՄԱՐ. կգ

ՏԱՐԻ ՄԱԿՆԻՇԸ	ԱՄՐԱՆԱՅԻՆ ՇԻՆՎԱԾՔՆԵՐ				
	ԱՄՐԱՆԻ ԴԱՍԸ				ԸՆԴՀԱՄ.
	A500C				
	ГОСТ 5781-82*				
	Ø12			ԸՆԴ.	
ՊՄ-1	67.0			67.0	67.0

ԵՐԵՎԱՆ ՔԱՂԱՔԻ ՆՈՐ ՆՈՐՔ ՎԱՐՉԱԿԱՆ ՇՐՋԱՆԻ ԲԱԶՄԱԲՆԱԿԱՐԱՆ ՇԵՆՔԵՐԻ ՊԱՏՇԳԱՄԲՆԵՐԻ ՀԻՄՆԱՆՈՐՈԳՈՒՄ Հասցե. Նանսեն փող. Տուն.31,բն.33				«ԵՔ-ՊԲԱՇՁԲ-15/44-1»	
				ՓՈՒԼ	ԹԵՐԹ	ԹԵՐ
				ԱՆ	22	7.
ԿՈՆՍՏ.	Ռ.Դավթյան		ՀԱՏԱԿԱԳԾԻ ՖՐԱԳՄԵՆՏ +9.000 ՆԻՇԻ ՎՐԱ.	«ՀԱԶԱՐԱՇԵՆ» ՍՊԸ	

Հասցե. ՆԱՆՍԵՆ Փող. Տուն-21, բն.-32

ՀԱՏԱԿԱԳԾԻ ՖՐԱԳՄԵՆՏ +9,000 ՆԻՇԻ ՎՐԱ. / ՉԱՓԱԳՐՈՒԹՅՈՒՆ/

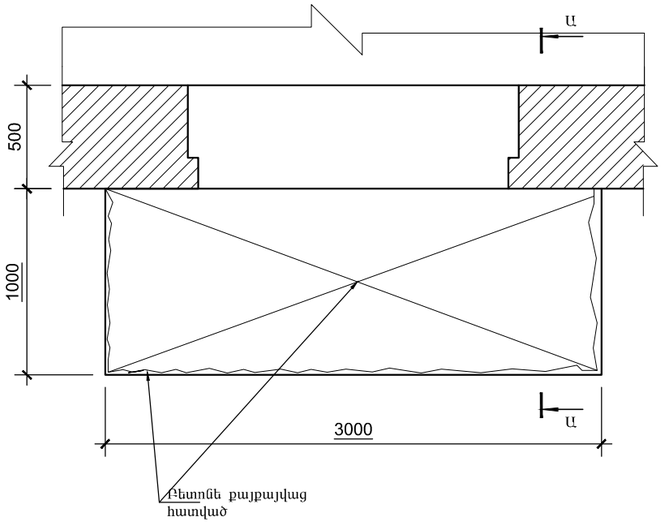

ՀԱՏԱԿԱԳԾԻ ՖՐԱԳՄԵՆՏ +9,000 ՆԻՇԻ ՎՐԱ. / ՔԱՆԴՄԱՆ ՀԵՐԹԱԿԱՆՈՒԹՅՈՒՆ/

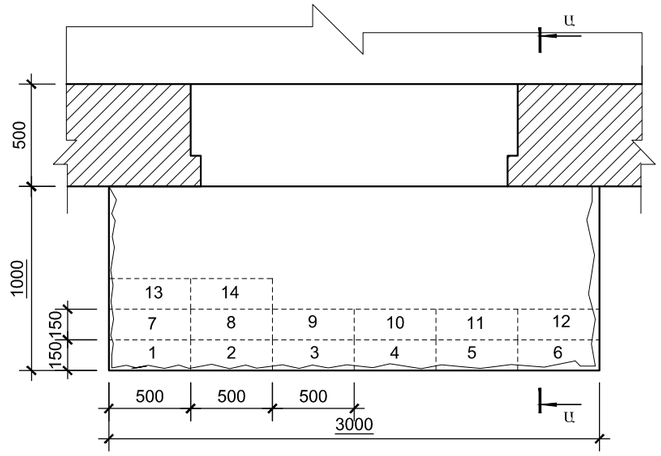

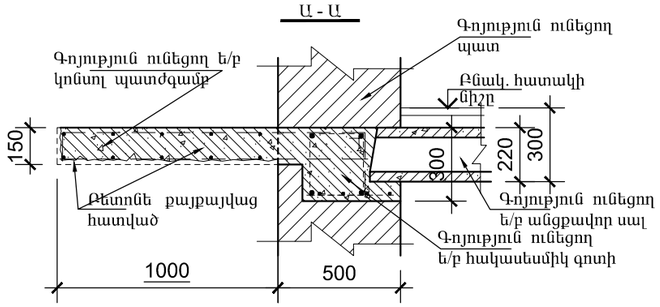

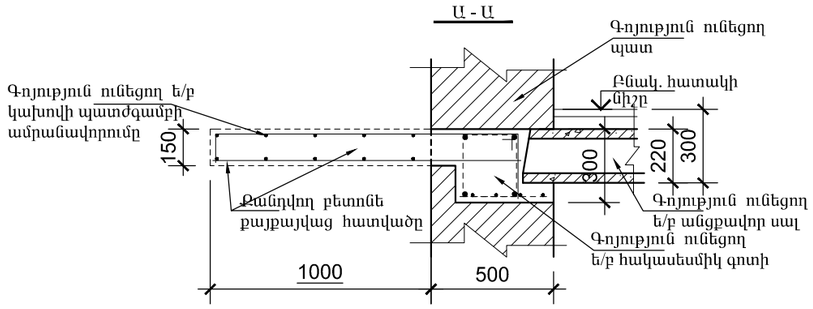

ՆԱՆՍԵՆ Փող. Տուն-21,բն.-32 ՀԱՍՑԵՈՎ՝ ԳՈՅՈՒԹՅՈՒՆ ՈՒՆԵՑՈՂ ԿԱԽՈՎԻ ՊԱՏԺԳԱՄԲԻ ՎԻՃԱԿԸ:

1. ԳՈՅՈՒԹՅՈՒՆ ՈՒՆԵՑՈՂ ԿԱԽՈՎԻ ՊԱՏԺԳԱՄԲԻ ԲԵՏՈՆԸ ԱՄԲՈՂՋՈՒԹՅԱՄԲ ՔԱՅՔԱՅՎԱԾ Է: ՊԱՏԺԳԱՄԲԻ ԱՄՐԱՆԱՎՈՐՈՒՄԸ ԲԵՏՈՆԻ ՎԱՏ ՎԻՃԱԿԻ ՊԱՏՃԱՌՈՎ ՆՈՒՅՆՊԵՍ ՔԱՅՔԱՅՎԱԾ Է:
ԿԱԽՈՎԻ ՊԱՏԺԳԱՄԲԻ ՈՒԺԵՂԱՑՄԱՆ ՆՊԱՏԱԿՈՎ, ՊԱՀՊԱՆԵԼՈՎ ԲՈԼՈՐ ԳՈՐԾՈՂ ԱՆՎՏԱՆԳՈՒԹՅԱՆ ՆՈՐՄԵՐԸ ՇԻՆ. ԱՇԽԱՏԱՆՔՆԵՐԸ ԻՐԱԿԱՆԱՑՆԵԼՈՒՑ, ՔԱՆԴԵԼ ՊԱՏԺԳԱՄԲԻ ԲԵՏՈՆԸ՝ ՀԱՄԱՁԱՅՆ ԳԾԱԳՐՈՒՄ ՆՇՎԱԾ ՀԵՐԹԱԿԱՆՈՒԹՅԱՆ /ՆԱՅԵԼ ՀԱՏԱԿԱԳԻԾ/ ՉՎՆԱՍԵԼՈՎ ՊԱՏԺԳԱՄԲԻ ԱՇԽԱՏՈՂ ԱՄՐԱՆԱՎՈՐՈՒՄԸ:
ՀԱՏԱԿԱԳԾՈՒՄ ՆՇՎԱԾ ՀԱՏՎԱԾՆԵՐՈՒՄ ԲԱՑԵԼ ԽՈՐՈՉ, ԳՈՅՈՒԹՅՈՒՆ ՈՒՆԵՑՈՂ ՊԱՏԵՐԻ ԵՎ ՀԱԿԱՍԵՍՄԻԿ ԳՈՏՈՒ ՄԵՋ ՉՎՆԱՍԵԼՈՎ ԳՈՏՈՒ ԱՄՐԱՆԱՎՈՐՈՒՄԸ /350x250x160h/: ՏԵՂԱԴՐԵԼ ՄԵՏԱՂԱԿԱՆ ՏԱՐՐԵՐ ԵՎ ԲԵՏՈՆԱՊԱՏԵԼ ՆՇՎԱԾ ԽՈՐՈՉՆԵՐԸ:
ՄԵՏԱՂԱԿԱՆ ՏԱՐՐԵՐԻ ՎՐԱ ՏԵՂԱԴՐԵԼ ՆՈՐ ՎԵՐԱՆՈՐՈԳՎՈՂ ՊԱՏԺԳԱՄԲԻ ԱՄՐԱՆԱՎՈՐՈՒՄԸ: ԶՈԴԵԼ ՎԵՐԸ ՆՇՎԱԾԸ ՄԵՏԱՂԱԿԱՆ ՏԱՐՐԵՐԻՆ: ՈՐԻՑ ՀԵՏՈ ՎԵՐԱԿԱՆԳՆԵԼ ՊԱՏԺԳԱՄԲԻ ԱՄԲՈՂՋՈՒԹՅՈՒՆԸ ԲԵՏՈՆԱՊԱՏԵԼՈՎ:
2. ՆԱԽԱՏԵՍԵԼ ԿԱԽՈՎԻ ՊԱՏԺԳԱՄԲԻ ԿՈՂԵՐԻ ԵՎ ՏԱԿԻ ՀԱՏՎԱԾԻ Ց/Ա ՍՎԱՂ -4.0մ²:
ՆԱԽԱՊԵՍ ՆԱԽԱՏԵՍԵԼՈՎ ՄԵՏ. ՏԱՐՐԵՐԻ ՎՐԱ ՀԱՄԱՊԱՏԱՍԽԱՆ ՄԵՏ. ՑԱՆՑ
3. ՀԱՏԱԿՆԵՐԸ ԻՐԱԿԱՆԱՑՆԵԼ Ց/Ա ՀԱՐԹԵՑՆՈՂ ՇԵՐՏՈՎ -3.00մ²:
4. ԲՈԼՈՐ ՇԻՆ. ԱՇԽԱՏԱՆՔՆԵՐԸ ԻՐԱԿԱՆԱՑՆԵԼ ՊԱՀՊԱՆԵԼՈՎ ԳՈՐԾՈՂ ԱՆՎՏԱՆԳՈՒԹՅԱՆ ՆՈՐՄԵՐԸ:

ԵՐԵՎԱՆ ՔԱՂԱՔԻ ՆՈՐ ՆՈՐՔ ՎԱՐՉԱԿԱՆ ՇՐՋԱՆԻ ԲԱԶՄԱԲՆԱԿԱՐԱՆ ՇԵՆՔԵՐԻ ՊԱՏՇԳԱՄԲՆԵՐԻ ՀԻՄՆԱՆՈՐՈԳՈՒՄ Հասցե. Նանսեն փող. Տուն.21,բն.32				«ԵՔ-ՊԲԱՇՁԲ-15/44-1»		
				ՓՈՒԼ	ԹԵՐԹ	ԹԵՐ
				ԱՆ	23	7
ԿՈՆՍՏ.	Ռ.Դավթյան		ՀԱՏԱԿԱԳԾԻ ՖՐԱԳՄԵՆՏ +9.000 ՆԻՇԻ ՎՐԱ.	«ՀԱԶԱՐԱՇԵՆ» ՍՊԸ		

ՀԱՏԱԿԱԳԾԻ ՖՐԱԳՄԵՆՏ +9,000 ՆԻՇԻ ՎՐԱ. ՄԵՏԱՂԱԿԱՆ ՏԱՐԲԵՐԻ ՏԵՂԱԴՐՄԱՆ ՍԽԵՄԱ.

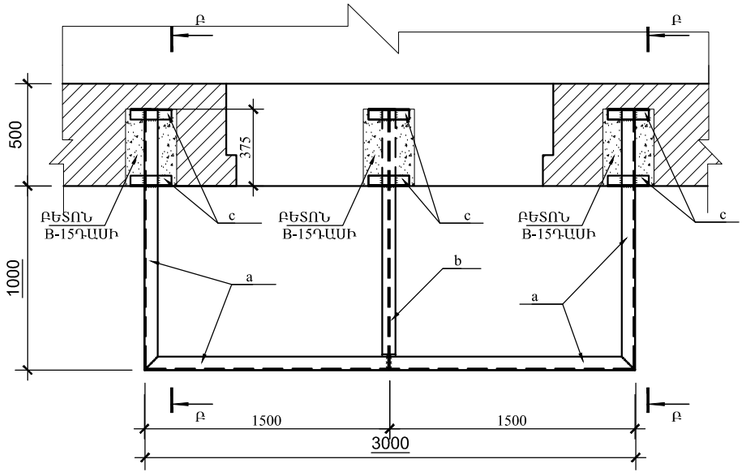

ՀԱՏԱԿԱԳԾԻ ՖՐԱԳՄԵՆՏ +9,000 ՆԻՇԻ ՎՐԱ. ՄԻԱՁՈՒՅԼ Ե/Բ ՍԱԼ ՍՄ-1-ի ՀԱՏԱԿԱԳԻԾ.

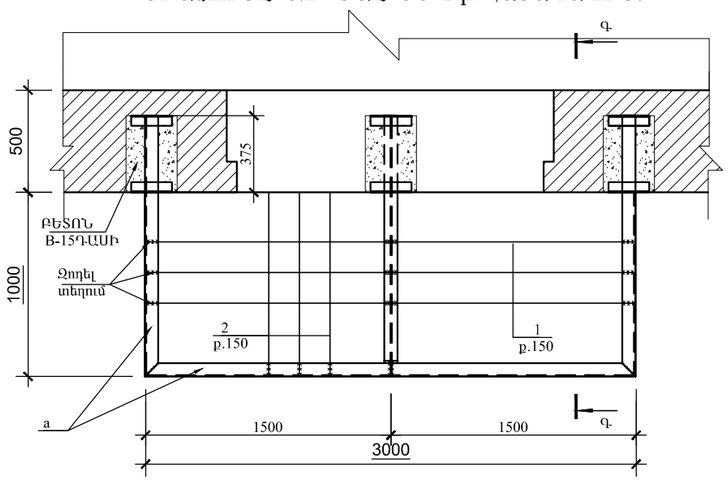

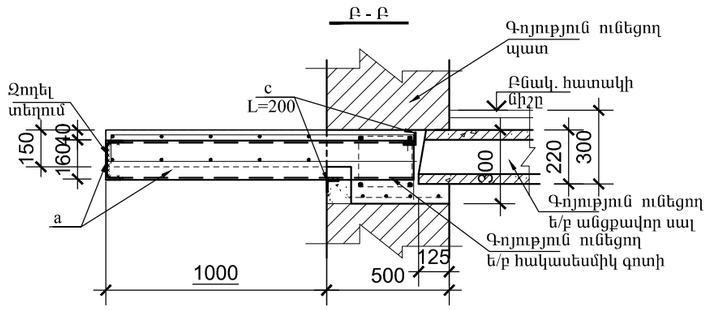

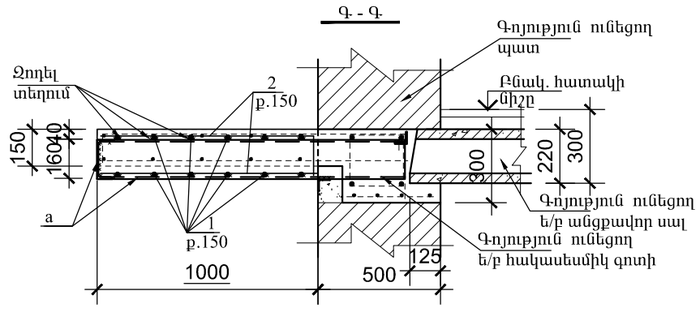

ՏԱՐԲԵՐԻ ՄԱՆՆԱԳԻՐ

ԴԻՐՔ	ՆՇԱՆԱԿՈՒՄ	ԱՆՎԱՆՈՒՄ	ՔԱՆ	ՔԱՇ կգ	ԾԱՆՈԹ.
	ՄԵՏԱՂԱԿԱՆ ՏԱՐԲԵՐ				
a		Швеллер 16 ГОСТ 8240-89 / С235 ГОСТ 27772-88* L=5700	1	80.9	
b		Двутавр 16 ГОСТ 8239-89 / С235 ГОСТ 27772-88* L=1350	1	20.9	
c		Уголок 50x5 ГОСТ8509-93 / С235 ГОСТ 27772-88* L=200	6	0.75	
	ՄԻԱՁՈՒՅԼ Ե/Բ ՏԱՐԲԵՐ				
		ՄԻԱՁՈՒՅԼ Ե/Բ ՊԱՏԺԳԱՄԲ ՊՄ-1/ 1հատ/			
1	ГОСТ 5781-82*	Ø12 A500C L=36000	1	32.0	
2	ГОСТ 5781-82*	Ø12 A500C L=40000	1	35.5	
		ԲԵՏՈՆ B-15 ԴԱՍԻ			0,60մ³

ՊՈՂՊԱՏԻ ԾԱԽՍԻ ԱՄՓՈՓԱԳԻՐ ՄԵԿ Ե-Բ ՏԱՐԻ ՀԱՄԱՐ. կգ

ՏԱՐԻ ՄԱԿՆԻՇԸ	ԱՄՐԱՆԱՅԻՆ ՇԻՆՎԱԾՔՆԵՐ				
	ԱՄՐԱՆԻ ԴԱՍԸ				ԸՆԴՀԱՄ.
	A500C				
	ГОСТ 5781-82*				
	Ø12			ԸՆԴ.	
ՊՄ-1	67.0			67.0	67.0

Հասցե. ՆԱՆՍԵՆ Փող. Տուն-21, բն.-23

ՀԱՏԱԿԱԳԾԻ ՖՐԱԳՄԵՆՏ +15,000 ՆԻՇԻ ՎՐԱ.
/ ՉԱՓԱԳՐՈՒԹՅՈՒՆ/

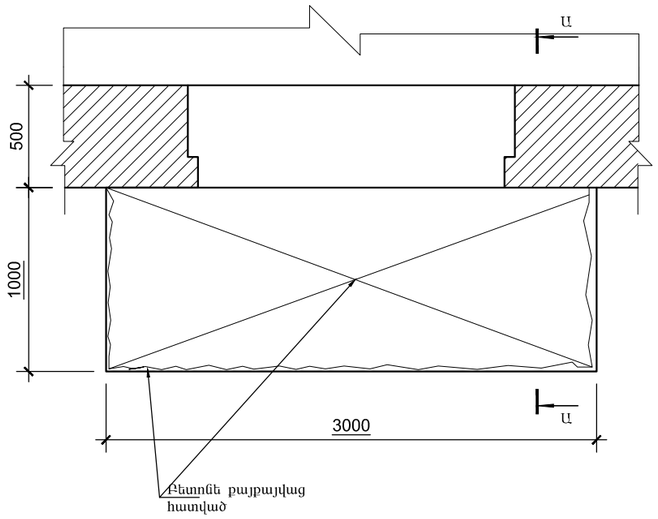

ՀԱՏԱԿԱԳԾԻ ՖՐԱԳՄԵՆՏ +15,000 ՆԻՇԻ ՎՐԱ.
/ ՔԱՆԴՄԱՆ ՀԵՐԹԱԿԱՆՈՒԹՅՈՒՆ/

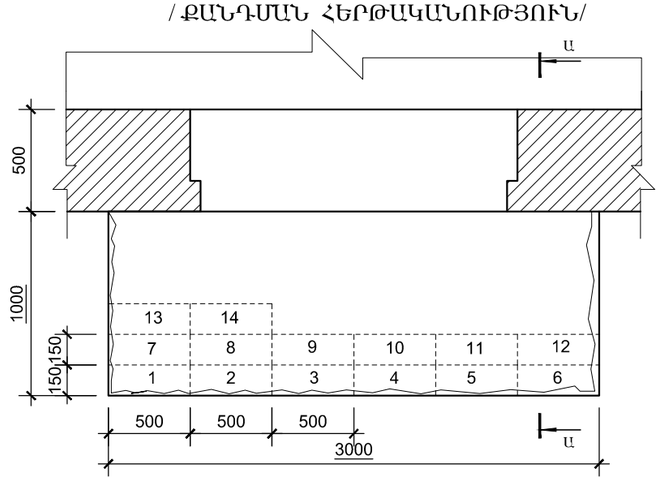

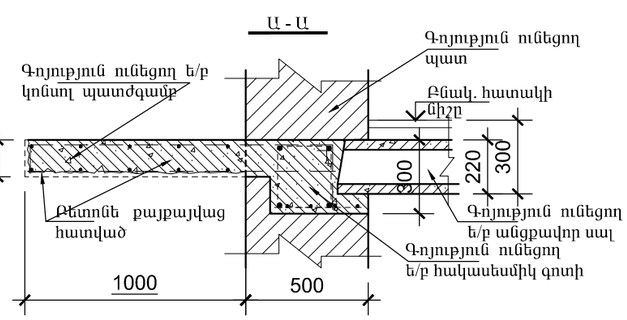

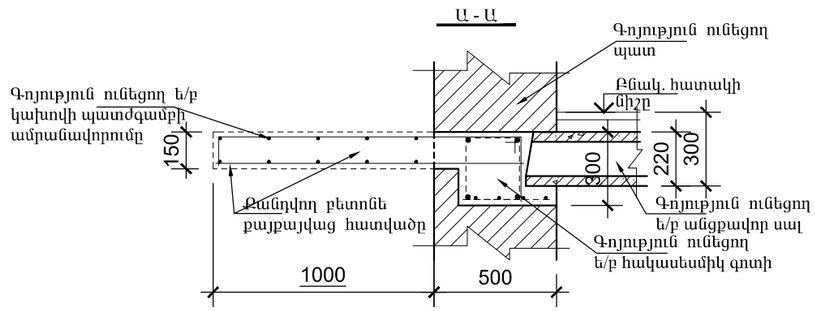

ՆԱՆՍԵՆ Փող. Տուն-21,բն.-23 ՀԱՍՑԵՈՎ՝ ԳՈՅՈՒԹՅՈՒՆ ՈՒՆԵՑՈՂ ԿԱԽՈՎԻ ՊԱՏԺԳԱՄԲԻ ՎԻՃԱԿԸ:

1. ԳՈՅՈՒԹՅՈՒՆ ՈՒՆԵՑՈՂ ԿԱԽՈՎԻ ՊԱՏԺԳԱՄԲԻ ԲԵՏՈՆԸ ԱՄԲՈՂՋՈՒԹՅԱՄԲ ՔԱՅՔԱՅՎԱԾ Է: ՊԱՏԺԳԱՄԲԻ ԱՄՐԱՆԱՎՈՐՈՒՄԸ ԲԵՏՈՆԻ ՎԱՏ ՎԻՃԱԿԻ ՊԱՏՃԱՌՈՎ ՆՈՒՅՆՊԵՍ ՔԱՅՔԱՅՎԱԾ Է:
ԿԱԽՈՎԻ ՊԱՏԺԳԱՄԲԻ ՈՒԺԵՂԱՅՏԱՆ ՆՊԱՏԱԿՈՎ, ՊԱՀՊԱՆԵԼՈՎ ԲՈԼՈՐ ԳՈՐԾՈՂ ԱՆՎՏԱՆԳՈՒԹՅԱՆ ՆՈՐՄԵՐԸ ՇԻՆ. ԱՇԽԱՏԱՆՔՆԵՐԸ ԻՐԱԿԱՆԱՑՆԵԼՈՒՑ, ՔԱՆԴԵԼ ՊԱՏԺԳԱՄԲԻ ԲԵՏՈՆԸ՝ ՀԱՄԱՁԱՅՆ ԳԾԱԳՐՈՒՄ ՆՇՎԱԾ ՀԵՐԹԱԿԱՆՈՒԹՅԱՆ /ՆԱՅԵԼ ՀԱՏԱԿԱԳԻԾ/ ՉՎՆԱՍԵԼՈՎ ՊԱՏԺԳԱՄԲԻ ԱՇԽԱՏՈՂ ԱՄՐԱՆԱՎՈՐՈՒՄԸ:
ՀԱՏԱԿԱԳԾՈՒՄ ՆՇՎԱԾ ՀԱՏՎԱԾՆԵՐՈՒՄ ԲԱՑԵԼ ԽՈՐՈՉ, ԳՈՅՈՒԹՅՈՒՆ ՈՒՆԵՑՈՂ ՊԱՏԵՐԻ ԵՎ ՀԱԿԱՍԵՍՄԻԿ ԳՈՏՈՒ ՄԵՋ ՉՎՆԱՍԵԼՈՎ ԳՈՏՈՒ ԱՄՐԱՆԱՎՈՐՈՒՄԸ /350x250x160h/: ՏԵՂԱԴՐԵԼ ՄԵՏԱՂԱԿԱՆ ՏԱՐՐԵՐ ԵՎ ԲԵՏՈՆԱՊԱՏԵԼ ՆՇՎԱԾ ԽՈՐՈՉՆԵՐԸ:
ՄԵՏԱՂԱԿԱՆ ՏԱՐՐԵՐԻ ՎՐԱ ՏԵՂԱԴՐԵԼ ՆՈՐ ՎԵՐԱՆՈՐՈԳՎՈՂ ՊԱՏԺԳԱՄԲԻ ԱՄՐԱՆԱՎՈՐՈՒՄԸ: ՋՈԴԵԼ ՎԵՐԸ ՆՇՎԱԾԸ ՄԵՏԱՂԱԿԱՆ ՏԱՐՐԵՐԻՆ: ՈՐԻՑ ՀԵՏՈ ՎԵՐԱԿԱՆԳՆԵԼ ՊԱՏԺԳԱՄԲԻ ԱՄԲՈՂՋԹՈՒԹՅՈՒՆԸ ԲԵՏՈՆԱՊԱՏԵԼՈՎ:
2. ՆԱԽԱՏԵՍԵԼ ԿԱԽՈՎԻ ՊԱՏԺԳԱՄԲԻ ԿՈՂԵՐԻ ԵՎ ՏԱԿԻ ՀԱՏՎԱԾԻ Ց/Ա ՍՎԱՂ -4.0մ²:
ՆԱԽԱՊԵՍ ՆԱԽԱՏԵՍԵԼՈՎ ՄԵՏ. ՏԱՐՐԵՐԻ ՎՐԱ ՀԱՄԱՊԱՏԱՍԽԱՆ ՄԵՏ. ՑԱՆՑ
3. ՀԱՏԱԿՆԵՐԸ ԻՐԱԿԱՆԱՑՆԵԼ Ց/Ա ՀԱՐԹԵՑՆՈՂ ՇԵՐՏՈՎ -3.00մ²:
4. ԲՈԼՈՐ ՇԻՆ. ԱՇԽԱՏԱՆՔՆԵՐԸ ԻՐԱԿԱՆԱՑՆԵԼ ՊԱՀՊԱՆԵԼՈՎ ԳՈՐԾՈՂ ԱՆՎՏԱՆԳՈՒԹՅԱՆ ՆՈՐՄԵՐԸ:

Հասցե. Նանսեն փող. Տուն.21,բն.23			ԵՐԵՎԱՆ ՔԱՂԱՔԻ ՆՈՐ ՆՈՐՔ ՎԱՐՉԱԿԱՆ ՇՐՋԱՆԻ ԲԱՁՄԱԲՆԱԿԱՐԱՆ ՇԵՆՔԵՐԻ ՊԱՏՇԳԱՄԲՆԵՐԻ ՀԻՄՆԱՆՈՐՈԳՈՒՄ	«ԵՔ-ՊԲԱՇՁԲ-15/44-1»		
				ՓՈՒԼ	ԹԵՐԹ	ԹԵՐ
				ԱՆ	25	7
ԿՈՆՍՏ.	Ռ.Դավթյան		ՀԱՏԱԿԱԳԾԻ ՖՐԱԳՄԵՆՏ +15.000 ՆԻՇԻ ՎՐԱ.	«ՀԱՁԱՐԱՇԵՆ» ՍՊՄ		

ՀԱՏԱԿԱԳԾԻ ՖՐԱԳՄԵՆՏ +15,000 ՆԻՇԻ ՎՐԱ. ՄԵՏԱՂԱԿԱՆ ՏԱՐՐԵՐԻ ՏԵՂԱԴՐՄԱՆ ՍԽԵՄԱ.

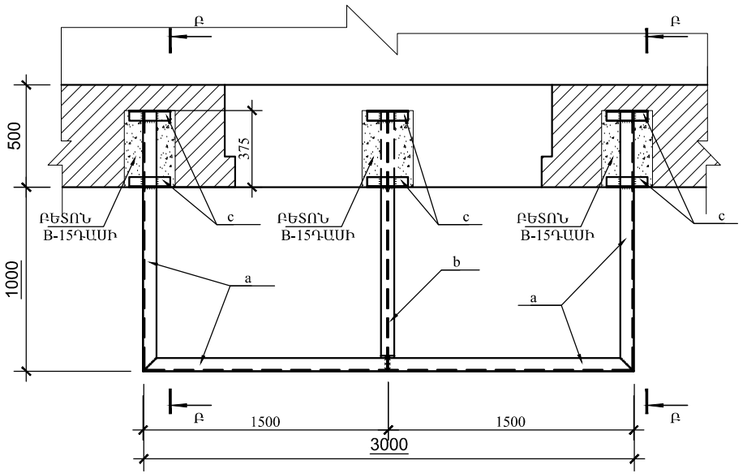

ՀԱՏԱԿԱԳԾԻ ՖՐԱԳՄԵՆՏ +15,000 ՆԻՇԻ ՎՐԱ. ՄԻԱՁՈՒՅԼ Ե/Բ ՍԱԼ ՍՄ-1-ի ՀԱՏԱԿԱԳԻԾ.

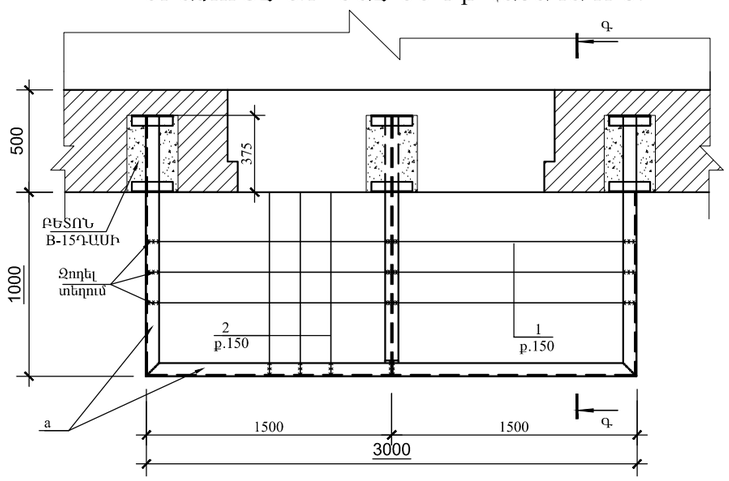

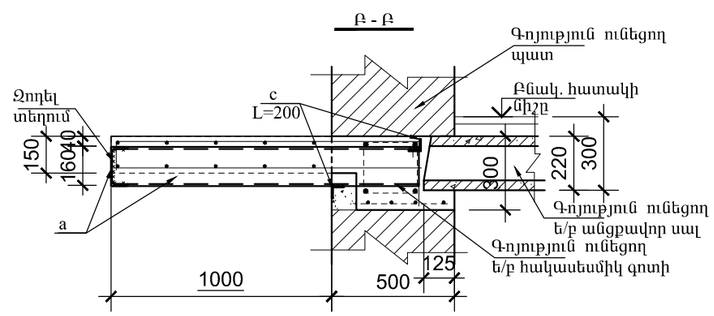

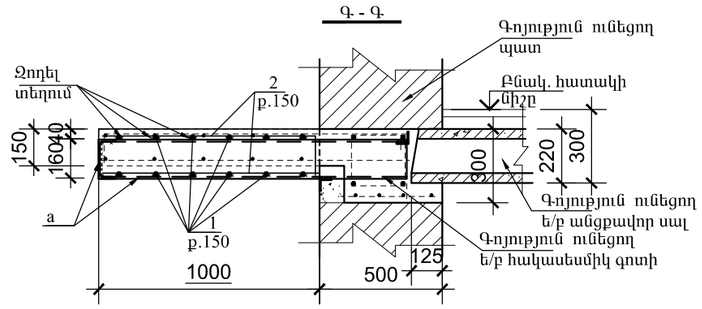

ՏԱՐՐԵՐԻ ՄԱՄՆԱԳԻՐ

ԴԻՐՔ	ՆՇԱՆԱԿՈՒՄ	ԱՆՎԱՆՈՒՄ	ՔԱՆ	ՔԱՇ կգ	ԾԱՆՈԹ.
	ՄԵՏԱՂԱԿԱՆ ՏԱՐՐԵՐ				
a		Швеллер 16 ГОСТ 8240-89 / С235 ГОСТ 27772-88* L=5700	1	80.9	
b		Двутавр 16 ГОСТ 8239-89 / С235 ГОСТ 27772-88* L=1350	1	20.9	
c		Уголок 50x5 ГОСТ8509-93 / С235 ГОСТ 27772-88* L=200	6	0.75	
	ՄԻԱՁՈՒՅԼ Ե/Բ ՏԱՐՐԵՐ				
		ՄԻԱՁՈՒՅԼ Ե/Բ ՊԱՏԺԳԱՄԲ ՊՄ-1/ 1հատ/			
1	ГОСТ 5781-82*	Ø12 A500C L=36000	1	32.0	
2	ГОСТ 5781-82*	Ø12 A500C L=40000	1	35.5	
		ԲԵՏՈՆ B-15 ԴԱՍԻ			0,60մ³

ՊՈՂՊԱՏԻ ԾԱԽՍԻ ԱՄՓՈՓԱԳԻՐ ՄԵԿ Ե-Բ ՏԱՐՐԻ ՀԱՄԱՐ. կգ

ՏԱՐՐԻ ՄԱԿՆԻՇԸ	ԱՄՐԱՆԱՅԻՆ ՇԻՆՎԱԾՔՆԵՐ				
	ԱՄՐԱՆԻ ԴԱՍԸ				ԸՆԴՀԱՄ.
	A500C				
	ГОСТ 5781-82*				
	Ø12			ԸՆԴ.	
ՊՄ-1	67.0			67.0	67.0

ԵՐԵՎԱՆ ՔԱՂԱՔԻ ՆՈՐ ՆՈՐՔ ՎԱՐՉԱԿԱՆ ՇՐՋԱՆԻ ԲԱԶՄԱԲՆԱԿԱՐԱՆ ՇԵՆՔԵՐԻ ՊԱՏՇԳԱՄԲՆԵՐԻ ՀԻՄՆԱՆՈՐՈԳՈՒՄ Հասցե. Նասեմն փող. Տուն.21,քն.23				«ԵՔ-ՊԸԱՇՁԲ-15/44-1»	
				ՓՈՒԼ	ԹԵՐԹ	ԹԵՐ
				ԱՆ	26	7
ԿՈՆՍՏ.	Ռ.Դավթյան		ՀԱՏԱԿԱԳԾԻ ՖՐԱԳՄԵՆՏ +15.000 ՆԻՇԻ ՎՐԱ.	«ՀԱԶԱՐԱՇԵՆ» ՍՊԸ	

Հասցե. ՆԱՆՍԵՆ Փող. Տուն-21, բն.-22

ՀԱՏԱԿԱԳԾԻ ՖՐԱԳՄԵՆՏ +12,000 ՆԻՇԻ ՎՐԱ.
/ ՉԱՓԱԳՐՈՒԹՅՈՒՆ/

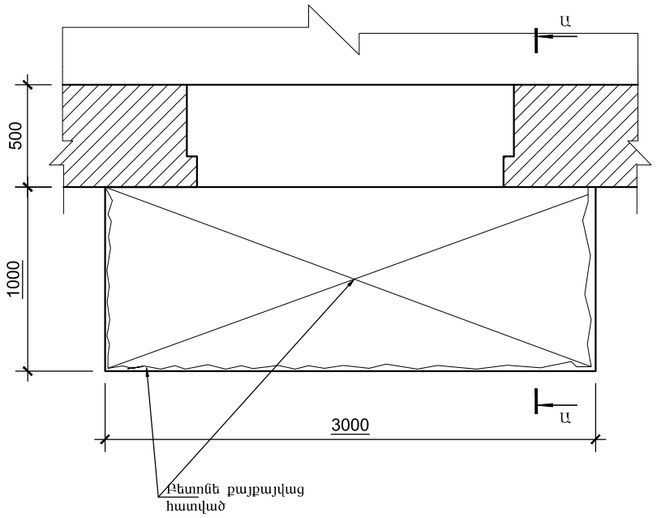

ՀԱՏԱԿԱԳԾԻ ՖՐԱԳՄԵՆՏ +12,000 ՆԻՇԻ ՎՐԱ.
/ ՔԱՆԴՄԱՆ ՀԵՐԹԱԿԱՆՈՒԹՅՈՒՆ/

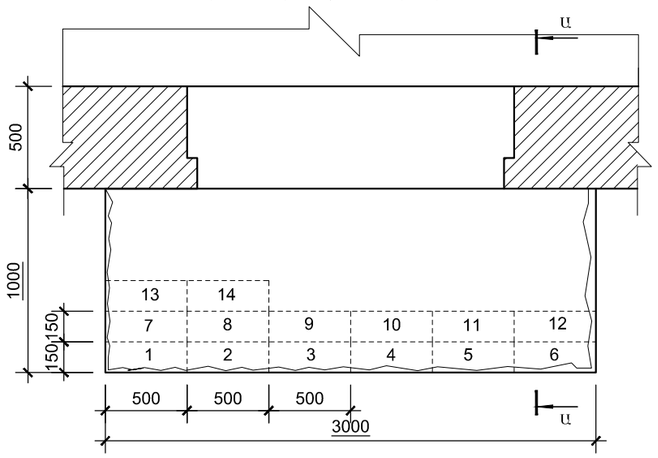

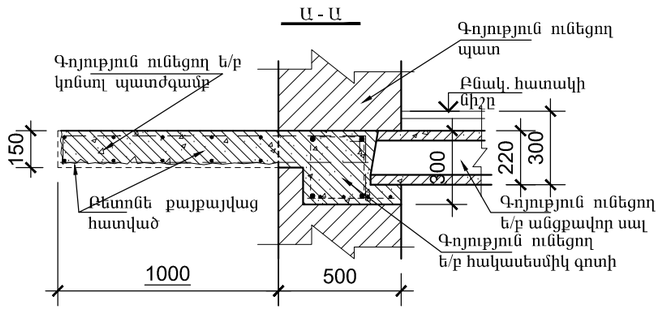

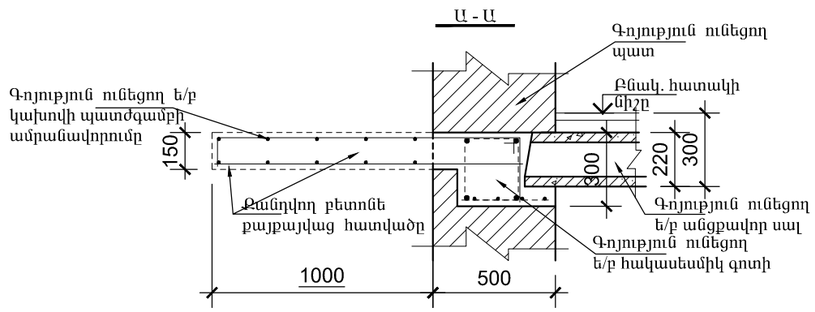

ՆԱՆՍԵՆ Փող. Տուն-21,բն.-22 ՀԱՍՑԵՈՎ՝ ԳՈՅՈՒԹՅՈՒՆ ՈՒՆԵՑՈՂ ԿԱԽՈՎԻ ՊԱՏԺԳԱՄԲԻ ՎԻՃԱԿԸ:

1. ԳՈՅՈՒԹՅՈՒՆ ՈՒՆԵՑՈՂ ԿԱԽՈՎԻ ՊԱՏԺԳԱՄԲԻ ԲԵՏՈՆԸ ԱՄԲՈՂՋՈՒԹՅԱՄԲ ՔԱՅՔԱՅՎԱԾ Է: ՊԱՏԺԳԱՄԲԻ ԱՄՐԱՆԱՎՈՐՈՒՄԸ ԲԵՏՈՆԻ ՎԱՏ ՎԻՃԱԿԻ ՊԱՏՃԱՌՈՎ ՆՈՒՅՆՊԵՍ ՔԱՅՔԱՅՎԱԾ Է:
ԿԱԽՈՎԻ ՊԱՏԺԳԱՄԲԻ ՈՒԺԵՂԱՑՄԱՆ ՆՊԱՏԱԿՈՎ, ՊԱՀՊԱՆԵԼՈՎ ԲՈԼՈՐ ԳՈՐԾՈՂ ԱՆՎՏԱՆԳՈՒԹՅԱՆ ՆՈՐՄԵՐԸ ՇԻՆ. ԱՇԽԱՏԱՆՔՆԵՐԸ ԻՐԱԿԱՆԱՑՆԵԼՈՒՑ, ՔԱՆԴԵԼ ՊԱՏԺԳԱՄԲԻ ԲԵՏՈՆԸ՝ ՀԱՄԱՁԱՅՆ ԳԾԱԳՐՈՒՄ ՆՇՎԱԾ ՀԵՐԹԱԿԱՆՈՒԹՅԱՆ /ՆԱՅԵԼ ՀԱՏԱԿԱԳԾ/ ՉՎՆԱՍԵԼՈՎ ՊԱՏԺԳԱՄԲԻ ԱՇԽԱՏՈՂ ԱՄՐԱՆԱՎՈՐՈՒՄԸ:
ՀԱՏԱԿԱԳԾՈՒՄ ՆՇՎԱԾ ՀԱՏԱԾՆԵՐՈՒՄ ԲԱՑԵԼ ԽՈՐՈՉ, ԳՈՅՈՒԹՅՈՒՆ ՈՒՆԵՑՈՂ ՊԱՏԵՐԻ ԵՎ ՀԱԿԱՍԵՍՄԻԿ ԳՈՏՈՒ ՄԵՋ ՉՎՆԱՍԵԼՈՎ ԳՈՏՈՒ ԱՄՐԱՆԱՎՈՐՈՒՄԸ /350x250x160h/: ՏԵՂԱԴՐԵԼ ՄԵՏԱՂԱԿԱՆ ՏԱՐՐԵՐ ԵՎ ԲԵՏՈՆԱՊԱՏԵԼ ՆՇՎԱԾ ԽՈՐՈՉՆԵՐԸ:
ՄԵՏԱՂԱԿԱՆ ՏԱՐՐԵՐԻ ՎՐԱ ՏԵՂԱԴՐԵԼ ՆՈՐ ՎԵՐԱՆՈՐՈԳՎՈՂ ՊԱՏԺԳԱՄԲԻ ԱՄՐԱՆԱՎՈՐՈՒՄԸ: ԶՈՌԵԼ ՎԵՐԸ ՆՇՎԱԾԸ ՄԵՏԱՂԱԿԱՆ ՏԱՐՐԵՐԻՆ: ՈՐԻՑ ՀԵՏՈ ՎԵՐԱԿԱՆԳՆԵԼ ՊԱՏԺԳԱՄԲԻ ԱՄԲՈՂՋԹՈՒԹՅՈՒՆԸ ԲԵՏՈՆԱՊԱՏԵԼՈՎ:
2. ՆԱԽԱՏԵՍԵԼ ԿԱԽՈՎԻ ՊԱՏԺԳԱՄԲԻ ԿՈՂԵՐԻ ԵՎ ՏԱԿԻ ՀԱՏՎԱԾԻ Ց/Ա ՍՎԱՂ -4.0մ²:
ՆԱԽԱՊԵՍ ՆԱԽԱՏԵՍԵԼՈՎ ՄԵՏ. ՏԱՐՐԵՐԻ ՎՐԱ ՀԱՄԱՊԱՏԱՍԽԱՆ ՄԵՏ. ՑԱՆՑ
3. ՀԱՏԱԿՆԵՐԸ ԻՐԱԿԱՆԱՑՆԵԼ Ց/Ա ՀԱՐԹԵՑՆՈՂ ՇԵՐՏՈՎ -3.00մ²:
4. ԲՈԼՈՐ ՇԻՆ. ԱՇԽԱՏԱՆՔՆԵՐԸ ԻՐԱԿԱՆԱՑՆԵԼ ՊԱՀՊԱՆԵԼՈՎ ԳՈՐԾՈՂ ԱՆՎՏԱՆԳՈՒԹՅԱՆ ՆՈՐՄԵՐԸ:

Հասցե. Նանսեն փող. Տուն.21,բն.22			ԵՐԵՎԱՆ ՔԱՂԱՔԻ ՆՈՐ ՆՈՐՔ ՎԱՐՉԱԿԱՆ ՇՐՋԱՆԻ ԲԱԶՄԱԲՆԱԿԱՐԱՆ ՇԵՆՔԵՐԻ ՊԱՏԾԳԱՄԲԵՐԻ ՀԻՄՆԱՆՈՐՈԳՈՒՄ	«ԵՔ-ՊԸԱՇՁԲ-15/44-1»		
				ՓՈՒԼ	ԹԵՐԹ	ԹԵՐ
				ԱՆ	27	7
ԿՈՆՍՏ.	Ռ.Դավթյան		ՀԱՏԱԿԱԳԾԻ ՖՐԱԳՄԵՆՏ +12.000 ՆԻՇԻ ՎՐԱ.	«ՀԱՁԱՐԱՇԵՆ» ՍՊԸ		

ՀԱՏԱԿԱԳԾԻ ՖՐԱԳՄԵՆՏ +12,000 ՆԻՇԻ ՎՐԱ. ՄԵՏԱՂԱԿԱՆ ՏԱՐՐԵՐԻ ՏԵՂԱԴՐՄԱՆ ՍԽԵՄԱ.

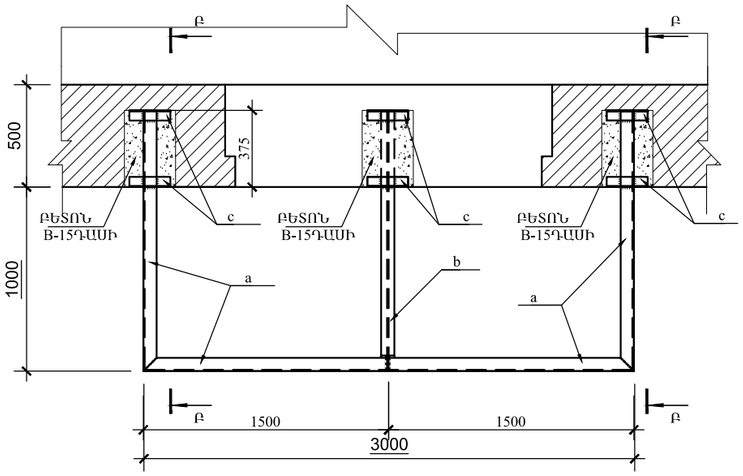

ՀԱՏԱԿԱԳԾԻ ՖՐԱԳՄԵՆՏ +12,000 ՆԻՇԻ ՎՐԱ. ՄԻԱՁՈՒՅԼ Ե/Բ ՍԱԼ ՍՄ-1-ի ՀԱՏԱԿԱԳԻԾ.

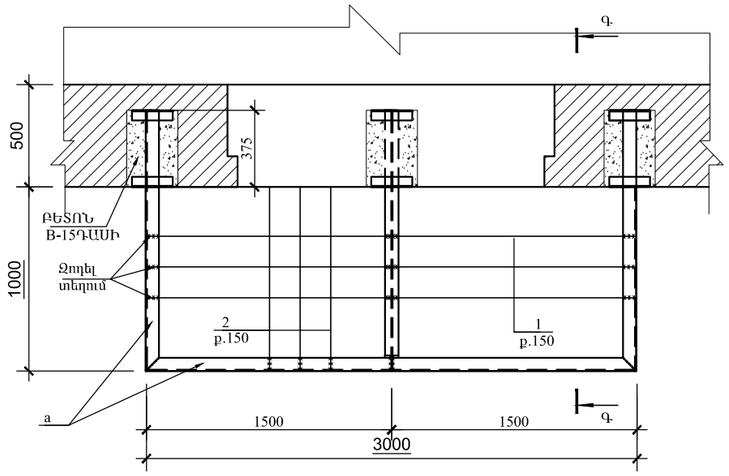

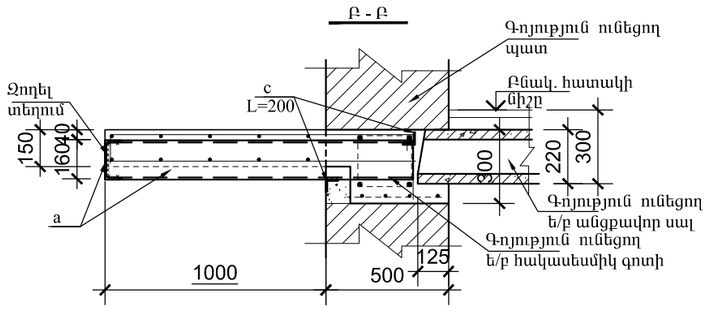

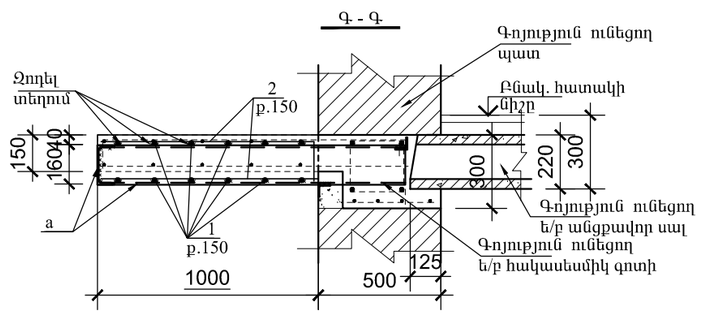

ՏԱՐՐԵՐԻ ՄԱՄՆԱԳԻՐ

ԴԻՐՔ	ՆՇԱՆԱԿՈՒՄ	ԱՆՎԱՆՈՒՄ	ՔԱՆ	ՔԱՇ կգ	ԾԱՆՈԹ.
	ՄԵՏԱՂԱԿԱՆ ՏԱՐՐԵՐ				
a		Швеллер 16 ГОСТ 8240-89 / С235 ГОСТ 27772-88* L=5700	1	80.9	
b		Двутавр 16 ГОСТ 8239-89 / С235 ГОСТ 27772-88* L=1350	1	20.9	
c		Уголок 50x5 ГОСТ8509-93 / С235 ГОСТ 27772-88* L=200	6	0.75	
	ՄԻԱՁՈՒՅԼ Ե/Բ ՏԱՐՐԵՐ				
		ՄԻԱՁՈՒՅԼ Ե/Բ ՊԱՏԺԳԱՄԲ ՊՄ-1/ 1հատ/			
1	ГОСТ 5781-82*	Ø12 A500C L=36000	1	32.0	
2	ГОСТ 5781-82*	Ø12 A500C L=40000	1	35.5	
		ԲԵՏՈՆ B-15 ԴԱՍԻ			0,60մ³

ՊՈՂՊԱՏԻ ԾԱԽՍԻ ԱՄՓՈՓԱԳԻՐ ՄԵԿ Ե-Բ ՏԱՐՐԻ ՀԱՄԱՐ. կգ

ՏԱՐՐԻ ՄԱԿՆԻՇԸ	ԱՄՐԱՆԱՅԻՆ ՇԻՆՎԱԾՔՆԵՐ				
	ԱՄՐԱՆԻ ԴԱՍԸ				ԸՆԴՀԱՄ.
	A500C				
	ГОСТ 5781-82*				
	Ø12			ԸՆԴ.	
ՊՄ-1	67.0			67.0	67.0

ԵՐԵՎԱՆ ՔԱՂԱՔԻ ՆՈՐ ՆՈՐՔ ՎԱՐՉԱԿԱՆ ՇՐՋԱՆԻ ԲԱԶՄԱԲՆԱԿԱՐԱՆ ՇԵՆՔԵՐԻ ՊԱՏՇԳԱՄԲԵՐԻ ՀԻՄՆԱՆՈՐՈԳՈՒՄ Հասցե. Նանսեն փող. Տուն.21,բն.22				«ԵՔ-ՊԸԱՇՁԲ-15/44-1»	
				ՓՈՒԼ	ԹԵՐԹ	ԹԵՐ
				ԱՆ	28	7
ԿՈՆՍՏ.	Ռ.Դավթյան		ՀԱՏԱԿԱԳԾԻ ՖՐԱԳՄԵՆՏ +12.000 ՆԻՇԻ ՎՐԱ.	«ՀԱՁԱՐԱՇԵՆ» ՍՊԸ	

Հասցե. ՆԱՆՍԵՆ Փող. Տուն-21, բն.-18

ՀԱՏԱԿԱԳԾԻ ՖՐԱԳՄԵՆՏ +6,000 ՆԻՇԻ ՎՐԱ.
/ ՉԱՓԱԳՐՈՒԹՅՈՒՆ/

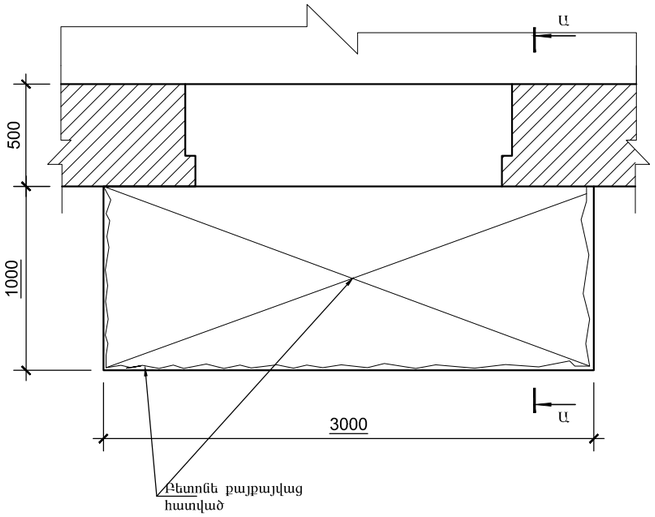

ՀԱՏԱԿԱԳԾԻ ՖՐԱԳՄԵՆՏ +6,000 ՆԻՇԻ ՎՐԱ.
/ ՔԱՆԴՄԱՆ ՀԵՐԹԱԿԱՆՈՒԹՅՈՒՆ/

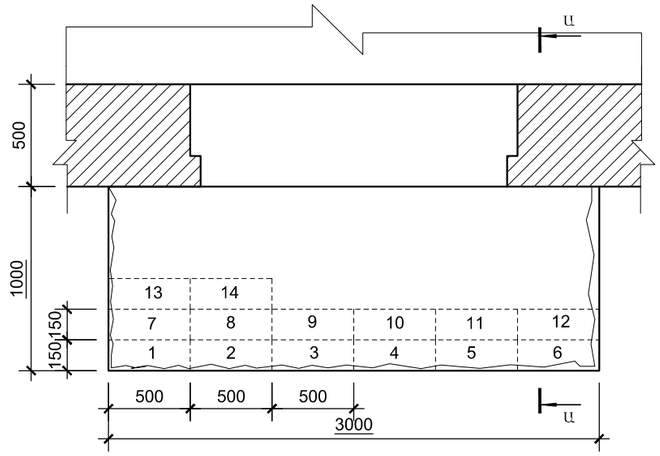

Ա - Ա

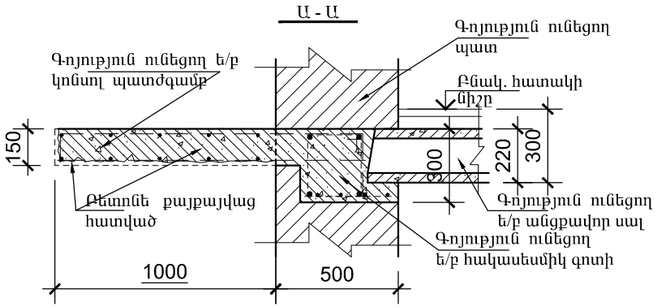

Ա - Ա

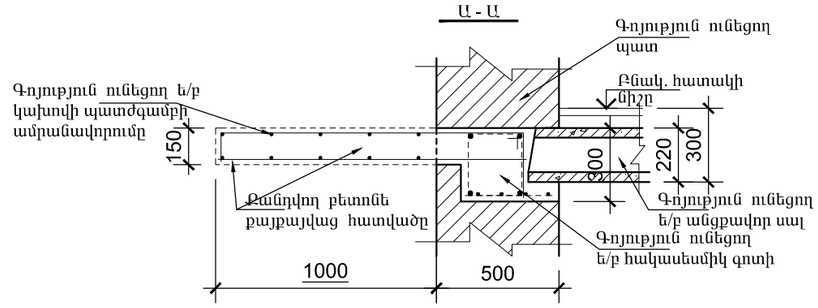

ՆԱՆՍԵՆ Փող. Տուն-21,բն.-18 ՀԱՍՑԵՈՎ՝ ԳՈՅՈՒԹՅՈՒՆ ՈՒՆԵՑՈՂ ԿԱԽՈՎԻ ՊԱՏԺԳԱՄԲԻ ՎԻՃԱԿԸ:

1. ԳՈՅՈՒԹՅՈՒՆ ՈՒՆԵՑՈՂ ԿԱԽՈՎԻ ՊԱՏԺԳԱՄԲԻ ԲԵՏՈՆԸ ԱՄԲՈՂՋՈՒԹՅԱՄԲ ՔԱՅՔԱՅՎԱԾ Է: ՊԱՏԺԳԱՄԲԻ ԱՄՐԱՆԱՎՈՐՈՒՄԸ ԲԵՏՈՆԻ ՎԱՏ ՎԻՃԱԿԻ ՊԱՏՃԱՌՈՎ ՆՈՒՅՆՊԵՍ ՔԱՅՔԱՅՎԱԾ Է:
ԿԱԽՈՎԻ ՊԱՏԺԳԱՄԲԻ ՈՒԺԵՂԱՑՄԱՆ ՆՊԱՏԱԿՈՎ, ՊԱՀՊԱՆԵԼՈՎ ԲՈԼՈՐ ԳՈՐԾՈՂ ԱՆՎՏԱՆԳՈՒԹՅԱՆ ՆՈՐՄԵՐԸ ՇԻՆ. ԱՇԽԱՏԱՆՔՆԵՐԸ ԻՐԱԿԱՆԱՑՆԵԼՈՒՑ, ՔԱՆԴԵԼ ՊԱՏԺԳԱՄԲԻ ԲԵՏՈՆԸ՝ ՀԱՄԱՁԱՅՆ ԳԾԱԳՐՈՒՄ ՆՇՎԱԾ ՀԵՐԹԱԿԱՆՈՒԹՅԱՆ /ՆԱՅԵԼ ՀԱՏԱԿԱԳԻԾ/ ՉՎՆԱՍԵԼՈՎ ՊԱՏԺԳԱՄԲԻ ԱՇԽԱՏՈՂ ԱՄՐԱՆԱՎՈՐՈՒՄԸ:
ՀԱՏԱԿԱԳԾՈՒՄ ՆՇՎԱԾ ՀԱՏՎԱԾՆԵՐՈՒՄ ԲԱՑԵԼ ԽՈԲՈՉ, ԳՈՅՈՒԹՅՈՒՆ ՈՒՆԵՑՈՂ ՊԱՏԵՐԻ ԵՎ ՀԱԿԱՍԵՍՄԻԿ ԳՈՏՈՒ ՄԵՋ ՉՎՆԱՍԵԼՈՎ ԳՈՏՈՒ ԱՄՐԱՆԱՎՈՐՈՒՄԸ /350x250x160h/: ՏԵՂԱԴՐԵԼ ՄԵՏԱՂԱԿԱՆ ՏԱՐԵՐ ԵՎ ԲԵՏՈՆԱՊԱՏԵԼ ՆՇՎԱԾ ԽՈԲՈՉՆԵՐԸ:
ՄԵՏԱՂԱԿԱՆ ՏԱՐԵՐԻ ՎՐԱ ՏԵՂԱԴՐԵԼ ՆՈՐ ՎԵՐԱՆՈՐՈԳՎՈՂ ՊԱՏԺԳԱՄԲԻ ԱՄՐԱՆԱՎՈՐՈՒՄԸ: ԶՈԴԵԼ ՎԵՐԸ ՆՇՎԱԾԸ ՄԵՏԱՂԱԿԱՆ ՏԱՐԵՐԻՆ: ՈՐԻՑ ՀԵՏՈ ՎԵՐԱԿԱՆԳՆԵԼ ՊԱՏԺԳԱՄԲԻ ԱՄԲՈՂՋԹՈՒԹՅՈՒՆԸ ԲԵՏՈՆԱՊԱՏԵԼՈՎ:
2. ՆԱԽԱՏԵՍԵԼ ԿԱԽՈՎԻ ՊԱՏԺԳԱՄԲԻ ԿՈՂԵՐԻ ԵՎ ՏԱԿԻ ՀԱՏՎԱԾԻ Ց/Ա ՍՎԱՂ -4.0մ²:
ՆԱԽԱՊԵՍ ՆԱԽԱՏԵՍԵԼՈՎ ՄԵՏ. ՏԱՐԵՐԻ ՎՐԱ ՀԱՄԱՊԱՏԱՍԽԱՆ ՄԵՏ. ՑԱՆՑ
3. ՀԱՏԱԿՆԵՐԸ ԻՐԱԿԱՆԱՑՆԵԼ Ց/Ա ՀԱՐԹԵՑՆՈՂ ՇԵՐՏՈՎ -3.00մ²:
4. ԲՈԼՈՐ ՇԻՆ. ԱՇԽԱՏԱՆՔՆԵՐԸ ԻՐԱԿԱՆԱՑՆԵԼ ՊԱՀՊԱՆԵԼՈՎ ԳՈՐԾՈՂ ԱՆՎՏԱՆԳՈՒԹՅԱՆ ՆՈՐՄԵՐԸ:

Հասցե. Նանսեն փող. Տուն.21,բն.18			ԵՐԵՎԱՆ ՔԱՂԱՔԻ ՆՈՐ ՆՈՐՔ ՎԱՐՉԱԿԱՆ ՇՐՋԱՆԻ ԲԱԶՄԱԲՆԱԿԱՐԱՆ ՇԵՆՔԵՐԻ ՊԱՏՇԳԱՄԲԵՐԻ ՀԻՄՆԱՆՈՐՈԳՈՒՄ	«ԵՔ-ՊԸԱՇՁԲ-15/44-1»		
				ՓՈՒԼ	ԹԵՐԹ	ԹԵՐ
				ԱՆ	29	7
ԿՈՆՍՏ.	Ռ.Դավթյան		ՀԱՏԱԿԱԳԾԻ ՖՐԱԳՄԵՆՏ +6.000 ՆԻՇԻ ՎՐԱ.	«ՀԱԶԱՐԱՇԵՆ» ՍՊԸ		

ՀԱՏԱԿԱԳԾԻ ՖՐԱԳՄԵՆՏ +6,000 ՆԻՇԻ ՎՐԱ. ՄԵՏԱՂԱԿԱՆ ՏԱՐՐԵՐԻ ՏԵՂԱԴՐՄԱՆ ՍԽԵՄԱ.

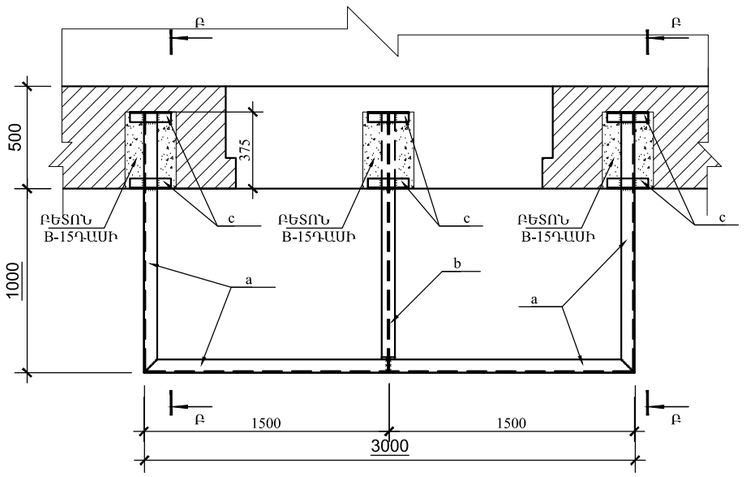

ՀԱՏԱԿԱԳԾԻ ՖՐԱԳՄԵՆՏ +6,000 ՆԻՇԻ ՎՐԱ. ՄԻԱՁՈՒՅԼ Ե/Բ ՍԱԼ ՍՄ-1-ի ՀԱՏԱԿԱԳԻԾ.

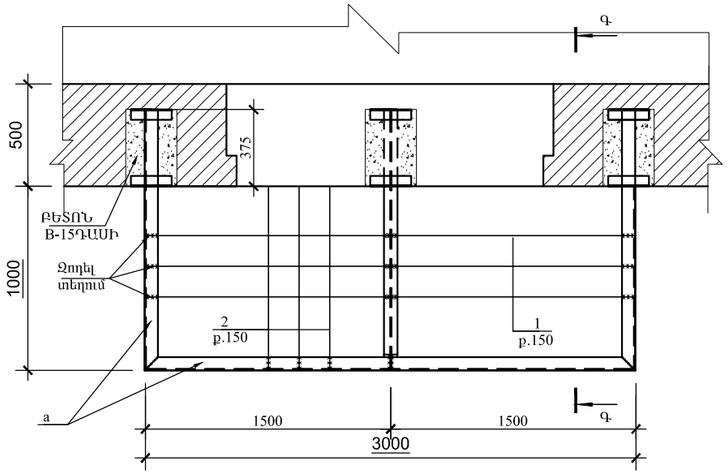

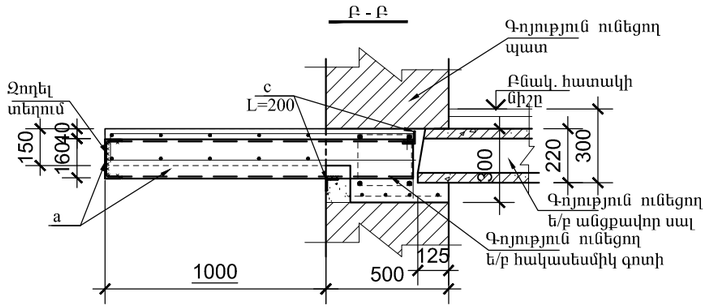

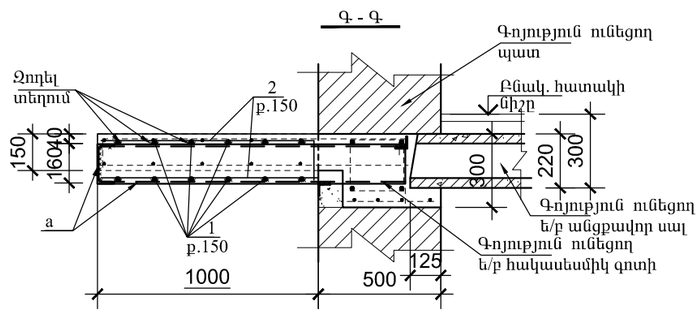

ՏԱՐՐԵՐԻ ՄԱՄՆԱԳԻՐ

ԴԻՐՔ	ՆՇԱՆԱԿՈՒՄ	ԱՆՎԱՆՈՒՄ	ՔԱՆ	ՔԱՇ կգ	ԾԱՆՈԹ.
	ՄԵՏԱՂԱԿԱՆ ՏԱՐՐԵՐ				
a		Швеллер 16 ГОСТ 8240-89 / С235 ГОСТ 27772-88* L=5700	1	80.9	
b		Двутавр 16 ГОСТ 8239-89 / С235 ГОСТ 27772-88* L=1350	1	20.9	
c		Уголок 50x5 ГОСТ8509-93 / С235 ГОСТ 27772-88* L=200	6	0.75	
	ՄԻԱՁՈՒՅԼ Ե/Բ ՏԱՐՐԵՐ				
		ՄԻԱՁՈՒՅԼ Ե/Բ ՊԱՏԺԳԱՄԲ ՊՄ-1/ 1հատ/			
1	ГОСТ 5781-82*	Ø12 A500C L=36000	1	32.0	
2	ГОСТ 5781-82*	Ø12 A500C L=40000	1	35.5	
		ԲԵՏՈՆ B-15 ԴԱՍԻ			0,60մ³

ՊՈՂՊԱՏԻ ԾԱԽՍԻ ԱՄՓՈՓԱԳԻՐ ՄԵԿ Ե-Բ ՏԱՐՐԻ ՀԱՄԱՐ. կգ

ՏԱՐՐԻ ՄԱԿՆԻՇԸ	ԱՄՐԱՆԱՅԻՆ ՇԻՆՎԱԾՔՆԵՐ				
	ԱՄՐԱՆԻ ԴԱՍԸ				ԸՆԴՀԱՄ.
	A500C				
	ГОСТ 5781-82*				
	Ø12			ԸՆԴ.	
ՊՄ-1	67.0			67.0	67.0

ԵՐԵՎԱՆ ՔԱՂԱՔԻ ՆՈՐ ՆՈՐՔ ՎԱՐՉԱԿԱՆ ՇՐՋԱՆԻ ԲԱԶՄԱԲՆԱԿԱՐԱՆ ՇԵՆՔԵՐԻ ՊԱՏՇԳԱՄԲԵՐԻ ՀԻՄՆԱՆՈՐՈԳՈՒՄ Հասցե. Նանսեն փող. Տուն.21,բն.18				«ԵՔ-ՊԸԱՇՁԲ-15/44-1»	
			ՃԱՐՏԱՐԱՊԵՏԱՇԻՆԱՐԱԿԱՆ ՄԱՍ	ՓՈՒԼ	ԹԵՐԹ	ԹԵՐ
				ԱՆ	30	7
ԿՈՆՍՏ.	Ռ.Դավթյան		ՀԱՏԱԿԱԳԾԻ ՖՐԱԳՄԵՆՏ +6.000 ՆԻՇԻ ՎՐԱ.	«ՀԱՁԱՐԱՇԵՆ» ՍՊԸ		

Հասցե. ԳԱՅԻ Փող. Տուն-7, բն.-42

ՀԱՏԱԿԱԳԾԻ ՖՐԱԳՄԵՆՏ +12,000 ՆԻՇԻ ՎՐԱ. / ՉԱՓԱԳՐՈՒԹՅՈՒՆ/

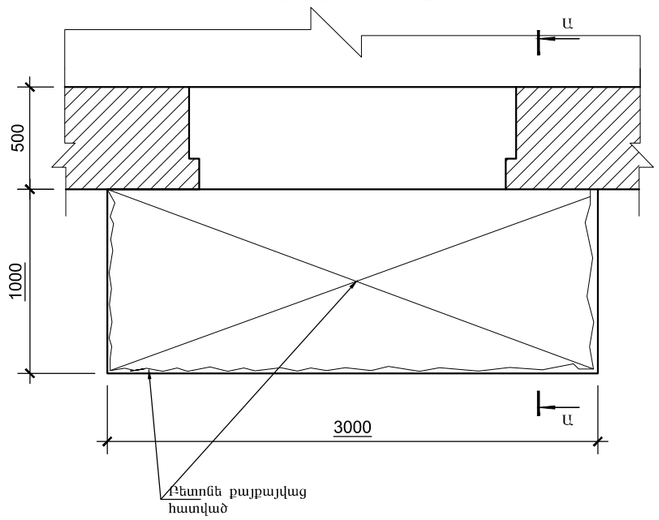

ՀԱՏԱԿԱԳԾԻ ՖՐԱԳՄԵՆՏ +12,000 ՆԻՇԻ ՎՐԱ. / ՔԱՆԴՄԱՆ ՀԵՐԹԱԿԱՆՈՒԹՅՈՒՆ/

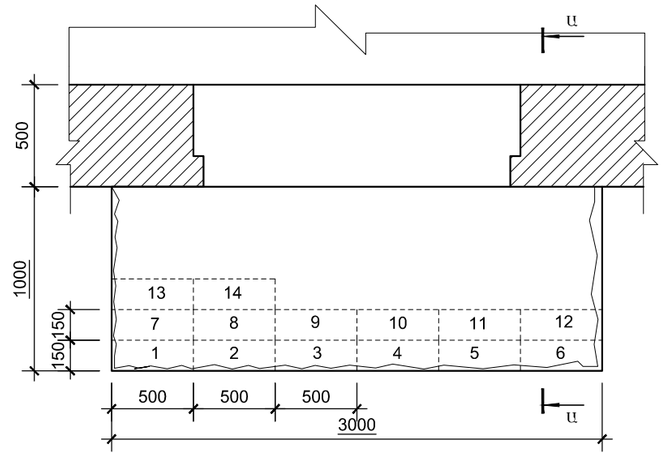

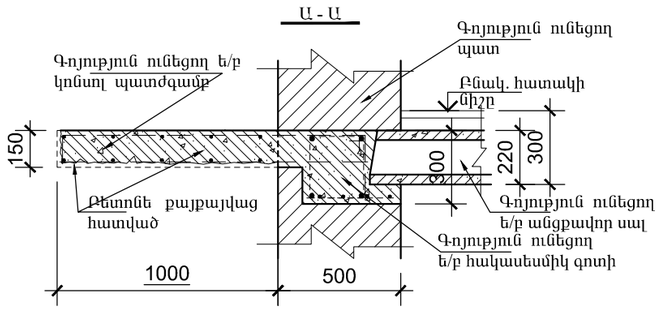

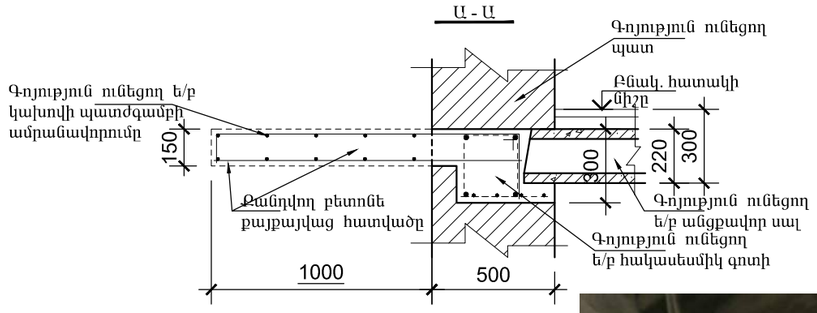

ԳԱՅԻ Փող. Տուն-7,բն.-42 ՀԱՍՑԵՈՎ՝ ԳՈՅՈՒԹՅՈՒՆ ՈՒՆԵՑՈՂ ԿԱԽՈՎԻ ՊԱՏԺԳԱՄԲԻ ՎԻՃԱԿԸ:

1. ԳՈՅՈՒԹՅՈՒՆ ՈՒՆԵՑՈՂ ԿԱԽՈՎԻ ՊԱՏԺԳԱՄԲԻ ԲԵՏՈՆԸ ԱՄԲՈՂՋՈՒԹՅԱՄԲ ՔԱՅՔԱՅՎԱԾ Է: ՊԱՏԺԳԱՄԲԻ ԱՄՐԱՆԱՎՈՐՈՒՄԸ ԲԵՏՈՆԻ ՎԱՏ ՎԻՃԱԿԻ ՊԱՏՃԱՌՈՎ ՆՈՒՅՆՊԵՍ ՔԱՅՔԱՅՎԱԾ Է:
ԿԱԽՈՎԻ ՊԱՏԺԳԱՄԲԻ ՈՒԺԵՂԱՑՄԱՆ ՆՊԱՏԱԿՈՎ, ՊԱՀՊԱՆԵԼՈՎ ԲՈԼՈՐ ԳՈՐԾՈՂ ԱՆՎՏԱՆԳՈՒԹՅԱՆ ՆՈՐՄԵՐԸ ՇԻՆ. ԱՇԽԱՏԱՆՔՆԵՐԸ ԻՐԱԿԱՆԱՑՆԵԼՈՒՑ, ՔԱՆԴԵԼ ՊԱՏԺԳԱՄԲԻ ԲԵՏՈՆԸ՝ ՀԱՄԱՁԱՅՆ ԳԾԱԳՐՈՒՄ ՆՇՎԱԾ ՀԵՐԹԱԿԱՆՈՒԹՅԱՆ /ՆԱՅԵԼ ՀԱՏԱԿԱԳԾ/ ՉՎՆԱՍԵԼՈՎ ՊԱՏԺԳԱՄԲԻ ԱՇԽԱՏՈՂ ԱՄՐԱՆԱՎՈՐՈՒՄԸ:
ՀԱՏԱԿԱԳԾՈՒՄ ՆՇՎԱԾ ՀԱՏՎԱԾՆԵՐՈՒՄ ԲԱՑԵԼ ԽՈՐՈՉ, ԳՈՅՈՒԹՅՈՒՆ ՈՒՆԵՑՈՂ ՊԱՏԵՐԻ ԵՎ ՀԱԿԱՍԵՍՄԻԿ ԳՈՏՈՒ ՄԵՋ ՉՎՆԱՍԵԼՈՎ ԳՈՏՈՒ ԱՄՐԱՆԱՎՈՐՈՒՄԸ /350x250x160h/: ՏԵՂԱԴՐԵԼ ՄԵՏԱՂԱԿԱՆ ՏԱՐՐԵՐ ԵՎ ԲԵՏՈՆԱՊԱՏԵԼ ՆՇՎԱԾ ԽՈՐՈՉՆԵՐԸ:
ՄԵՏԱՂԱԿԱՆ ՏԱՐՐԵՐԻ ՎՐԱ ՏԵՂԱԴՐԵԼ ՆՈՐ ՎԵՐԱՆՈՐՈԳՎՈՂ ՊԱՏԺԳԱՄԲԻ ԱՄՐԱՆԱՎՈՐՈՒՄԸ: ԶՈՌԵԼ ՎԵՐԸ ՆՇՎԱԾԸ ՄԵՏԱՂԱԿԱՆ ՏԱՐՐԵՐԻՆ: ՈՐԻՑ ՀԵՏՈ ՎԵՐԱԿԱՆԳՆԵԼ ՊԱՏԺԳԱՄԲԻ ԱՄԲՈՂՋՈՒԹՅՈՒՆԸ ԲԵՏՈՆԱՊԱՏԵԼՈՎ:
2. ՆԱԽԱՏԵՍԵԼ ԿԱԽՈՎԻ ՊԱՏԺԳԱՄԲԻ ԿՈՂԵՐԻ ԵՎ ՏԱԿԻ ՀԱՏՎԱԾԻ Ց/Ա ՄՎԱՂ -4.0մ²:
ՆԱԽԼՊԵՍ ՆԱԽԱՏԵՍԵԼՈՎ ՄԵՏ. ՏԱՐՐԵՐԻ ՎՐԱ ՀԱՄԱՊԱՏԱՍԽԱՆ ՄԵՏ. ՑԱՆՑ
3. ՀԱՏԱԿՆԵՐԸ ԻՐԱԿԱՆԱՑՆԵԼ Ց/Ա ՀԱՐԹԵՑՆՈՂ ՇԵՐՏՈՎ -3.00մ²:
4. ԲՈԼՈՐ ՇԻՆ. ԱՇԽԱՏԱՆՔՆԵՐԸ ԻՐԱԿԱՆԱՑՆԵԼ ՊԱՀՊԱՆԵԼՈՎ ԳՈՐԾՈՂ ԱՆՎՏԱՆԳՈՒԹՅԱՆ ՆՈՐՄԵՐԸ:

Հասցե. Գայի փող. Տուն.7.բն.42			ԵՐԵՎԱՆ ՔԱՂԱՔԻ ՆՈՐ ՆՈՐՔ ՎԱՐՉԱԿԱՆ ՇՐՋԱՆԻ ԲԱԶՄԱԲՆԱԿԱՐԱՆ ՇԵՆՔԵՐԻ ՊԱՏՇԳԱՄԲԵՐԻ ՀԻՄՆԱՆՈՐՈԳՈՒՄ	«ԵՔ-ՊԸԱՇՁԲ-15/44-1		
			ՃԱՐՏԱՐԱՊԵՏԱՇԻՆԱՐԱՐԱԿԱՆ ՄԱՍ	ՓՈՒԼ	ԹԵՐԹ	ԹԵՐ
				ԱՆ	31	7
ԿՈՆՍՏ.	Ռ.Դավթյան		ՀԱՏԱԿԱԳԾԻ ՖՐԱԳՄԵՆՏ +12.000 ՆԻՇԻ ՎՐԱ.	«ՀԱՁԱՐԱՇԵՆ» ՍՊԸ		

ՀԱՏԱԿԱԳԾԻ ՖՐԱԳՄԵՆՏ +12,000 ՆԻՇԻ ՎՐԱ. ՄԵՏԱՂԱԿԱՆ ՏԱՐԲԵՐԻ ՏԵՂԱԴՐՄԱՆ ՍԽԵՄԱ.

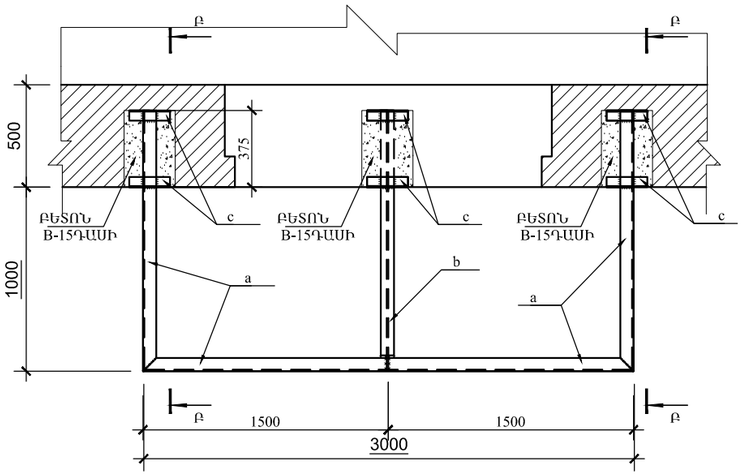

ՀԱՏԱԿԱԳԾԻ ՖՐԱԳՄԵՆՏ +12,000 ՆԻՇԻ ՎՐԱ. ՄԻԱՁՈՒՅԼ Ե/Բ ՍԱԼ ՍՄ-1-ի ՀԱՏԱԿԱԳԻԾ.

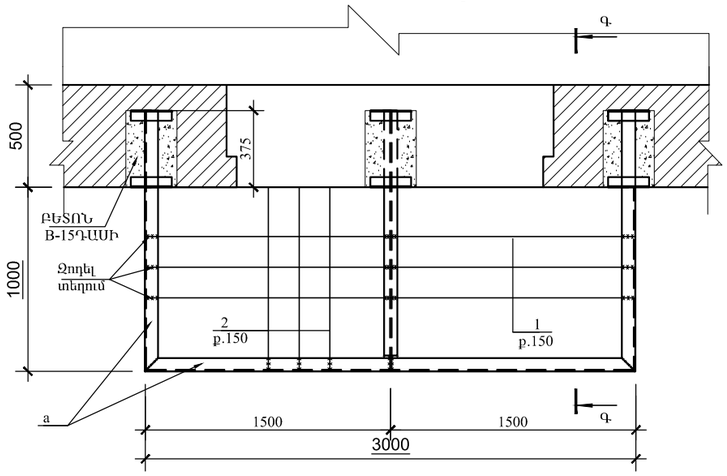

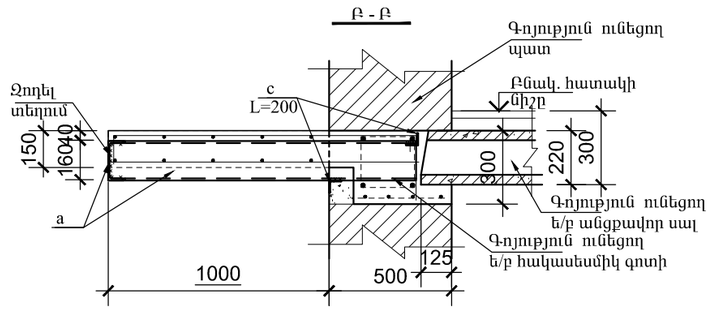

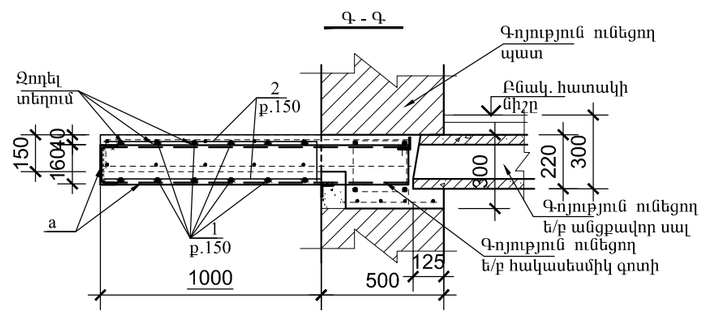

ՏԱՐԲԵՐԻ ՄԱՄՆԱԳԻՐ

ԴԻՐՔ	ՆՇԱՆԱԿՈՒՄ	ԱՆՎԱՆՈՒՄ	ՔԱՆ	ՔԱՇ կգ	ԾԱՆՈԹ.
	ՄԵՏԱՂԱԿԱՆ ՏԱՐԲԵՐ				
a		Швеллер 16 ГОСТ 8240-89 / С235 ГОСТ 27772-88* L=5700	1	80.9	
b		Двутавр 16 ГОСТ 8239-89 / С235 ГОСТ 27772-88* L=1350	1	20.9	
c		Уголок 50x5 ГОСТ8509-93 / С235 ГОСТ 27772-88* L=200	6	0.75	
	ՄԻԱՁՈՒՅԼ Ե/Բ ՏԱՐԲԵՐ				
		ՄԻԱՁՈՒՅԼ Ե/Բ ՊԱՏԺԳԱՄԲ ՊՄ-1/ 1հատ/			
1	ГОСТ 5781-82*	Ø12 A500C L=36000	1	32.0	
2	ГОСТ 5781-82*	Ø12 A500C L=40000	1	35.5	
		ԲԵՏՈՆ B-15 ԴԱՍԻ			0,60մ³

ՊՈՂՊԱՏԻ ԾԱԽՍԻ ԱՄՓՈՓԱԳԻՐ ՄԵԿ Ե-Բ ՏԱՐԻ ՀԱՄԱՐ. կգ

ՏԱՐԻ ՄԱԿՆԻՇԸ	ԱՄՐԱՆԱՅԻՆ ՇԻՆՎԱԾՔՆԵՐ				
	ԱՄՐԱՆԻ ԴԱՍԸ				ԸՆԴՀԱՄ.
	A500C				
	ГОСТ 5781-82*				
	Ø12			ԸՆԴ.	
ՊՄ-1	67.0			67.0	67.0

ԵՐԵՎԱՆ ՔԱՂԱՔԻ ՆՈՐ ՆՈՐՔ ՎԱՐՉԱԿԱՆ ՇՐՋԱՆԻ ԲԱԶՄԱԲՆԱԿԱՐԱՆ ՇԵՆՔԵՐԻ ՊԱՏՇԳԱՄԲԵՐԻ ՅԻՄՆԱՆՈՐՈԳՈՒՄ Հասցե. Գայի փող. Տուն.7.բն.42				«ԵՔ-ՊԸԱՇՁԲ-15/44-1	
			ՃԱՐՏԱՐԱՊԵՏԱՇԻՆԱՐԱՐԱԿԱՆ ՄԱՍ	ՓՈՒԼ	ԹԵՐԹ	ԹԵՐ
				ԱՆ	32	7
ԿՈՆՍՏ.	Ռ.Դավթյան		ՀԱՏԱԿԱԳԾԻ ՖՐԱԳՄԵՆՏ +12.000 ՆԻՇԻ ՎՐԱ.	«ՀԱՁԱՐԱՇԵՆ» ՍՊԸ		

Հասցե. ԳԱՅԻ Փող. Տուն-7/1, բն.-17

ՀԱՏԱԿԱԳԾԻ ՖՐԱԳՄԵՆՏ +9,000 ՆԻՇԻ ՎՐԱ.
/ ՉԱՓԱԳՐՈՒԹՅՈՒՆ/

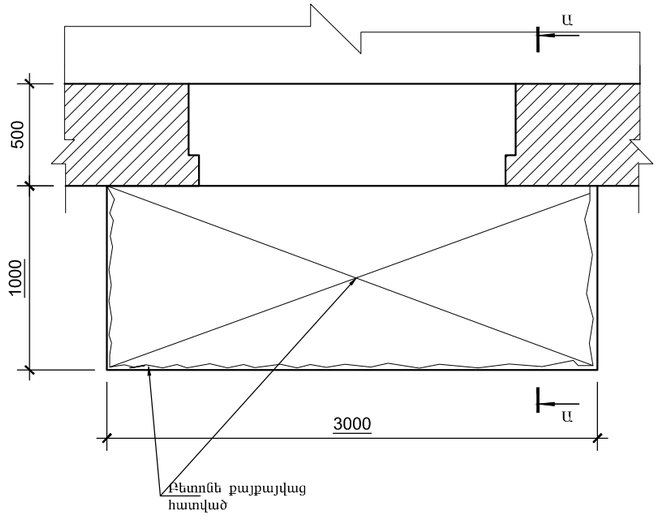

ՀԱՏԱԿԱԳԾԻ ՖՐԱԳՄԵՆՏ +9,000 ՆԻՇԻ ՎՐԱ.
/ ՔԱՆԴՄԱՆ ՀԵՐԹԱԿԱՆՈՒԹՅՈՒՆ/

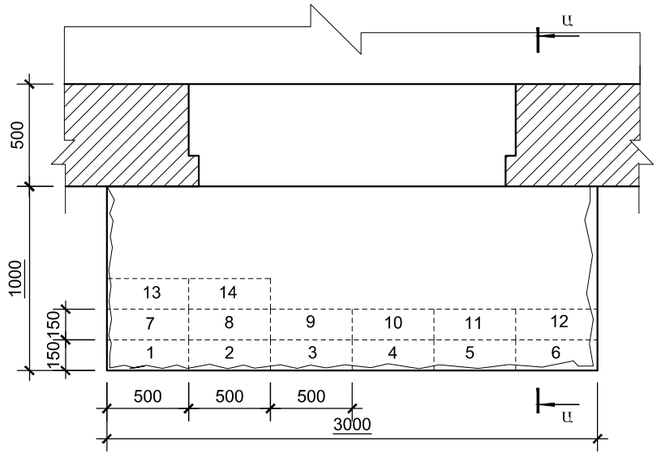

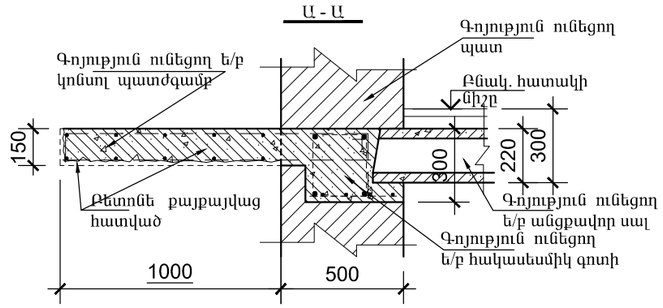

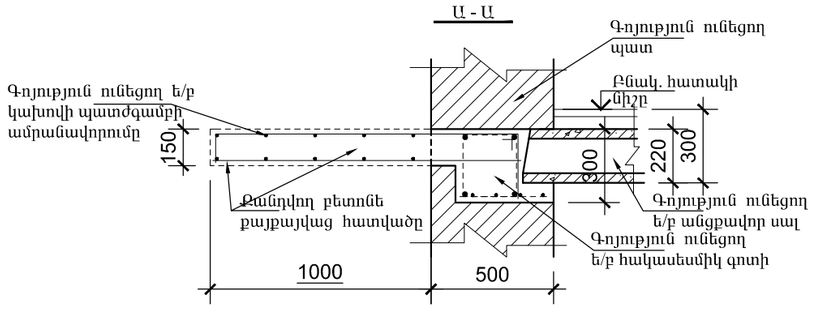

ԳԱՅԻ Փող. Տուն-7/1,բն.-17 ՀԱՍՑԵՈՎ՝ ԳՈՅՈՒԹՅՈՒՆ ՈՒՆԵՑՈՂ ԿԱԽՈՎԻ ՊԱՏԺԳԱՄԲԻ ՎԻՃԱԿԸ:

1. ԳՈՅՈՒԹՅՈՒՆ ՈՒՆԵՑՈՂ ԿԱԽՈՎԻ ՊԱՏԺԳԱՄԲԻ ԲԵՏՈՆԸ ԱՄԲՈՂՋՈՒԹՅԱՄԲ ՔԱՅՔԱՅՎԱԾ Է: ՊԱՏԺԳԱՄԲԻ ԱՄՐԱՆԱՎՈՐՈՒՄԸ ԲԵՏՈՆԻ ՎԱՏ ՎԻՃԱԿԻ ՊԱՏՃԱՌՈՎ ՆՈՒՅՆՊԵՍ ՔԱՅՔԱՅՎԱԾ Է:
ԿԱԽՈՎԻ ՊԱՏԺԳԱՄԲԻ ՈՒԺԵՂԱՑՄԱՆ ՆՊԱՏԱԿՈՎ, ՊԱՀՊԱՆԵԼՈՎ ԲՈԼՈՐ ԳՈՐԾՈՂ ԱՆՎՏԱՆԳՈՒԹՅԱՆ ՆՈՐՄԵՐԸ ՇԻՆ. ԱՇԽԱՏԱՆՔՆԵՐԸ ԻՐԱԿԱՆԱՑՆԵԼՈՒՑ, ՔԱՆԴԵԼ ՊԱՏԺԳԱՄԲԻ ԲԵՏՈՆԸ՝ ՀԱՄԱՁԱՅՆ ԳԾԱԳՐՈՒՄ ՆՇՎԱԾ ՀԵՐԹԱԿԱՆՈՒԹՅԱՆ /ՆԱՅԵԼ ՀԱՏԱԿԱԳԻԾ/ ՉՎՆԱՍԵԼՈՎ ՊԱՏԺԳԱՄԲԻ ԱՇԽԱՏՈՂ ԱՄՐԱՆԱՎՈՐՈՒՄԸ:
ՀԱՏԱԿԱԳԾՈՒՄ ՆՇՎԱԾ ՀԱՏՎԱԾՆԵՐՈՒՄ ԲԱՑԵԼ ԽՈՐՈՉ, ԳՈՅՈՒԹՅՈՒՆ ՈՒՆԵՑՈՂ ՊԱՏԵՐԻ ԵՎ ՀԱԿԱՍԵՍՄԻԿ ԳՈՏՈՒ ՄԵՋ ՉՎՆԱՍԵԼՈՎ ԳՈՏՈՒ ԱՄՐԱՆԱՎՈՐՈՒՄԸ /350x250x160h/: ՏԵՂԱԴՐԵԼ ՄԵՏԱՂԱԿԱՆ ՏԱՐԵՐ ԵՎ ԲԵՏՈՆԱՊԱՏԵԼ ՆՇՎԱԾ ԽՈՐՈՉՆԵՐԸ:
ՄԵՏԱՂԱԿԱՆ ՏԱՐԵՐԻ ՎՐԱ ՏԵՂԱԴՐԵԼ ՆՈՐ ՎԵՐԱՆՈՐՈԳՎՈՂ ՊԱՏԺԳԱՄԲԻ ԱՄՐԱՆԱՎՈՐՈՒՄԸ: ՋՈԴԵԼ ՎԵՐԸ ՆՇՎԱԾԸ ՄԵՏԱՂԱԿԱՆ ՏԱՐԵՐԻՆ: ՈՐԻՑ ՀԵՏՈ ՎԵՐԱԿԱՆԳՆԵԼ ՊԱՏԺԳԱՄԲԻ ԱՄԲՈՂՋՈՒԹՅՈՒՆԸ ԲԵՏՈՆԱՊԱՏԵԼՈՎ:
2. ՆԱԽԱՏԵՍԵԼ ԿԱԽՈՎԻ ՊԱՏԺԳԱՄԲԻ ԿՈՂԵՐԻ ԵՎ ՏԱԿԻ ՀԱՏՎԱԾԻ Ց/Ա ՄՎԱՂ -4.0մ²:
ՆԱԽԱՊԵՍ ՆԱԽԱՏԵՍԵԼՈՎ ՄԵՏ. ՏԱՐԵՐԻ ՎՐԱ ՀԱՄԱՊԱՏԱՍԽԱՆ ՄԵՏ. ՑԱՆՑ
3. ՀԱՏԱԿՆԵՐԸ ԻՐԱԿԱՆԱՑՆԵԼ Ց/Ա ՀԱՐԹԵՑՆՈՂ ՇԵՐՏՈՎ -3.00մ²:
4. ԲՈԼՈՐ ՇԻՆ. ԱՇԽԱՏԱՆՔՆԵՐԸ ԻՐԱԿԱՆԱՑՆԵԼ ՊԱՀՊԱՆԵԼՈՎ ԳՈՐԾՈՂ ԱՆՎՏԱՆԳՈՒԹՅԱՆ ՆՈՐՄԵՐԸ:

Հասցե. Գայի փող. Տուն.7/1.բն.14			ԵՐԵՎԱՆ ՔԱՂԱՔԻ ՆՈՐ ՆՈՐՔ ՎԱՐՉԱԿԱՆ ՇՐՋԱՆԻ ԲԱԶՄԱԲՆԱԿԱՐԱՆ ՇԵՆՔԵՐԻ ՊԱՏԺԳԱՄԲԵՐԻ ՀԻՄՆԱՆՈՐՈԳՈՒՄ	«ԵՔ-ՊԸԱՇՁԲ-15/44-1		
			ՃԱՐՏԱՐԱՊԵՏԱՇԻՆԱՐԱԿԱՆ ՄԱՍ	ՓՈՒԼ	ԹԵՐԹ	ԹԵՐ
				ԱՆ	33	7
ԿՈՆՍՏ.	Ռ.Դավթյան		ՀԱՏԱԿԱԳԾԻ ՖՐԱԳՄԵՆՏ +9.000 ՆԻՇԻ ՎՐԱ.	«ՀԱԶԱՐԱՇԵՆ» ՍՊԸ		

ՀԱՏԱԿԱԳԾԻ ՖՐԱԳՄԵՆՏ +9,000 ՆԻՇԻ ՎՐԱ. ՄԵՏԱՂԱԿԱՆ ՏԱՐԲԵՐԻ ՏԵՂԱԴՐՄԱՆ ՍԽԵՄԱ.

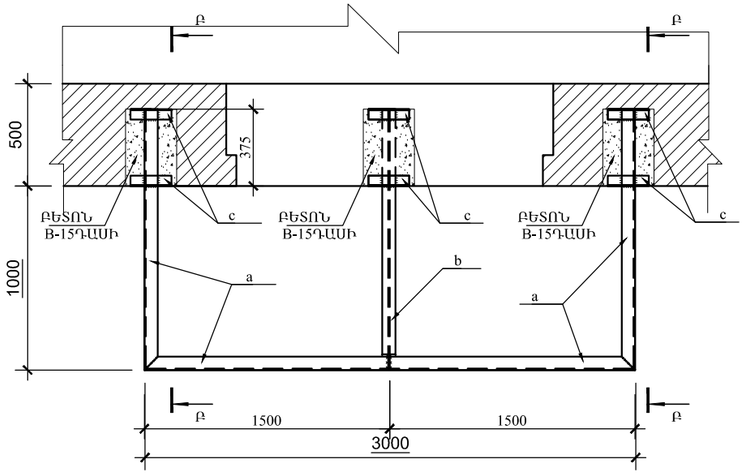

ՀԱՏԱԿԱԳԾԻ ՖՐԱԳՄԵՆՏ +9,000 ՆԻՇԻ ՎՐԱ. ՄԻԱՁՈՒՅԼ Ե/Բ ՍԱԼ ՍՄ-1-ի ՀԱՏԱԿԱԳԻԾ.

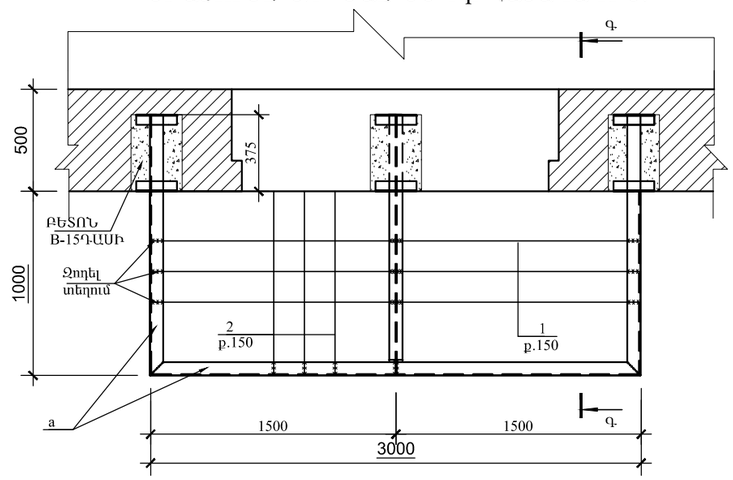

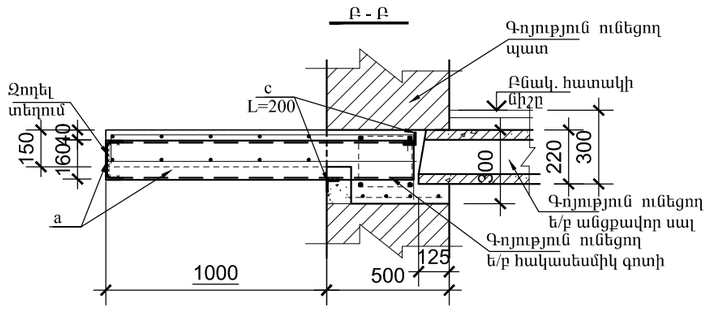

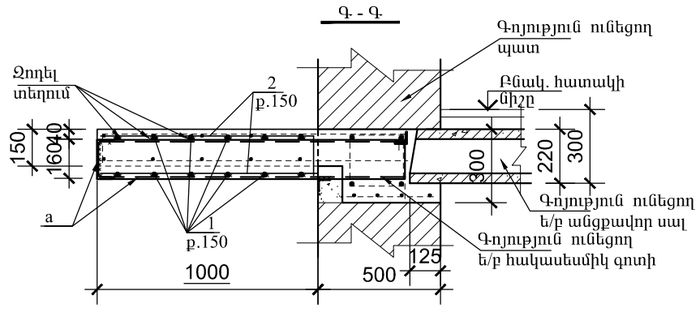

ՏԱՐԲԵՐԻ ՄԱՆՆԱԳԻՐ

ԴԻՐՔ	ՆՇԱՆԱԿՈՒՄ	ԱՆՎԱՆՈՒՄ	ՔԱՆ	ՔԱՇ կգ	ԾԱՆՈԹ.
	ՄԵՏԱՂԱԿԱՆ ՏԱՐԲԵՐ				
a		Швеллер 16 ГОСТ 8240-89 / С235 ГОСТ 27772-88* L=5700	1	80.9	
b		Двутавр 16 ГОСТ 8239-89 / С235 ГОСТ 27772-88* L=1350	1	20.9	
c		Уголок 50x5 ГОСТ8509-93 / С235 ГОСТ 27772-88* L=200	6	0.75	
	ՄԻԱՁՈՒՅԼ Ե/Բ ՏԱՐԲԵՐ				
		ՄԻԱՁՈՒՅԼ Ե/Բ ՊԱՏԺԳԱՄԲ ՊՄ-1/ 1հատ/			
1	ГОСТ 5781-82*	Ø12 A500C L=36000	1	32.0	
2	ГОСТ 5781-82*	Ø12 A500C L=40000	1	35.5	
		ԲԵՏՈՆ B-15 ԴԱՍԻ			0,60մ³

ՊՈՂՊԱՏԻ ԾԱԽՍԻ ԱՄՓՈՓԱԳԻՐ ՄԵԿ Ե-Բ ՏԱՐԲԻ ՀԱՄԱՐ. կգ

ՏԱՐԲԻ ՄԱԿՆԻՇԸ	ԱՄՐԱՆԱՅԻՆ ՇԻՆՎԱԾՔՆԵՐ				
	ԱՄՐԱՆԻ ԴԱՍԸ				ԸՆԴՀԱՄ.
	A500C				
	ГОСТ 5781-82*				
	Ø12			ԸՆԴ.	
ՊՄ-1	67.0			67.0	67.0

ԵՐԵՎԱՆ ՔԱՂԱՔԻ ՆՈՐ ՆՈՐՔ ՎԱՐՉԱԿԱՆ ՇՐՋԱՆԻ ԲԱԶՄԱԲՆԱԿԱՐԱՆ ՇԵՆՔԵՐԻ ՊԱՏԺԳԱՄԲՆԵՐԻ ՅԻՄՆԱՆՈՐՈԳՈՒՄ Հասցե. Գայի փող. Տուն.7/1.բն.14				«ԵՔ-ՊԸԱԾԶԲ-15/44-1»	
			ՃԱՐՏԱՐԱՊԵՏԱՇԻՆԱՐԱԿԱՆ ՄԱՍ	ՓՈՒԼ	ԹԵՐԹ	ԹԵՐ
				ԱՆ	34	7
ԿՈՆՍՏ.	Ռ.Դավթյան		ՀԱՏԱԿԱԳԾԻ ՖՐԱԳՄԵՆՏ +9.000 ՆԻՇԻ ՎՐԱ.	«ՀԱԶԱՐԱՇԵՆ» ՍՊԸ		

Հասցե. ԳԱՅԻ Փող. Տուն-7/1, բն.-8

ՀԱՏԱԿԱԳԾԻ ՖՐԱԳՄԵՆՏ +12,000 ՆԻՇԻ ՎՐԱ. / ՉԱՓԱԳՐՈՒԹՅՈՒՆ/

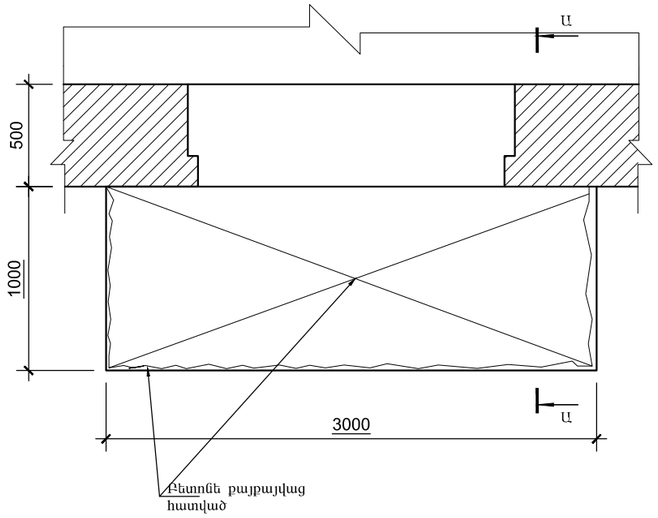

ՀԱՏԱԿԱԳԾԻ ՖՐԱԳՄԵՆՏ +12,000 ՆԻՇԻ ՎՐԱ. / ՔԱՆԴՄԱՆ ՀԵՐԹԱԿԱՆՈՒԹՅՈՒՆ/

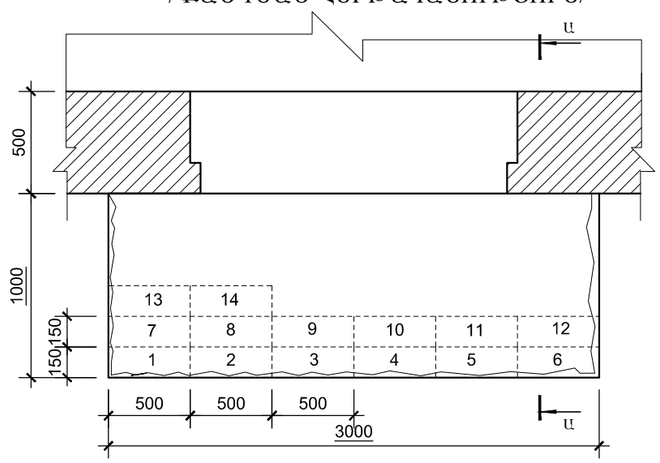

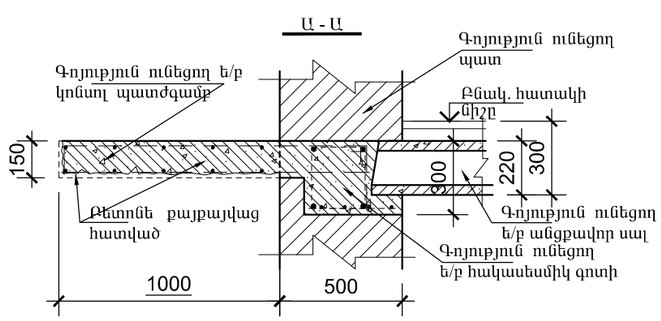

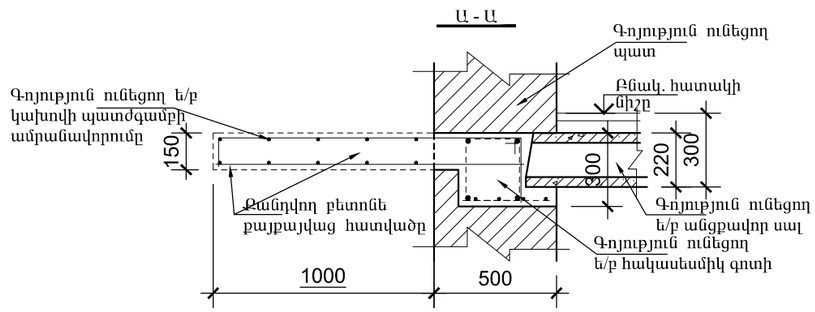

ԳԱՅԻ Փող. Տուն-7/1,բն.-8 ՀԱՍՑԵՈՎ՝ ԳՈՅՈՒԹՅՈՒՆ ՈՒՆԵՑՈՂ ԿԱԽՈՎԻ ՊԱՏԺԳԱՄԲԻ ՎԻՃԱԿԸ:

1. ԳՈՅՈՒԹՅՈՒՆ ՈՒՆԵՑՈՂ ԿԱԽՈՎԻ ՊԱՏԺԳԱՄԲԻ ԲԵՏՈՆԸ ԱՄԲՈՂՋՈՒԹՅԱՄԲ ՔԱՅՔԱՅՎԱԾ Է: ՊԱՏԺԳԱՄԲԻ ԱՄՐԱՆԱՎՈՐՈՒՄԸ ԲԵՏՈՆԻ ՎԱՏ ՎԻՃԱԿԻ ՊԱՏՃԱՐՈՎ ՆՈՒՅՆՊԵՍ ՔԱՅՔԱՅՎԱԾ Է:
ԿԱԽՈՎԻ ՊԱՏԺԳԱՄԲԻ ՈՒԺԵՂԱՅՄԱՆ ՆՊԱՏԱԿՈՎ, ՊԱՀՊԱՆԵԼՈՎ ԲՈԼՈՐ ԳՈՐԾՈՂ ԱՆՎՏԱՆԳՈՒԹՅԱՆ ՆՈՐՄԵՐԸ ՇԻՆ. ԱՇԽԱՏԱՆՔՆԵՐԸ ԻՐԱԿԱՆԱՑՆԵԼՈՒՑ, ՔԱՆԴԵԼ ՊԱՏԺԳԱՄԲԻ ԲԵՏՈՆԸ՝ ՀԱՄԱՁԱՅՆ ԳԾԱԳՐՈՒՄ ՆՇՎԱԾ ՀԵՐԹԱԿԱՆՈՒԹՅԱՆ /ՆԱՅԵԼ ՀԱՏԱԿԱԳԾ/ ՉՎՆԱՍԵԼՈՎ ՊԱՏԺԳԱՄԲԻ ԱՇԽԱՏՈՂ ԱՄՐԱՆԱՎՈՐՈՒՄԸ:
ՀԱՏԱԿԱԳԾՈՒՄ ՆՇՎԱԾ ՀԱՏՎԱԾՆԵՐՈՒՄ ԲԱՑԵԼ ԽՈՐՈՉ, ԳՈՅՈՒԹՅՈՒՆ ՈՒՆԵՑՈՂ ՊԱՏԵՐԻ ԵՎ ՀԱԿԱՍԵՍՄԻԿ ԳՈՏՈՒ ՄԵՋ ՉՎՆԱՍԵԼՈՎ ԳՈՏՈՒ ԱՄՐԱՆԱՎՈՐՈՒՄԸ /350x250x160h/: ՏԵՂԱԴՐԵԼ ՄԵՏԱՂԱԿԱՆ ՏԱՐԵՐ ԵՎ ԲԵՏՈՆԱՊԱՏԵԼ ՆՇՎԱԾ ԽՈՐՈՉՆԵՐԸ:
ՄԵՏԱՂԱԿԱՆ ՏԱՐԵՐԻ ՎՐԱ ՏԵՂԱԴՐԵԼ ՆՈՐ ՎԵՐԱՆՈՐՈԳՎՈՂ ՊԱՏԺԳԱՄԲԻ ԱՄՐԱՆԱՎՈՐՈՒՄԸ: ԶՈԴԵԼ ՎԵՐԸ ՆՇՎԱԾԸ ՄԵՏԱՂԱԿԱՆ ՏԱՐԵՐԻՆ: ՈՐԻՑ ՀԵՏՈ ՎԵՐԱԿԱՆԳՆԵԼ ՊԱՏԺԳԱՄԲԻ ԱՄԲՈՂՋԹՈՒԹՅՈՒՆԸ ԲԵՏՈՆԱՊԱՏԵԼՈՎ:
2. ՆԱԽԱՏԵՍԵԼ ԿԱԽՈՎԻ ՊԱՏԺԳԱՄԲԻ ԿՈՂԵՐԻ ԵՎ ՏԱԿԻ ՀԱՏՎԱԾԻ Ց/Ա ՍՎԱՂ -4.0մ²:
ՆԱԽԱՊԵՍ ՆԱԽԱՏԵՍԵԼՈՎ ՄԵՏ. ՏԱՐԵՐԻ ՎՐԱ ՀԱՄԱՊԱՏԱՍԽԱՆ ՄԵՏ. ՑԱՆՑ
3. ՀԱՏԱԿՆԵՐԸ ԻՐԱԿԱՆԱՑՆԵԼ Ց/Ա ՀԱՐԹԵՑՆՈՂ ՇԵՐՏՈՎ -3.00մ²:
4. ԲՈԼՈՐ ՇԻՆ. ԱՇԽԱՏԱՆՔՆԵՐԸ ԻՐԱԿԱՆԱՑՆԵԼ ՊԱՀՊԱՆԵԼՈՎ ԳՈՐԾՈՂ ԱՆՎՏԱՆԳՈՒԹՅԱՆ ՆՈՐՄԵՐԸ:

Հասցե. Գայի փող. Տուն.7/1.բն.8			ԵՐԵՎԱՆ ՔԱՂԱՔԻ ՆՈՐ ՆՈՐՔ ՎԱՐՉԱԿԱՆ ՇՐՋԱՆԻ ԲԱԶՄԱԲՆԱԿԱՐԱՆ ՇԵՆՔԵՐԻ ՊԱՏԾԳԱՄԲՆԵՐԻ ՀԻՄՆԱՆՈՐՈԳՈՒՄ	«ԵՔ-ՊԸԱՇՁԲ-15/44-1»		
			ՃԱՐՏԱՐԱՊԵՏԱՇԻՆԱՐԱԿԱՆ ՄԱՍ	ՓՈՒԼ	ԹԵՐԹ	ԹԵՐ
				ԱՆ	35	7
ԿՈՆՍՏ.	Ռ.Դավթյան		ՀԱՏԱԿԱԳԾԻ ՖՐԱԳՄԵՆՏ +12.000 ՆԻՇԻ ՎՐԱ.	«ՀԱԶԱՐԱՇԵՆ» ՍՊԸ		

ՀԱՏԱԿԱԳԾԻ ՖՐԱԳՄԵՆՏ +12,000 ՆԻՇԻ ՎՐԱ. ՄԵՏԱՂԱԿԱՆ ՏԱՐՐԵՐԻ ՏԵՂԱԴՐՄԱՆ ՍԽԵՄԱ.

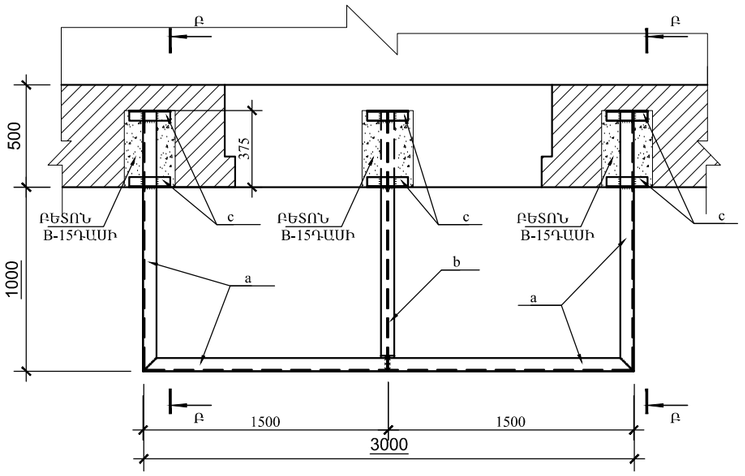

ՀԱՏԱԿԱԳԾԻ ՖՐԱԳՄԵՆՏ +12,000 ՆԻՇԻ ՎՐԱ. ՄԻԱՁՈՒՅԼ Ե/Բ ՍԱԼ ՍՄ-1-ի ՀԱՏԱԿԱԳԻԾ.

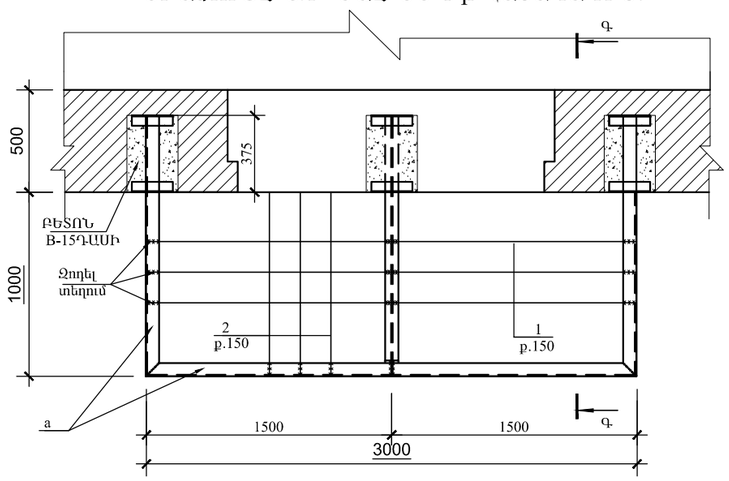

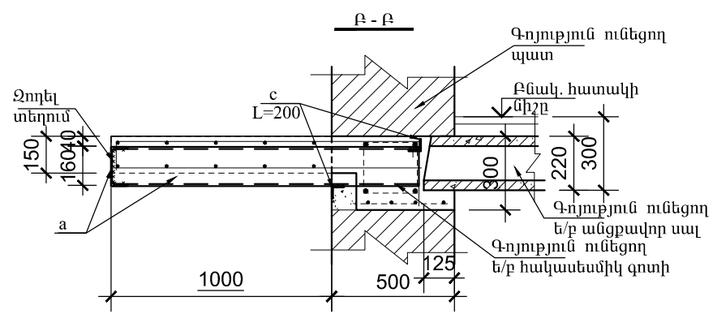

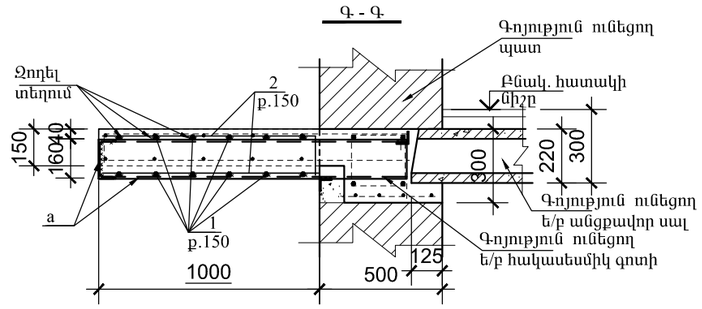

ՏԱՐՐԵՐԻ ՄԱՄՆԱԳԻՐ

ԴԻՐՔ	ՆՇԱՆԱԿՈՒՄ	ԱՆՎԱՆՈՒՄ	ՔԱՆ	ՔԱՇ կգ	ԾԱՆՈԹ.
	ՄԵՏԱՂԱԿԱՆ ՏԱՐՐԵՐ				
a		Швеллер 16 ГОСТ 8240-89 / С235 ГОСТ 27772-88* L=5700	1	80.9	
b		Двутавр 16 ГОСТ 8239-89 / С235 ГОСТ 27772-88* L=1350	1	20.9	
c		Уголок 50x5 ГОСТ8509-93 / С235 ГОСТ 27772-88* L=200	6	0.75	
	ՄԻԱՁՈՒՅԼ Ե/Բ ՏԱՐՐԵՐ				
		ՄԻԱՁՈՒՅԼ Ե/Բ ՊԱՏԺԳԱՄԲ ՊՄ-1/ 1հատ/			
1	ГОСТ 5781-82*	Ø12 A500C L=36000	1	32.0	
2	ГОСТ 5781-82*	Ø12 A500C L=40000	1	35.5	
		ԲԵՏՈՆ B-15 ԴԱՍԻ			0,60մ³

ՊՈՂՊԱՏԻ ԾԱԽՍԻ ԱՄՓՈՓԱԳԻՐ ՄԵԿ Ե-Բ ՏԱՐՐԻ ՀԱՄԱՐ. կգ

ՏԱՐՐԻ ՄԱԿՆԻՇԸ	ԱՄՐԱՆԱՅԻՆ ՇԻՆՎԱԾՔՆԵՐ				
	ԱՄՐԱՆԻ ԴԱՍԸ				ԸՆԴՀԱՄ.
	A500C				
	ГОСТ 5781-82*				
	Ø12			ԸՆԴ.	
ՊՄ-1	67.0			67.0	67.0

ԵՐԵՎԱՆ ՔԱՂԱՔԻ ՆՈՐ ՆՈՐՔ ՎԱՐՉԱԿԱՆ ՇՐՋԱՆԻ ԲԱԶՄԱԲՆԱԿԱՐԱՆ ՇԵՆՔԵՐԻ ՊԱՏՇԳԱՄԲՆԵՐԻ ՀԻՄՆԱՆՈՐՈԳՈՒՄ Հասցե. Գայի փող. Տուն.7/1.բն.8				«ԵՔ-ՊԸԱՇՁԲ-15/44-1»	
			ՃԱՐՏԱՐԱՊԵՏԱՇԻՆԱՐԱԿԱՆ ՄԱՍ	ՓՈՒԼ	ԹԵՐԹ	ԹԵՐ
				ԱՆ	36	7
ԿՈՆՍՏ.	Ռ.Դավթյան		ՀԱՏԱԿԱԳԾԻ ՖՐԱԳՄԵՆՏ +12.000 ՆԻՇԻ ՎՐԱ.	«ՀԱՁԱՐԱՇԵՆ» ՍՊԸ		

Հասցե. ԹՈԹՈՎԵՆՑ Փող. Տուն-11, բն.-9

ՀԱՏԱԿԱԳԾԻ ՖՐԱԳՄԵՆՏ +9,000 ՆԻՇԻ ՎՐԱ.
/ ՉԱՓԱԳՐՈՒԹՅՈՒՆ/

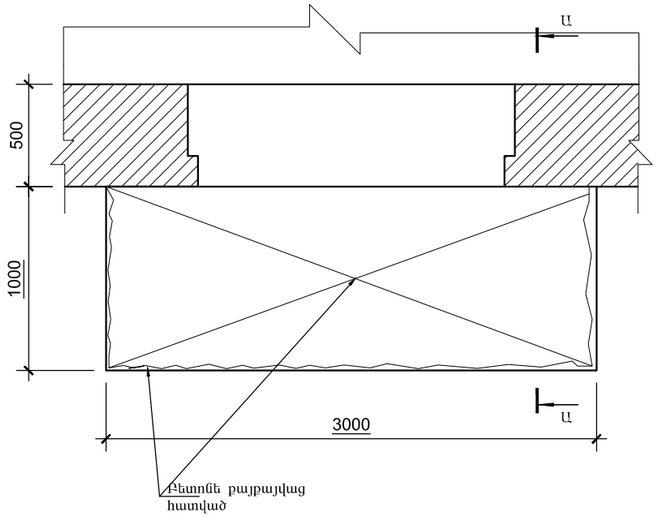

ՀԱՏԱԿԱԳԾԻ ՖՐԱԳՄԵՆՏ +9,000 ՆԻՇԻ ՎՐԱ.
/ ՔԱՆԴՄԱՆ ՀԵՐԹԱԿԱՆՈՒԹՅՈՒՆ/

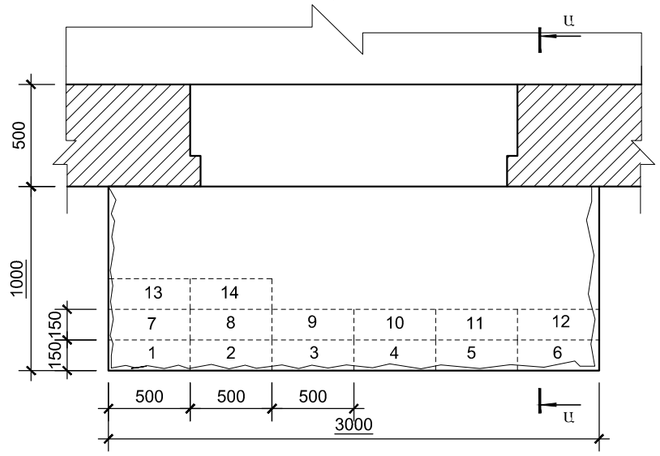

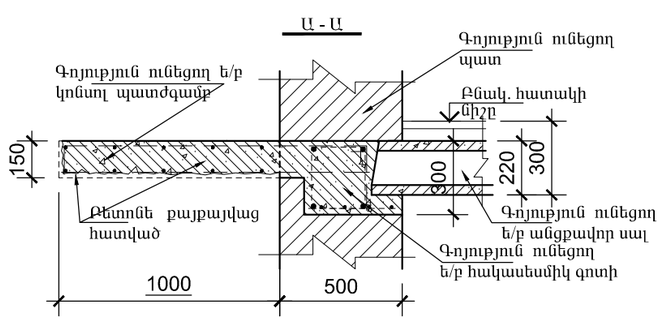

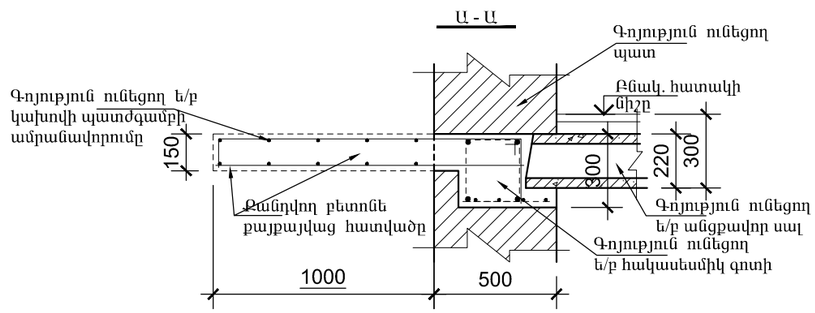

ԹՈԹՈՎԵՆՑ Փող. Տուն-11,բն.-9 ՀԱՍՑԵՈՎ՝ ԳՈՅՈՒԹՅՈՒՆ ՈՒՆԵՑՈՂ ԿԱԽՈՎԻ ՊԱՏԺԳԱՄԲԻ ՎԻՃԱԿԸ:

1. ԳՈՅՈՒԹՅՈՒՆ ՈՒՆԵՑՈՂ ԿԱԽՈՎԻ ՊԱՏԺԳԱՄԲԻ ԲԵՏՈՆԸ ԱՄԲՈՂՋՈՒԹՅԱՄԲ ՔԱՅՔԱՅՎԱԾ Է: ՊԱՏԺԳԱՄԲԻ ԱՄՐԱՆԱՎՈՐՈՒՄԸ ԲԵՏՈՆԻ ՎԱՏ ՎԻՃԱԿԻ ՊԱՏՃԱՌՈՎ ՆՈՒՅՆՊԵՍ ՔԱՅՔԱՅՎԱԾ Է:
ԿԱԽՈՎԻ ՊԱՏԺԳԱՄԲԻ ՈՒԺԵՂԱՑՄԱՆ ՆՊԱՏԱԿՈՎ, ՊԱՀՊԱՆԵԼՈՎ ԲՈԼՈՐ ԳՈՐԾՈՂ ԱՆՎՏԱՆԳՈՒԹՅԱՆ ՆՈՐՄԵՐԸ ՇԻՆ. ԱՇԽԱՏԱՆՔՆԵՐԸ ԻՐԱԿԱՆԱՑՆԵԼՈՒՑ, ՔԱՆԴԵԼ ՊԱՏԺԳԱՄԲԻ ԲԵՏՈՆԸ՝ ՀԱՄԱՁԱՅՆ ԳԾԱԳՐՈՒՄ ՆՇՎԱԾ ՀԵՐԹԱԿԱՆՈՒԹՅԱՆ /ՆԱՅԵԼ ՀԱՏԱԿԱԳԾ/ ՉՎՆԱՍԵԼՈՎ ՊԱՏԺԳԱՄԲԻ ԱՇԽԱՏՈՂ ԱՄՐԱՆԱՎՈՐՈՒՄԸ:
ՀԱՏԱԿԱԳԾՈՒՄ ՆՇՎԱԾ ՀԱՏՎԱԾՆԵՐՈՒՄ ԲԱՑԵԼ ԽՈՐՈՉ, ԳՈՅՈՒԹՅՈՒՆ ՈՒՆԵՑՈՂ ՊԱՏԵՐԻ ԵՎ ՀԱԿԱՍԵՍՄԻԿ ԳՈՏՈՒ ՄԵՋ ՉՎՆԱՍԵԼՈՎ ԳՈՏՈՒ ԱՄՐԱՆԱՎՈՐՈՒՄԸ /350x250x160h/: ՏԵՂԱԴՐԵԼ ՄԵՏԱՂԱԿԱՆ ՏԱՐՐԵՐ ԵՎ ԲԵՏՈՆԱՊԱՏԵԼ ՆՇՎԱԾ ԽՈՐՈՉՆԵՐԸ:
ՄԵՏԱՂԱԿԱՆ ՏԱՐՐԵՐԻ ՎՐԱ ՏԵՂԱԴՐԵԼ ՆՈՐ ՎԵՐԱՆՈՐՈԳՎՈՂ ՊԱՏԺԳԱՄԲԻ ԱՄՐԱՆԱՎՈՐՈՒՄԸ: ԶՈԴԵԼ ՎԵՐԸ ՆՇՎԱԾԸ ՄԵՏԱՂԱԿԱՆ ՏԱՐՐԵՐԻՆ: ՈՐԻՑ ՀԵՏՈ ՎԵՐԱԿԱՆԳՆԵԼ ՊԱՏԺԳԱՄԲԻ ԱՄԲՈՂՋԹՈՒԹՅՈՒՆԸ ԲԵՏՈՆԱՊԱՏԵԼՈՎ:
2. ՆԱԽԱՏԵՍԵԼ ԿԱԽՈՎԻ ՊԱՏԺԳԱՄԲԻ ԿՈՂԵՐԻ ԵՎ ՏԱԿԻ ՀԱՏՎԱԾԻ Ց/Ա ՍՎԱՂ -4.0մ²:
ՆԱԽԱՊԵՍ ՆԱԽԱՏԵՍԵԼՈՎ ՄԵՏ. ՏԱՐՐԵՐԻ ՎՐԱ ՀԱՄԱՊԱՏԱՍԽԱՆ ՄԵՏ. ՑԱՆՑ
3. ՀԱՏԱԿՆԵՐԸ ԻՐԱԿԱՆԱՑՆԵԼ Ց/Ա ՀԱՐԹԵՑՈՂ ՇԵՐՏՈՎ -3.00մ²:
4. ԲՈԼՈՐ ՇԻՆ. ԱՇԽԱՏԱՆՔՆԵՐԸ ԻՐԱԿԱՆԱՑՆԵԼ ՊԱՀՊԱՆԵԼՈՎ ԳՈՐԾՈՂ ԱՆՎՏԱՆԳՈՒԹՅԱՆ ՆՈՐՄԵՐԸ:

Հասցե. Թոթովենց փող. Տուն.11,բն.9			ԵՐԵՎԱՆ ՔԱՂԱՔԻ ՆՈՐ ՆՈՐՔ ՎԱՐՉԱԿԱՆ ՇՐՋԱՆԻ ԲԱՁՄԱԲՆԱԿԱՐԱՆ ՇԵՆՔԵՐԻ ՊԱՏԾԳԱՄԲԵՐԻ ՅԻՄՆԱՆՈՐՈԳՈՒՄ	«ԵՔ-ՊԸԱԾՁԲ-15/44-1		
			ՃԱՐՏԱՐԱՊԵՏԱՇԻՆԱՐԱԿԱՆ ՄԱՍ	ՓՈՒԼ	ԹԵՐԹ	ԹԵՐ
				ԱՆ	37	7
ԿՈՆՍՏ.	Ռ.Դավթյան		ՀԱՏԱԿԱԳԾԻ ՖՐԱԳՄԵՆՏ +9.000 ՆԻՇԻ ՎՐԱ.	«ՀԱՁԱՐԱՇԵՆ» ՍՊԸ		

ՀԱՏԱԿԱԳԾԻ ՖՐԱԳՄԵՆՏ +9,000 ՆԻՇԻ ՎՐԱ. ՄԵՏԱՂԱԿԱՆ ՏԱՐՐԵՐԻ ՏԵՂԱԴՐՄԱՆ ՍԽԵՄԱ.

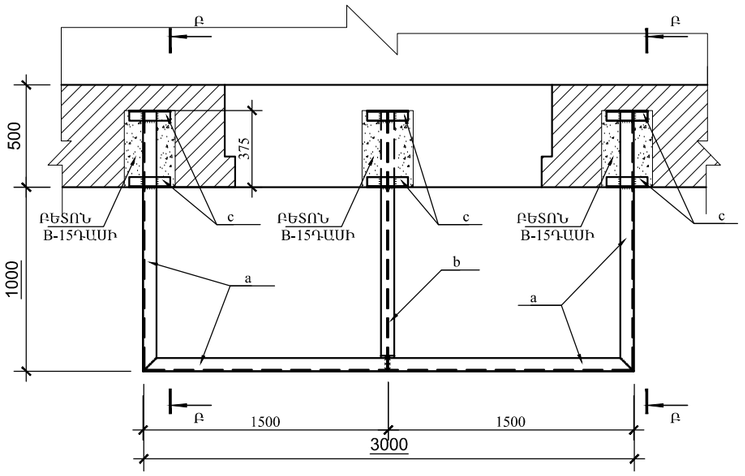

ՀԱՏԱԿԱԳԾԻ ՖՐԱԳՄԵՆՏ +9,000 ՆԻՇԻ ՎՐԱ. ՄԻԱՁՈՒՅԼ Ե/Բ ՍԱԼ ՍՄ-1-ի ՀԱՏԱԿԱԳԻԾ.

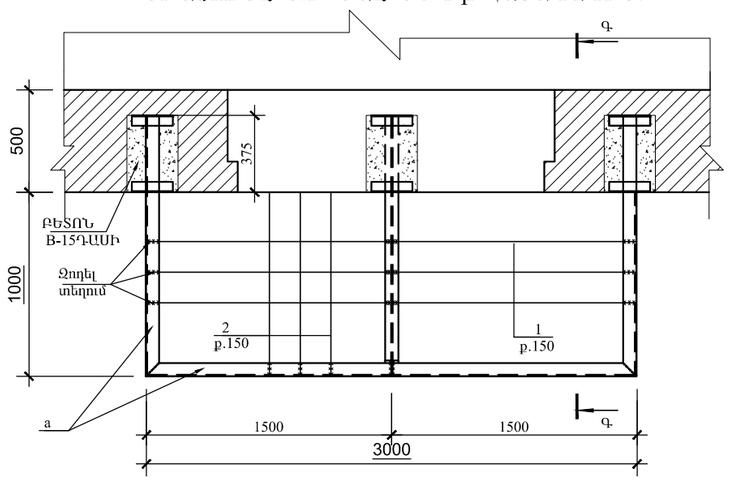

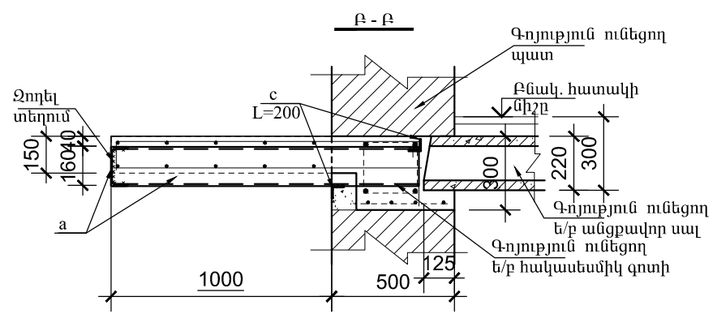

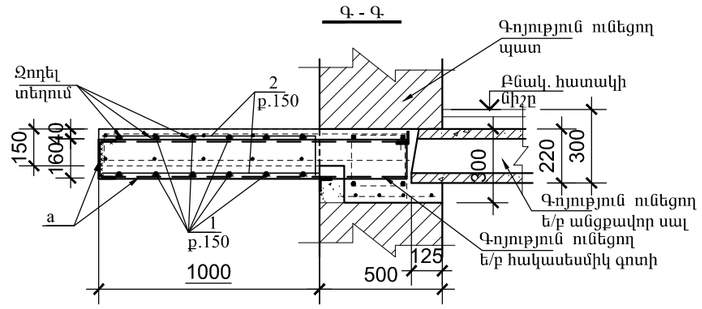

ՏԱՐՐԵՐԻ ՄԱՄՆԱԳԻՐ

ԴԻՐՔ	ՆՇԱՆԱԿՈՒՄ	ԱՆՎԱՆՈՒՄ	ՔԱՆ	ՔԱՇ կգ	ԾԱՆՈԹ.
	ՄԵՏԱՂԱԿԱՆ ՏԱՐՐԵՐ				
a		Швеллер 16 ГОСТ 8240-89 / С235 ГОСТ 27772-88* L=5700	1	80.9	
b		Двутавр 16 ГОСТ 8239-89 / С235 ГОСТ 27772-88* L=1350	1	20.9	
c		Уголок 50x5 ГОСТ8509-93 / С235 ГОСТ 27772-88* L=200	6	0.75	
	ՄԻԱՁՈՒՅԼ Ե/Բ ՏԱՐՐԵՐ				
		ՄԻԱՁՈՒՅԼ Ե/Բ ՊԱՏԺԳԱՄԲ ՊՄ-1/ 1հատ/			
1	ГОСТ 5781-82*	Ø12 A500C L=36000	1	32.0	
2	ГОСТ 5781-82*	Ø12 A500C L=40000	1	35.5	
		ԲԵՏՈՆ B-15 ԴԱՍԻ			0,60մ³

ՊՈՂՊԱՏԻ ԾԱԽՍԻ ԱՄՓՈՓԱԳԻՐ ՄԵԿ Ե-Բ ՏԱՐՐԻ ՀԱՄԱՐ. կգ

ՏԱՐՐԻ ՄԱԿՆԻՇԸ	ԱՄՐԱՆԱՅԻՆ ՇԻՆՎԱԾՔՆԵՐ				
	ԱՄՐԱՆԻ ԴԱՍԸ				ԸՆԴՀԱՄ.
	A500C				
	ГОСТ 5781-82*				
	Ø12			ԸՆԴ.	
ՊՄ-1	67.0			67.0	67.0

ԵՐԵՎԱՆ ՔԱՂԱՔԻ ՆՈՐ ՆՈՐՔ ՎԱՐՉԱԿԱՆ ՇՐՋԱՆԻ ԲԱԶՄԱԲՆԱԿԱՐԱՆ ՇԵՆՔԵՐԻ ՊԱՏՇԳԱՄԲՆԵՐԻ ՅԻՄՆԱՆՈՐՈԳՈՒՄ Հասցե. Թոթովենց փող. Տուն.11,բն.9				«ԵՔ-ՊԸԱՇՁԲ-15/44-1	
			ՃԱՐՏԱՐԱՊԵՏԱՇԻՆԱՐԱԿԱՆ ՄԱՍ	ՓՈՒԼ	ԹԵՐԹ	ԹԵՐ
				ԱՆ	38	7
ԿՈՆՍՏ.	Ռ.Դավթյան		ՀԱՏԱԿԱԳԾԻ ՖՐԱԳՄԵՆՏ +9.000 ՆԻՇԻ ՎՐԱ.	«ՀԱՁԱՐԱՇԵՆ» ՍՊԸ		

Հասցե. ԹՈԹՈՎԵՆՑ Փող. Տուն-11, բն.-6

ՀԱՏԱԿԱԳԾԻ ՖՐԱԳՄԵՆՏ +6,000 ՆԻՇԻ ՎՐԱ.
/ ՉԱՓԱԳՐՈՒԹՅՈՒՆ/

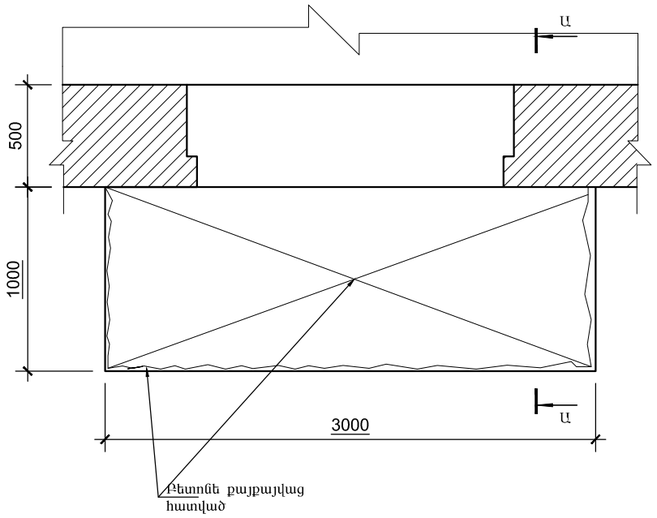

ՀԱՏԱԿԱԳԾԻ ՖՐԱԳՄԵՆՏ +6,000 ՆԻՇԻ ՎՐԱ.
/ ՔԱՆԴՄԱՆ ՀԵՐԹԱԿԱՆՈՒԹՅՈՒՆ/

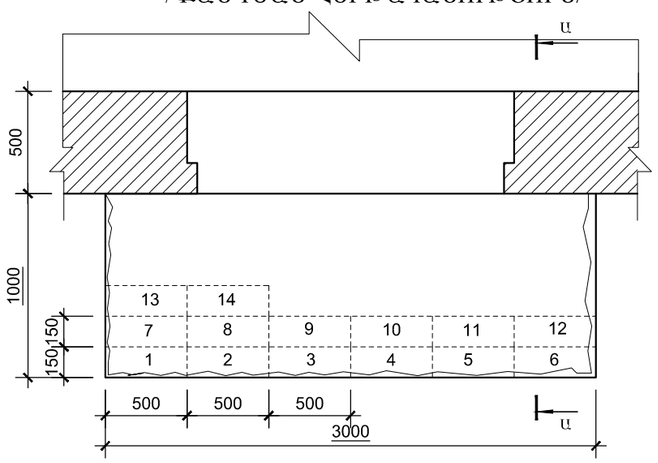

Ա - Ա

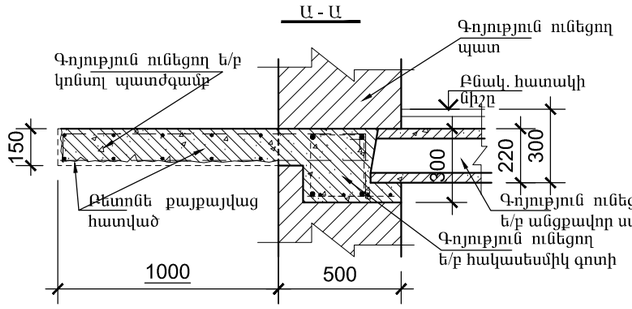

Ա - Ա

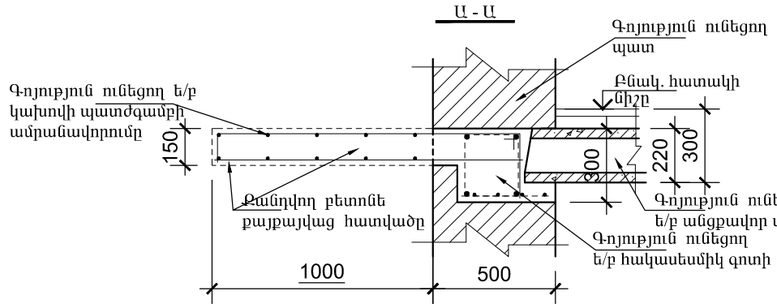

ԹՈԹՈՎԵՆՑ Փող. Տուն-11,բն.-6 ՀԱՍՑԵՈՎ՝ ԳՈՅՈՒԹՅՈՒՆ ՈՒՆԵՑՈՂ ԿԱԽՈՎԻ ՊԱՏԺԳԱՄԲԻ ՎԻՃԱԿԸ:

1. ԳՈՅՈՒԹՅՈՒՆ ՈՒՆԵՑՈՂ ԿԱԽՈՎԻ ՊԱՏԺԳԱՄԲԻ ԲԵՏՈՆԸ ԱՄԲՈՂՋՈՒԹՅԱՄԲ ՔԱՅՔԱՅՎԱԾ Է: ՊԱՏԺԳԱՄԲԻ ԱՄՐԱՆԱՎՈՐՈՒՄԸ ԲԵՏՈՆԻ ՎԱՏ ՎԻՃԱԿԻ ՊԱՏՃԱՌՈՎ ՆՈՒՅՆՊԵՍ ՔԱՅՔԱՅՎԱԾ Է:
ԿԱԽՈՎԻ ՊԱՏԺԳԱՄԲԻ ՈՒԺԵՂԱՑՄԱՆ ՆՊԱՏԱԿՈՎ, ՊԱՀՊԱՆԵԼՈՎ ԲՈԼՈՐ ԳՈՐԾՈՂ ԱՆՎՏԱՆԳՈՒԹՅԱՆ ՆՈՐՄԵՐԸ ՇԻՆ. ԱՇԽԱՏԱՆՔՆԵՐԸ ԻՐԱԿԱՆԱՑՆԵԼՈՒՑ, ՔԱՆԴԵԼ ՊԱՏԺԳԱՄԲԻ ԲԵՏՈՆԸ՝ ՀԱՄԱՁԱՅՆ ԳԾԱԳՐՈՒՄ ՆՇՎԱԾ ՀԵՐԹԱԿԱՆՈՒԹՅԱՆ /ՆԱՅԵԼ ՀԱՏԱԿԱԳԻԾ/ ՉՎՆԱՍԵԼՈՎ ՊԱՏԺԳԱՄԲԻ ԱՇԽԱՏՈՂ ԱՄՐԱՆԱՎՈՐՈՒՄԸ:
ՀԱՏԱԿԱԳԾՈՒՄ ՆՇՎԱԾ ՀԱՏՎԱԾՆԵՐՈՒՄ ԲԱՑԵԼ ԽՈՐՈՉ, ԳՈՅՈՒԹՅՈՒՆ ՈՒՆԵՑՈՂ ՊԱՏԵՐԻ ԵՎ ՀԱԿԱՍԵՍՄԻԿ ԳՈՏՈՒ ՄԵՋ ՉՎՆԱՍԵԼՈՎ ԳՈՏՈՒ ԱՄՐԱՆԱՎՈՐՈՒՄԸ /350x250x160h/: ՏԵՂԱԴՐԵԼ ՄԵՏԱՂԱԿԱՆ ՏԱՐՐԵՐ ԵՎ ԲԵՏՈՆԱՊԱՏԵԼ ՆՇՎԱԾ ԽՈՐՈՉՆԵՐԸ:
ՄԵՏԱՂԱԿԱՆ ՏԱՐՐԵՐԻ ՎՐԱ ՏԵՂԱԴՐԵԼ ՆՈՐ ՎԵՐԱՆՈՐՈԳՎՈՂ ՊԱՏԺԳԱՄԲԻ ԱՄՐԱՆԱՎՈՐՈՒՄԸ: ՋՈԴԵԼ ՎԵՐԸ ՆՇՎԱԾԸ ՄԵՏԱՂԱԿԱՆ ՏԱՐՐԵՐԻՆ: ՈՐԻՑ ՀԵՏՈ ՎԵՐԱԿԱՆԳՆԵԼ ՊԱՏԺԳԱՄԲԻ ԱՄԲՈՂՋԹՈՒԹՅՈՒՆԸ ԲԵՏՈՆԱՊԱՏԵԼՈՎ:
2. ՆԱԽԱՏԵՍԵԼ ԿԱԽՈՎԻ ՊԱՏԺԳԱՄԲԻ ԿՈՂԵՐԻ ԵՎ ՏԱԿԻ ՀԱՏՎԱԾԻ Ց/Ա ՍՎԱՂ -4.0մ²:
ՆԱԽԱՊԵՍ ՆԱԽԱՏԵՍԵԼՈՎ ՄԵՏ. ՏԱՐՐԵՐԻ ՎՐԱ ՀԱՄԱՊԱՏԱՍԽԱՆ ՄԵՏ. ՑԱՆՑ
3. ՀԱՏԱԿՆԵՐԸ ԻՐԱԿԱՆԱՑՆԵԼ Ց/Ա ՀԱՐԹԵՑՆՈՂ ՇԵՐՏՈՎ -3.00մ²:
4. ԲՈԼՈՐ ՇԻՆ. ԱՇԽԱՏԱՆՔՆԵՐԸ ԻՐԱԿԱՆԱՑՆԵԼ ՊԱՀՊԱՆԵԼՈՎ ԳՈՐԾՈՂ ԱՆՎՏԱՆԳՈՒԹՅԱՆ ՆՈՐՄԵՐԸ:

Հասցե. Թոթովենց փող. Տուն.11,բն.6			ԵՐԵՎԱՆ ՔԱՂԱՔԻ ՆՈՐ ՆՈՐՔ ՎԱՐՉԱԿԱՆ ՇՐՋԱՆԻ ԲԱԶՄԱԲՆԱԿԱՐԱՆ ՇԵՆՔԵՐԻ ՊԱՏՇԳԱՄԲԵՐԻ ՀԻՄՆԱՆՈՐՈԳՈՒՄ	«ԵՔ-ՊԸԱՇՁԲ-15/44-1		
			ՃԱՐՏԱՐԱՊԵՏԱՇԻՆԱՐԱԿԱՆ ՄԱՍ	ՓՈՒԼ	ԹԵՐԹ	ԹԵՐ
				ԱՆ	39	7
ԿՈՆՍՏ.	Ռ.Դավթյան		ՀԱՏԱԿԱԳԾԻ ՖՐԱԳՄԵՆՏ +6.000 ՆԻՇԻ ՎՐԱ.	«ՀԱՋԱՐԱՇԵՆ» ՍՊԸ		

ՀԱՏԱԿԱԳԾԻ ՖՐԱԳՄԵՆՏ +6,000 ՆԻՇԻ ՎՐԱ. ՄԵՏԱՂԱԿԱՆ ՏԱՐՐԵՐԻ ՏԵՂԱԴՐՄԱՆ ՍԽԵՄԱ.

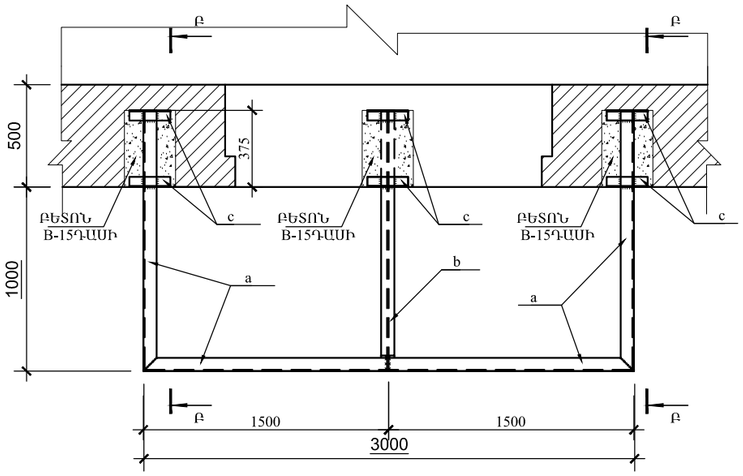

ՀԱՏԱԿԱԳԾԻ ՖՐԱԳՄԵՆՏ +6,000 ՆԻՇԻ ՎՐԱ. ՄԻԱՁՈՒՅԼ Ե/Բ ՍԱԼ ՍՄ-1-ի ՀԱՏԱԿԱԳԻԾ.

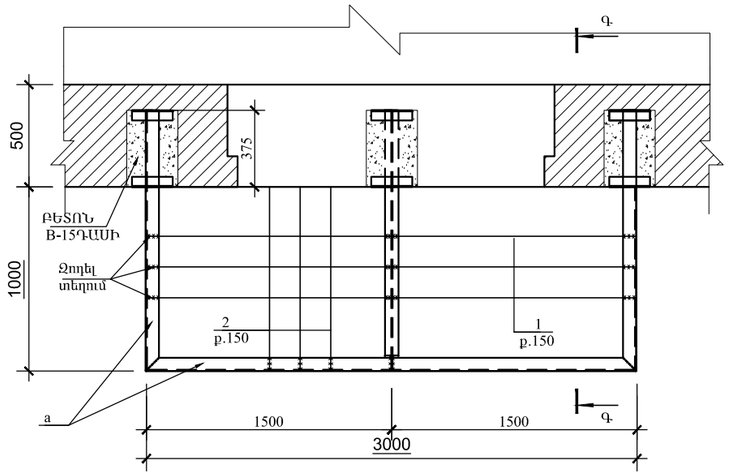

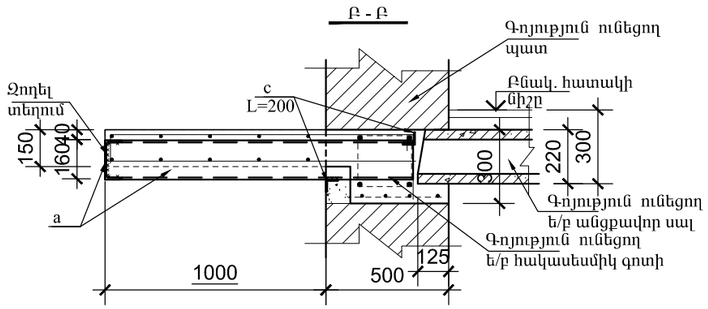

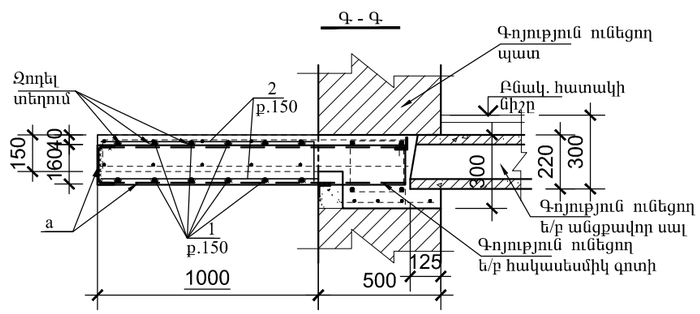

ՏԱՐՐԵՐԻ ՄԱՄՆԱԳԻՐ

ԴԻՐՔ	ՆՇԱՆԱԿՈՒՄ	ԱՆՎԱՆՈՒՄ	ՔԱՆ	ՔԱՇ կգ	ԾԱՆՈԹ.
	ՄԵՏԱՂԱԿԱՆ ՏԱՐՐԵՐ				
a		Швеллер 16 ГОСТ 8240-89 / С235 ГОСТ 27772-88* L=5700	1	80.9	
b		Двутавр 16 ГОСТ 8239-89 / С235 ГОСТ 27772-88* L=1350	1	20.9	
c		Уголок 50x5 ГОСТ8509-93 / С235 ГОСТ 27772-88* L=200	6	0.75	
	ՄԻԱՁՈՒՅԼ Ե/Բ ՏԱՐՐԵՐ				
		ՄԻԱՁՈՒՅԼ Ե/Բ ՊԱՏԺԳԱՄԲ ՊՄ-1/ 1հատ/			
1	ГОСТ 5781-82*	Ø12 A500C L=36000	1	32.0	
2	ГОСТ 5781-82*	Ø12 A500C L=40000	1	35.5	
		ԲԵՏՈՆ B-15 ԴԱՍԻ			0,60մ³

ՊՈՂՊԱՏԻ ԾԱԽՍԻ ԱՄՓՈՓԱԳԻՐ ՄԵԿ Ե-Բ ՏԱՐՐԻ ՀԱՄԱՐ. կգ

ՏԱՐՐԻ ՄԱԿՆԻՇԸ	ԱՄՐԱՆԱՅԻՆ ՇԻՆՎԱԾՔՆԵՐ				
	ԱՄՐԱՆԻ ԴԱՍԸ				ԸՆԴՀԱՄ.
	A500C				
	ГОСТ 5781-82*				
	Ø12			ԸՆԴ.	
ՊՄ-1	67.0			67.0	67.0

ԵՐԵՎԱՆ ՔԱՂԱՔԻ ՆՈՐ ՆՈՐՔ ՎԱՐՉԱԿԱՆ ՇՐՋԱՆԻ ԲԱՁՄԱԲՆԱԿԱՐԱՆ ՇԵՆՔԵՐԻ ՊԱՏՇԳԱՄԲԵՐԻ ՅԻՄՆԱՆՈՐՈԳՈՒՄ Հասցե. Թոթովենց փող. Տուն.11,բն.6				«ԵՔ-ՊԸԱՇՁԲ-15/44-1	
			ՃԱՐՏԱՐԱՊԵՏԱՇԻՆԱՐԱԿԱՆ ՄԱՍ	ՓՈՒԼ	ԹԵՐԹ	ԹԵՐ
				ԱՆ	40	7
ԿՈՆՍՏ.	Ռ.Դավթյան		ՀԱՏԱԿԱԳԾԻ ՖՐԱԳՄԵՆՏ +6.000 ՆԻՇԻ ՎՐԱ.	«ՀԱՁԱՐԱՇԵՆ» ՍՊԸ		

Հասցե. ԹՈԹՈՎԵՆՑ Փող. Տուն-11/1, բն.-49

ՀԱՏԱԿԱԳԾԻ ՖՐԱԳՄԵՆՏ +6,000 ՆԻՇԻ ՎՐԱ.
/ ՉԱՓԱԳՐՈՒԹՅՈՒՆ/

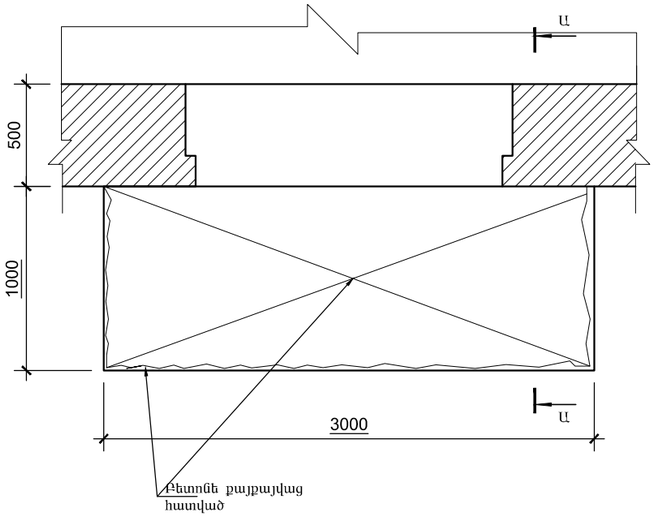

ՀԱՏԱԿԱԳԾԻ ՖՐԱԳՄԵՆՏ +6,000 ՆԻՇԻ ՎՐԱ.
/ ՔԱՆԴՄԱՆ ՀԵՐԹԱԿԱՆՈՒԹՅՈՒՆ/

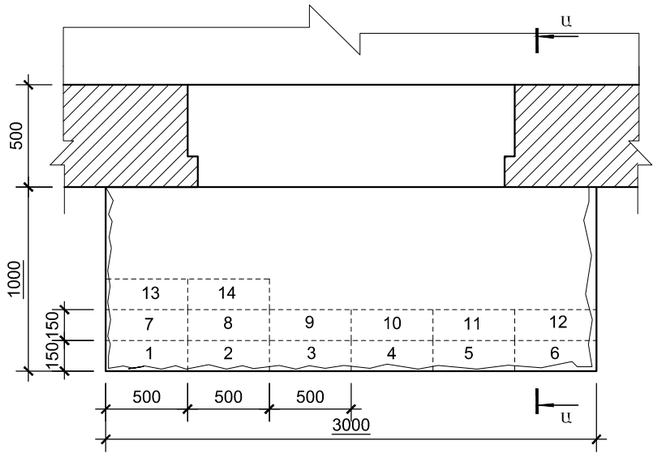

Ա - Ա

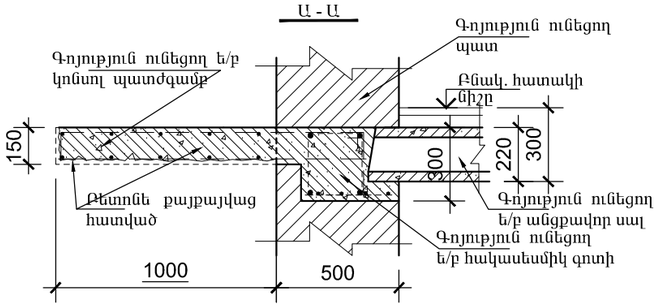

Ա - Ա

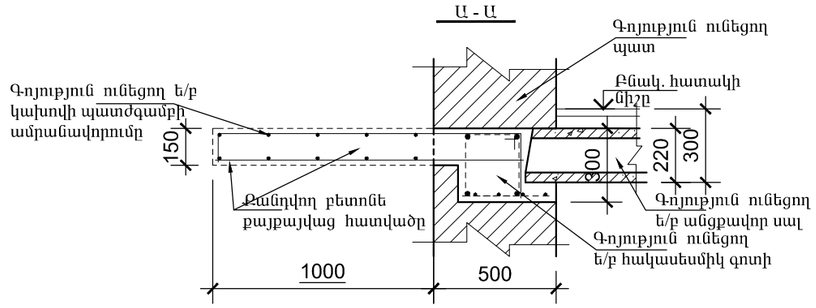

ԹՈԹՈՎԵՆՑ Փող. Տուն-11/1,բն.-49 ՀԱՍՑԵՈՎ՝ ԳՈՅՈՒԹՅՈՒՆ ՈՒՆԵՑՈՂ ԿԱԽՈՎԻ ՊԱՏԺԳԱՄԲԻ ՎԻՃԱԿԸ:

1. ԳՈՅՈՒԹՅՈՒՆ ՈՒՆԵՑՈՂ ԿԱԽՈՎԻ ՊԱՏԺԳԱՄԲԻ ԲԵՏՈՆԸ ԱՄԲՈՂՋՈՒԹՅԱՄԲ ՔԱՅՔԱՅՎԱԾ Է: ՊԱՏԺԳԱՄԲԻ ԱՄՐԱՆԱՎՈՐՈՒՄԸ ԲԵՏՈՆԻ ՎԱՏ ՎԻՃԱԿԻ ՊԱՏՃԱՌՈՎ ՆՈՒՅՆՊԵՍ ՔԱՅՔԱՅՎԱԾ Է:
ԿԱԽՈՎԻ ՊԱՏԺԳԱՄԲԻ ՈՒԺԵՂԱՑՄԱՆ ՆՊԱՏԱԿՈՎ, ՊԱՀՊԱՆԵԼՈՎ ԲՈԼՈՐ ԳՈՐԾՈՂ ԱՆՎՏԱՆԳՈՒԹՅԱՆ ՆՈՐՄԵՐԸ ՇԻՆ. ԱՇԽԱՏԱՆՔՆԵՐԸ ԻՐԱԿԱՆԱՑՆԵԼՈՒՑ, ՔԱՆԴԵԼ ՊԱՏԺԳԱՄԲԻ ԲԵՏՈՆԸ՝ ՀԱՄԱՁԱՅՆ ԳԾԱԳՐՈՒՄ ՆՇՎԱԾ ՀԵՐԹԱԿԱՆՈՒԹՅԱՆ /ՆԱՅԵԼ ՀԱՏԱԿԱԳԻԾ/ ՉՎՆԱՍԵԼՈՎ ՊԱՏԺԳԱՄԲԻ ԱՇԽԱՏՈՂ ԱՄՐԱՆԱՎՈՐՈՒՄԸ:
ՀԱՏԱԿԱԳԾՈՒՄ՝ ՆՇՎԱԾ ՀԱՏՎԱԾՆԵՐՈՒՄ ԲԱՑԵԼ ԽՈՐՈՉ, ԳՈՅՈՒԹՅՈՒՆ ՈՒՆԵՑՈՂ ՊԱՏԵՐԻ ԵՎ ՀԱԿԱՍԵՍՄԻԿ ԳՈՏՈՒ ՄԵՋ ՉՎՆԱՍԵԼՈՎ ԳՈՏՈՒ ԱՄՐԱՆԱՎՈՐՈՒՄԸ /350x250x160h/: ՏԵՂԱԴՐԵԼ ՄԵՏԱՂԱԿԱՆ ՏԱՐՐԵՐ ԵՎ ԲԵՏՈՆԱՊԱՏԵԼ ՆՇՎԱԾ ԽՈՐՈՉՆԵՐԸ:
ՄԵՏԱՂԱԿԱՆ ՏԱՐՐԵՐԻ ՎՐԱ ՏԵՂԱԴՐԵԼ ՆՈՐ ՎԵՐԱՆՈՐՈԳՎՈՂ ՊԱՏԺԳԱՄԲԻ ԱՄՐԱՆԱՎՈՐՈՒՄԸ: ՋՈԴԵԼ ՎԵՐԸ ՆՇՎԱԾԸ ՄԵՏԱՂԱԿԱՆ ՏԱՐՐԵՐԻՆ: ՈՐԻՑ ՀԵՏՈ ՎԵՐԱԿԱՆԳՆԵԼ ՊԱՏԺԳԱՄԲԻ ԱՄԲՈՂՋԹՈՒԹՅՈՒՆԸ ԲԵՏՈՆԱՊԱՏԵԼՈՎ:
2. ՆԱԽԱՏԵՍԵԼ ԿԱԽՈՎԻ ՊԱՏԺԳԱՄԲԻ ԿՈՂԵՐԻ ԵՎ ՏԱԿԻ ՀԱՏՎԱԾԻ Ց/Ա ՍՎԱՂ -4.0մ²:
ՆԱԽԱՊԵՍ ՆԱԽԱՏԵՍԵԼՈՎ ՄԵՏ. ՏԱՐՐԵՐԻ ՎՐԱ ՀԱՄԱՊԱՏԱՍԽԱՆ ՄԵՏ. ՑԱՆՑ
3. ՀԱՏԱԿՆԵՐԸ ԻՐԱԿԱՆԱՑՆԵԼ Ց/Ա ՀԱՐԹԵՑՆՈՂ ՇԵՐՏՈՎ -3.00մ²:
4. ԲՈԼՈՐ ՇԻՆ. ԱՇԽԱՏԱՆՔՆԵՐԸ ԻՐԱԿԱՆԱՑՆԵԼ ՊԱՀՊԱՆԵԼՈՎ ԳՈՐԾՈՂ ԱՆՎՏԱՆԳՈՒԹՅԱՆ ՆՈՐՄԵՐԸ:

ԵՐԵՎԱՆ ՔԱՂԱՔԻ ՆՈՐ ՆՈՐՔ ՎԱՐՉԱԿԱՆ ՇՐՋԱՆԻ ԲԱԶՄԱԲՆԱԿԱՐԱՆ ՇԵՆՔԵՐԻ ՊԱՏՇԳԱՄԲԵՐԻ ՀԻՄՆԱՆՈՐՈԳՈՒՄ Հասցե. Թոթովենց փող. Տուն.11/1,բն.49				«ԵՔ-ՊԸԱՇՁԲ-15/44-1		
			ՃԱՐՏԱՐԱՊԵՏԱՇԻՆԱՐԱԿԱՆ ՄԱՍ	ՓՈՒԼ	ԹԵՐԹ	ԹԵՐ
				ԱՆ	41	7
ԿՈՆՍՏ.	Ռ.Դավթյան		ՀԱՏԱԿԱԳԾԻ ՖՐԱԳՄԵՆՏ +6.000 ՆԻՇԻ ՎՐԱ.	«ՀԱՁԱՐԱՇԵՆ» ՍՊԸ		

ՀԱՏԱԿԱԳԾԻ ՖՐԱԳՄԵՆՏ +6,000 ՆԻՇԻ ՎՐԱ. ՄԵՏԱՂԱԿԱՆ ՏԱՐԲԵՐԻ ՏԵՂԱԴՐՄԱՆ ՍԽԵՄԱ.

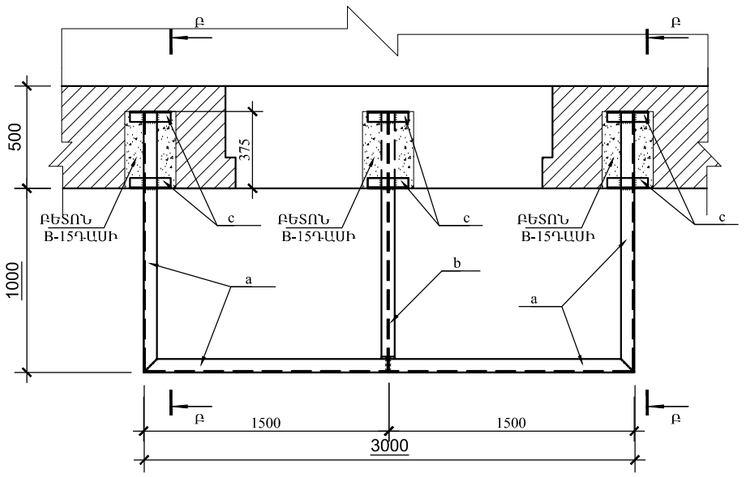

ՀԱՏԱԿԱԳԾԻ ՖՐԱԳՄԵՆՏ +6,000 ՆԻՇԻ ՎՐԱ. ՄԻԱՁՈՒՅԼ Ե/Բ ՍԱԼ ՍՄ-1-ի ՀԱՏԱԿԱԳԻԾ.

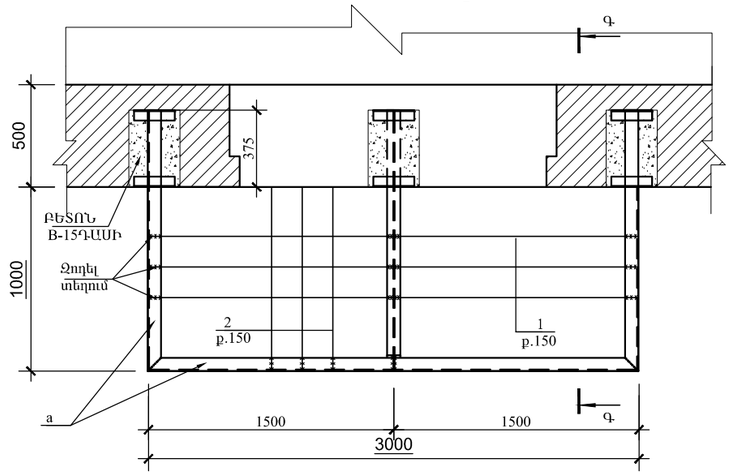

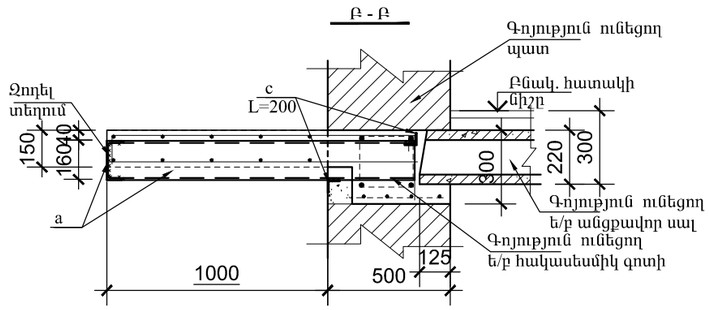

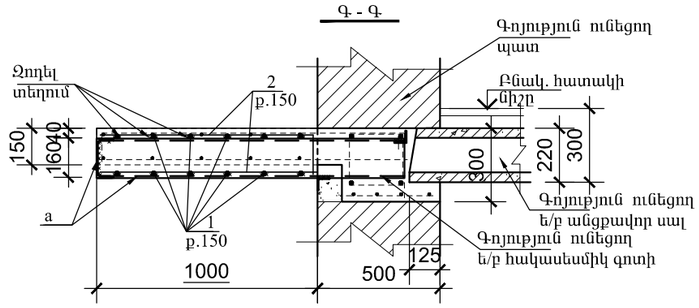

ՏԱՐԲԵՐԻ ՄԱՄՆԱԳԻՐ

ԴԻՐՔ	ՆՇԱՆԱԿՈՒՄ	ԱՆՎԱՆՈՒՄ	ՔԱՆ	ՔԱՇ կգ	ԾԱՆՈԹ.
	ՄԵՏԱՂԱԿԱՆ ՏԱՐԲԵՐ				
a		Швеллер 16 ГОСТ 8240-89 / С235 ГОСТ 27772-88* L=5700	1	80.9	
b		Двутавр 16 ГОСТ 8239-89 / С235 ГОСТ 27772-88* L=1350	1	20.9	
c		Уголок 50x5 ГОСТ8509-93 / С235 ГОСТ 27772-88* L=200	6	0.75	
	ՄԻԱՁՈՒՅԼ Ե/Բ ՏԱՐԲԵՐ				
		ՄԻԱՁՈՒՅԼ Ե/Բ ՊԱՏԺԳԱՄԲ ՊՄ-1/ 1հատ/			
1	ГОСТ 5781-82*	Ø12 A500C L=36000	1	32.0	
2	ГОСТ 5781-82*	Ø12 A500C L=40000	1	35.5	
		ԲԵՏՈՆ B-15 ԴԱՍԻ			0,60մ³

ՊՈՂՊԱՏԻ ԾԱԽՍԻ ԱՄՓՈՓԱԳԻՐ ՄԵԿ Ե-Բ ՏԱՐԻ ՀԱՄԱՐ. կգ

ՏԱՐԻ ՄԱԿՆԻՇԸ	ԱՄՐԱՆԱՅԻՆ ՇԻՆՎԱԾՔՆԵՐ				
	ԱՄՐԱՆԻ ԴԱՍԸ				ԸՆԴՀԱՄ.
	A500C				
	ГОСТ 5781-82*				
	Ø12			ԸՆԴ.	
ՊՄ-1	67.0			67.0	67.0

ԵՐԵՎԱՆ ՔԱՂԱՔԻ ՆՈՐ ՆՈՐՔ ՎԱՐՉԱԿԱՆ ՇՐՋԱՆԻ ԲԱԶՄԱԲՆԱԿԱՐԱՆ ՇԵՆՔԵՐԻ ՊԱՏԾԳԱՄԲԵՐԻ ՀԻՄՆԱՆՈՐՈԳՈՒՄ Հասցե. Թոթովենց փող. Տուն.11/1,քն.49				«ԵՔ-ՊԸԱԾՁԲ-15/44-1	
			ՃԱՐՏԱՐԱՊԵՏԱՇԻՆԱՐԱԿԱՆ ՄԱՍ	ՓՈՒԼ	ԹԵՐԹ	ԹԵՐ
				ԱՆ	42	7
ԿՈՆՍՏ.	Ռ.Դավթյան		ՀԱՏԱԿԱԳԾԻ ՖՐԱԳՄԵՆՏ +6.000 ՆԻՇԻ ՎՐԱ.	«ՀԱՁԱՐԱՇԵՆ» ՍՊԸ		

ԹՈԹՈՎԵՆՑ Փող. Տուն-11/1,բն.-60 ՀԱՍՑԵՈՎ՝ ԳՈՅՈՒԹՅՈՒՆ ՈՒՆԵՑՈՂ ԿԱԽՈՎԻ ՊԱՏԺԳԱՄԲԻ ՎԻՃԱԿԸ:

1. ՆԱԽԱՏԵՍԵԼ ԿԱԽՈՎԻ ՊԱՏԺԳԱՄԲԻ ԿՈՂԵՐԻ ԵՎ ՏԱԿԻ ՀԱՏՎԱԾԻ Ց/Ա ՍՎԱՂ -4.0մ²:
2. ՀԱՏԱԿՆԵՐԸ ԻՐԱԿԱՆԱՑՆԵԼ Ց/Ա ՀԱՐԹԵՑՆՈՂ ՇԵՐՏՈՎ -3.00մ²:
3. ԲՈԼՈՐ ՇԻՆ. ԱՇԽԱՏԱՆՔՆԵՐԸ ԻՐԱԿԱՆԱՑՆԵԼ ՊԱՀՊԱՆԵԼՈՎ ԳՈՐԾՈՂ ԱՆՎՏԱՆԳՈՒԹՅԱՆ ՆՈՐՄԵՐԸ:

ԵՐԵՎԱՆ ՔԱՂԱՔԻ ՆՈՐ ՆՈՐՔ ՎԱՐՉԱԿԱՆ ՇՐՋԱՆԻ ԲԱԶՄԱԲՆԱԿԱՐԱՆ ՇԵՆՔԵՐԻ ՊԱՏՇԳԱՄԲԵՐԻ ՀԻՄՆԱՆՈՐՈԳՈՒՄ Հասցե. Թոթովենց փող. Տուն.11/1,բն.60				«ԵՔ-ՊԸԱՇՁԲ-15/44-1»		
			ՃԱՐՏԱՐԱՊԵՏԱՇԻՆԱՐԱՐԱԿԱՆ ՄԱՍ	ՓՈՒԼ	ԹԵՐԹ	ԹԵՐԹԵՐ
				ԱՆ	43	75
ԿՈՆՍՏ.	Ռ.Դավթյան		ՀԱՏԱԿԱԳԾԻ ՖՐԱԳՄԵՆՏ +9.000 ՆԻՇԻ ՎՐԱ.	«ՀԱԶԱՐԱՇԵՆ» ՍՊԸ		

Հասցե. ԹՈԹՈՎԵՆՑ Փող. Տուն-15, բն.-23

ՀԱՏԱԿԱԳԾԻ ՖՐԱԳՄԵՆՏ +9,000 ՆԻՇԻ ՎՐԱ. / ՉԱՓԱԳՐՈՒԹՅՈՒՆ/

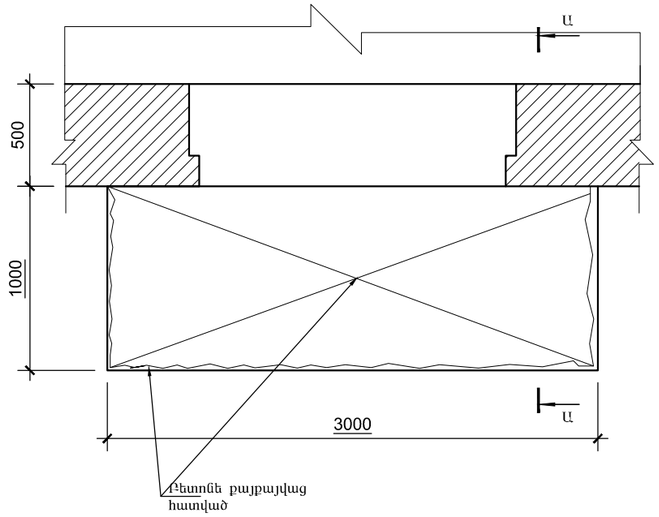

ՀԱՏԱԿԱԳԾԻ ՖՐԱԳՄԵՆՏ +9,000 ՆԻՇԻ ՎՐԱ. / ՔԱՆԴՄԱՆ ՀԵՐԹԱԿԱՆՈՒԹՅՈՒՆ/

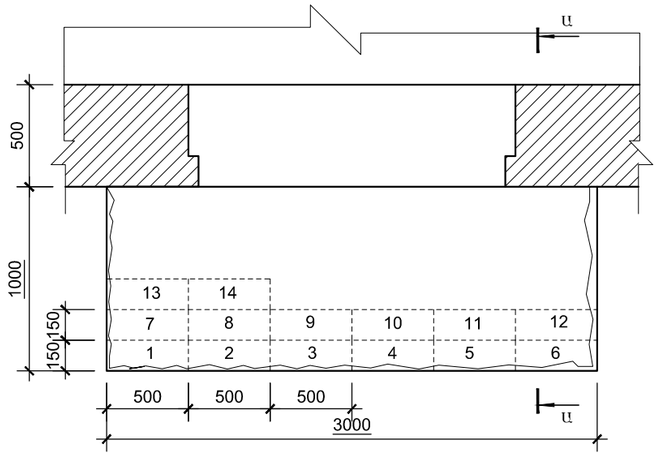

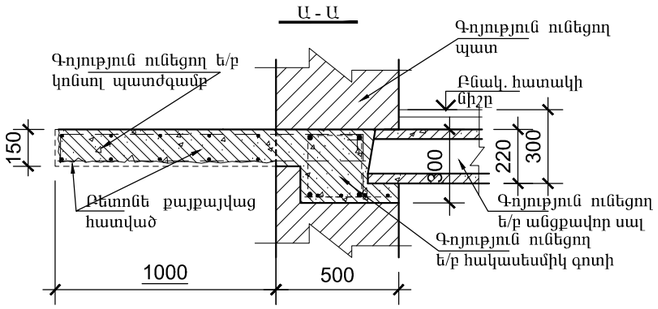

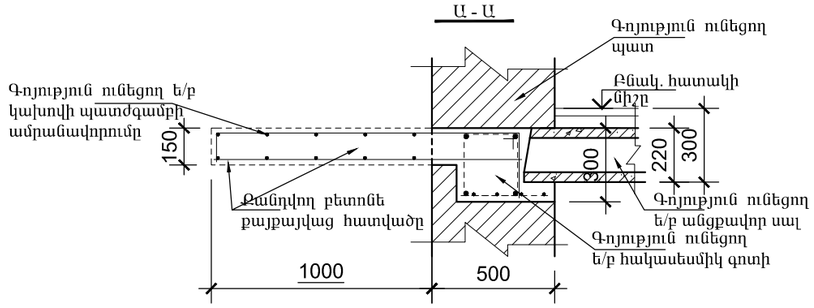

ԹՈԹՈՎԵՆՑ Փող. Տուն-15,բն.-23 ՀԱՍՑԵՈՎ՝ ԳՈՅՈՒԹՅՈՒՆ ՈՒՆԵՑՈՂ ԿԱԽՈՎԻ ՊԱՏԺԳԱՄԲԻ ՎԻՃԱԿԸ:

1. ԳՈՅՈՒԹՅՈՒՆ ՈՒՆԵՑՈՂ ԿԱԽՈՎԻ ՊԱՏԺԳԱՄԲԻ ԲԵՏՈՆԸ ԱՄԲՈՂՋՈՒԹՅԱՄԲ ՔԱՅՔԱՅՎԱԾ Է: ՊԱՏԺԳԱՄԲԻ ԱՄՐԱՆԱՎՈՐՈՒՄԸ ԲԵՏՈՆԻ ՎԱՏ ՎԻՃԱԿԻ ՊԱՏՃԱՌՈՎ ՆՈՒՅՆՊԵՍ ՔԱՅՔԱՅՎԱԾ Է:
ԿԱԽՈՎԻ ՊԱՏԺԳԱՄԲԻ ՈՒԺԵՂԱՑՄԱՆ ՆՊԱՏԱԿՈՎ, ՊԱՀՊԱՆԵԼՈՎ ԲՈԼՈՐ ԳՈՐԾՈՂ ԱՆՎՏԱՆԳՈՒԹՅԱՆ ՆՈՐՄԵՐԸ ՇԻՆ. ԱՇԽԱՏԱՆՔՆԵՐԸ ԻՐԱԿԱՆԱՑՆԵԼՈՒՑ, ՔԱՆԴԵԼ ՊԱՏԺԳԱՄԲԻ ԲԵՏՈՆԸ՝ ՀԱՄԱՁԱՅՆ ԳԾԱԳՐՈՒՄ ՆՇՎԱԾ ՀԵՐԹԱԿԱՆՈՒԹՅԱՆ /ՆԱՅԵԼ ՀԱՏԱԿԱԳԾ/ ՉՎՆԱՍԵԼՈՎ ՊԱՏԺԳԱՄԲԻ ԱՇԽԱՏՈՂ ԱՄՐԱՆԱՎՈՐՈՒՄԸ:
ՀԱՏԱԿԱԳԾՈՒՄ ՆՇՎԱԾ ՀԱՏՎԱԾՆԵՐՈՒՄ ԲԱՑԵԼ ԽՈՐՈՉ, ԳՈՅՈՒԹՅՈՒՆ ՈՒՆԵՑՈՂ ՊԱՏԵՐԻ ԵՎ ՀԱԿԱՍԵՍՄԻԿ ԳՈՏՈՒ ՄԵՋ ՉՎՆԱՍԵԼՈՎ ԳՈՏՈՒ ԱՄՐԱՆԱՎՈՐՈՒՄԸ /350x250x160h/: ՏԵՂԱԴՐԵԼ ՄԵՏԱՂԱԿԱՆ ՏԱՐՐԵՐ ԵՎ ԲԵՏՈՆԱՊԱՏԵԼ ՆՇՎԱԾ ԽՈՐՈՉՆԵՐԸ:
ՄԵՏԱՂԱԿԱՆ ՏԱՐՐԵՐԻ ՎՐԱ ՏԵՂԱԴՐԵԼ ՆՈՐ ՎԵՐԱՆՈՐՈԳՎՈՂ ՊԱՏԺԳԱՄԲԻ ԱՄՐԱՆԱՎՈՐՈՒՄԸ: ԶՈՌԵԼ ՎԵՐԸ ՆՇՎԱԾԸ ՄԵՏԱՂԱԿԱՆ ՏԱՐՐԵՐԻՆ: ՈՐԻՑ ՀԵՏՈ ՎԵՐԱԿԱՆԳՆԵԼ ՊԱՏԺԳԱՄԲԻ ԱՄԲՈՂՋՈՒԹՅՈՒՆԸ ԲԵՏՈՆԱՊԱՏԵԼՈՎ:
2. ՆԱԽԱՏԵՍԵԼ ԿԱԽՈՎԻ ՊԱՏԺԳԱՄԲԻ ԿՈՂԵՐԻ ԵՎ ՏԱԿԻ ՀԱՏՎԱԾԻ Ց/Ա ՄՎԱՂ -4.0մ²:
ՆԱԽԱՊԵՍ ՆԱԽԱՏԵՍԵԼՈՎ ՄԵՏ. ՏԱՐՐԵՐԻ ՎՐԱ ՀԱՄԱՊԱՏԱՍԽԱՆ ՄԵՏ. ՑԱՆՑ
3. ՀԱՏԱԿՆԵՐԸ ԻՐԱԿԱՆԱՑՆԵԼ Ց/Ա ՀԱՐԹԵՑՆՈՂ ՇԵՐՏՈՎ -3.00մ²:
4. ԲՈԼՈՐ ՇԻՆ. ԱՇԽԱՏԱՆՔՆԵՐԸ ԻՐԱԿԱՆԱՑՆԵԼ ՊԱՀՊԱՆԵԼՈՎ ԳՈՐԾՈՂ ԱՆՎՏԱՆԳՈՒԹՅԱՆ ՆՈՐՄԵՐԸ:

Հասցե. Թոթովենց փող. Տուն.15,բն.23			ԵՐԵՎԱՆ ՔԱՂԱՔԻ ՆՈՐ ՆՈՐՔ ՎԱՐՉԱԿԱՆ ՇՐՋԱՆԻ ԲԱԶՄԱԲՆԱԿԱՐԱՆ ՇԵՆՔԵՐԻ ՊԱՏԾԳԱՄԲՆԵՐԻ ՀԻՄՆԱՆՈՐՈԳՈՒՄ	«ԵՔ-ՊԸԱՇՁԲ-15/44-1		
			ՃԱՐՏԱՐԱՊԵՏԱՇԻՆԱՐԱՐԱԿԱՆ ՄԱՍ	ՓՈՒԼ	ԹԵՐԹ	ԹԵՐ
				ԱՆ	44	7
ԿՈՆՍՏ.	Ռ.Դավթյան		ՀԱՏԱԿԱԳԾԻ ՖՐԱԳՄԵՆՏ +9.000 ՆԻՇԻ ՎՐԱ.	«ՀԱՁԱՐԱՇԵՆ» ՍՊԸ		

ՀԱՏԱԿԱԳԾԻ ՖՐԱԳՄԵՆՏ +9,000 ՆԻՇԻ ՎՐԱ. ՄԵՏԱՂԱԿԱՆ ՏԱՐԲԵՐԻ ՏԵՂԱԴՐՄԱՆ ՍԽԵՄԱ.

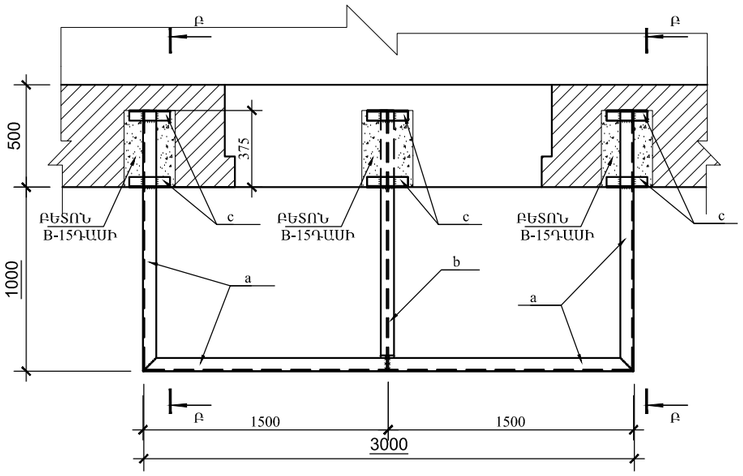

ՀԱՏԱԿԱԳԾԻ ՖՐԱԳՄԵՆՏ +9,000 ՆԻՇԻ ՎՐԱ. ՄԻԱՁՈՒՅԼ Ե/Բ ՍԱԼ ՍՄ-1-ի ՀԱՏԱԿԱԳԻԾ.

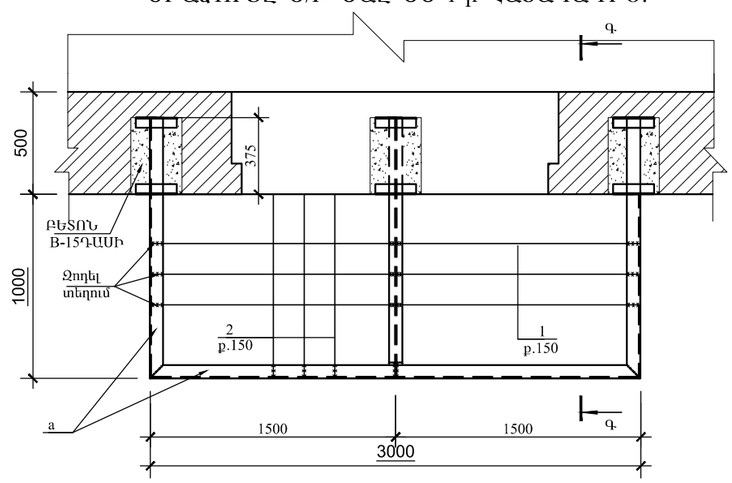

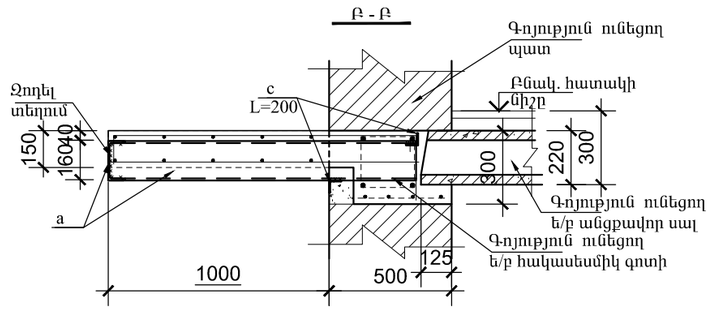

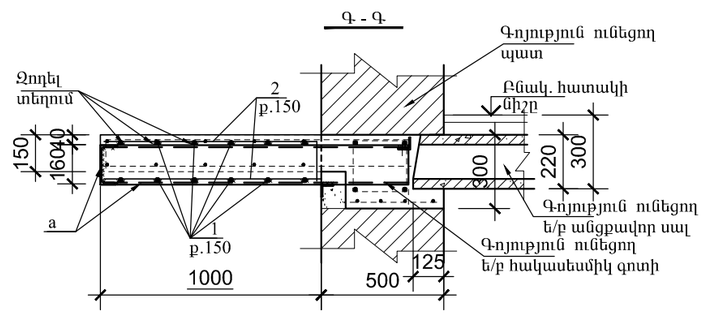

ՏԱՐԲԵՐԻ ՄԱՄՆԱԳԻՐ

ԴԻՐՔ	ՆՇԱՆԱԿՈՒՄ	ԱՆՎԱՆՈՒՄ	ՔԱՆ	ՔԱՇ կգ	ԾԱՆՈԹ.
	ՄԵՏԱՂԱԿԱՆ ՏԱՐԲԵՐ				
a		Швеллер 16 ГОСТ 8240-89 / С235 ГОСТ 27772-88* L=5700	1	80.9	
b		Двутавр 16 ГОСТ 8239-89 / С235 ГОСТ 27772-88* L=1350	1	20.9	
c		Уголок 50x5 ГОСТ8509-93 / С235 ГОСТ 27772-88* L=200	6	0.75	
	ՄԻԱՁՈՒՅԼ Ե/Բ ՏԱՐԲԵՐ				
		ՄԻԱՁՈՒՅԼ Ե/Բ ՊԱՏԺԳԱՄԲ ՊՄ-1/ 1հատ/			
1	ГОСТ 5781-82*	Ø12 A500C L=36000	1	32.0	
2	ГОСТ 5781-82*	Ø12 A500C L=40000	1	35.5	
		ԲԵՏՈՆ B-15 ԴԱՍԻ			0,60մ³

ՊՈՂՊԱՏԻ ԾԱԽՍԻ ԱՄՓՈՓԱԳԻՐ ՄԵԿ Ե-Բ ՏԱՐԻ ՀԱՄԱՐ. կգ

ՏԱՐԻ ՄԱԿՆԻՇԸ	ԱՄՐԱՆԱՅԻՆ ՇԻՆՎԱԾՔՆԵՐ				
	ԱՄՐԱՆԻ ԴԱՍԸ				ԸՆԴՀԱՄ.
	A500C				
	ГОСТ 5781-82*				
	Ø12			ԸՆԴ.	
ՊՄ-1	67.0			67.0	67.0

ԵՐԵՎԱՆ ՔԱՂԱՔԻ ՆՈՐ ՆՈՐՔ ՎԱՐՉԱԿԱՆ ՇՐՋԱՆԻ ԲԱԶՄԱԲՆԱԿԱՐԱՆ ՇԵՆՔԵՐԻ ՊԱՏՇԳԱՄԲԵՐԻ ՅԻՄՆԱՆՈՐՈԳՈՒՄ Հասցե. Թոթովենց փող. Տուն.15,բն.23				«ԵՔ-ՊԸԱՇՁԲ-15/44-1	
			ՃԱՐՏԱՐԱՊԵՏԱՇԻՆԱՐԱՐԱԿԱՆ ՄԱՍ	ՓՈՒԼ	ԹԵՐԹ	ԹԵՐ
				ԱՆ	45	7
ԿՈՆՍՏ.	Ռ.Դավթյան		ՀԱՏԱԿԱԳԾԻ ՖՐԱԳՄԵՆՏ +9.000 ՆԻՇԻ ՎՐԱ.	«ՀԱԶԱՐԱՇԵՆ» ՍՊԸ		

Հասցե. ԹՈԹՈՎԵՆՑ Փող. Տուն-15, բն.-26

ՀԱՏԱԿԱԳԾԻ ՖՐԱԳՄԵՆՏ +12,000 ՆԻՇԻ ՎՐԱ.
/ ՉԱՓԱԳՐՈՒԹՅՈՒՆ/

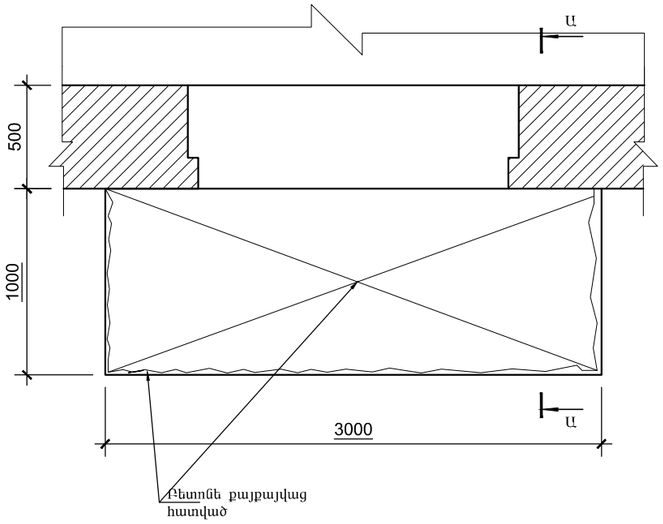

ՀԱՏԱԿԱԳԾԻ ՖՐԱԳՄԵՆՏ +12,000 ՆԻՇԻ ՎՐԱ.
/ ՔԱՆԴՄԱՆ ՀԵՐԹԱԿԱՆՈՒԹՅՈՒՆ/

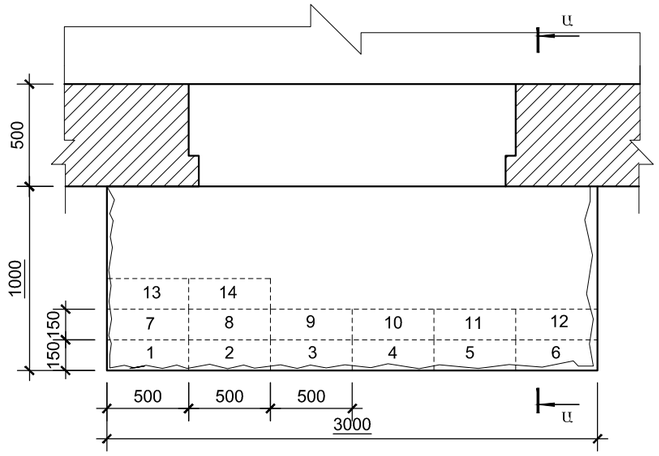

Ա - Ա

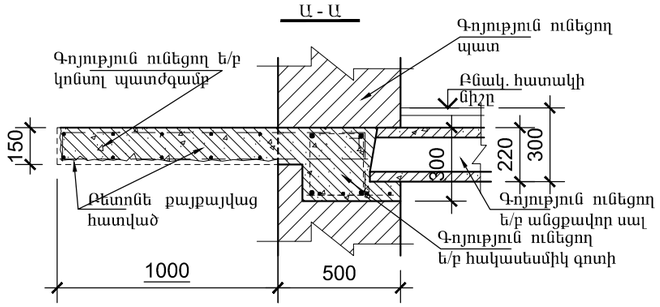

Ա - Ա

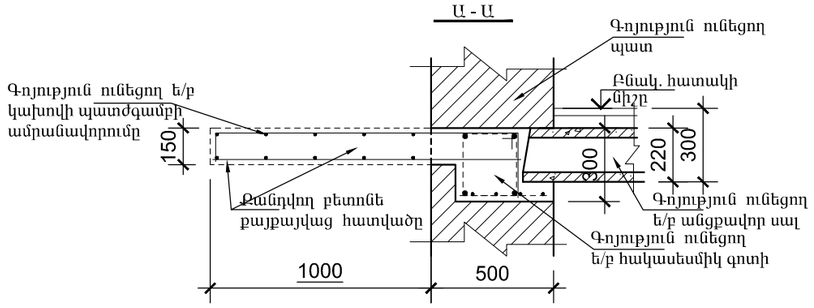

ԹՈԹՈՎԵՆՑ Փող. Տուն-15,բն.-26 ՀԱՍՑԵՈՎ՝ ԳՈՅՈՒԹՅՈՒՆ ՈՒՆԵՑՈՂ ԿԱԽՈՎԻ ՊԱՏԺԳԱՄԲԻ ՎԻՃԱԿԸ:

1. ԳՈՅՈՒԹՅՈՒՆ ՈՒՆԵՑՈՂ ԿԱԽՈՎԻ ՊԱՏԺԳԱՄԲԻ ԲԵՏՈՆԸ ԱՄԲՈՂՋՈՒԹՅԱՄԲ ՔԱՅՔԱՅՎԱԾ Է: ՊԱՏԺԳԱՄԲԻ ԱՄՐԱՆԱՎՈՐՈՒՄԸ ԲԵՏՈՆԻ ՎԱՏ ՎԻՃԱԿԻ ՊԱՏՃԱՌՈՎ ՆՈՒՅՆՊԵՍ ՔԱՅՔԱՅՎԱԾ Է:
ԿԱԽՈՎԻ ՊԱՏԺԳԱՄԲԻ ՈՒԺԵՂԱՑՄԱՆ ՆՊԱՏԱԿՈՎ, ՊԱՀՊԱՆԵԼՈՎ ԲՈԼՈՐ ԳՈՐԾՈՂ ԱՆՎՏԱՆԳՈՒԹՅԱՆ ՆՈՐՄԵՐԸ ՇԻՆ. ԱՇԽԱՏԱՆՔՆԵՐԸ ԻՐԱԿԱՆԱՑՆԵԼՈՒՑ, ՔԱՆԴԵԼ ՊԱՏԺԳԱՄԲԻ ԲԵՏՈՆԸ՝ ՀԱՄԱՁԱՅՆ ԳԾԱԳՐՈՒՄ ՆՇՎԱԾ ՀԵՐԹԱԿԱՆՈՒԹՅԱՆ /ՆԱՅԵԼ ՀԱՏԱԿԱԳԻԾ/ ՉՎՆԱՍԵԼՈՎ ՊԱՏԺԳԱՄԲԻ ԱՇԽԱՏՈՂ ԱՄՐԱՆԱՎՈՐՈՒՄԸ:
ՀԱՏԱԿԱԳԾՈՒՄ ՆՇՎԱԾ ՀԱՏՎԱԾՆԵՐՈՒՄ ԲԱՑԵԼ ԽՈՐՈՉ, ԳՈՅՈՒԹՅՈՒՆ ՈՒՆԵՑՈՂ ՊԱՏԵՐԻ ԵՎ ՀԱԿԱՍԵՍՄԻԿ ԳՈՏՈՒ ՄԵՋ ՉՎՆԱՍԵԼՈՎ ԳՈՏՈՒ ԱՄՐԱՆԱՎՈՐՈՒՄԸ /350x250x160h/: ՏԵՂԱԴՐԵԼ ՄԵՏԱՂԱԿԱՆ ՏԱՐԵՐ ԵՎ ԲԵՏՈՆԱՊԱՏԵԼ ՆՇՎԱԾ ԽՈՐՈՉՆԵՐԸ:
ՄԵՏԱՂԱԿԱՆ ՏԱՐԵՐԻ ՎՐԱ ՏԵՂԱԴՐԵԼ ՆՈՐ ՎԵՐԱՆՈՐՈԳՎՈՂ ՊԱՏԺԳԱՄԲԻ ԱՄՐԱՆԱՎՈՐՈՒՄԸ: ՁՈԴԵԼ ՎԵՐԸ ՆՇՎԱԾԸ ՄԵՏԱՂԱԿԱՆ ՏԱՐԵՐԻՆ: ՈՐԻՑ ՀԵՏՈ ՎԵՐԱԿԱՆԳՆԵԼ ՊԱՏԺԳԱՄԲԻ ԱՄԲՈՂՋՈՒԹՅՈՒՆԸ ԲԵՏՈՆԱՊԱՏԵԼՈՎ:
2. ՆԱԽԱՏԵՍԵԼ ԿԱԽՈՎԻ ՊԱՏԺԳԱՄԲԻ ԿՈՂԵՐԻ ԵՎ ՏԱԿԻ ՀԱՏՎԱԾԻ Ց/Ա ՍՎԱՂ -4.0մ²:
ՆԱԽԱՊԵՍ ՆԱԽԱՏԵՍԵԼՈՎ ՄԵՏ. ՏԱՐԵՐԻ ՎՐԱ ՀԱՄԱՊԱՏԱՍԽԱՆ ՄԵՏ. ՑԱՆՑ
3. ՀԱՏԱԿՆԵՐԸ ԻՐԱԿԱՆԱՑՆԵԼ Ց/Ա ՀԱՐԹԵՑՆՈՂ ՇԵՐՏՈՎ -3.00մ²:
4. ԲՈԼՈՐ ՇԻՆ. ԱՇԽԱՏԱՆՔՆԵՐԸ ԻՐԱԿԱՆԱՑՆԵԼ ՊԱՀՊԱՆԵԼՈՎ ԳՈՐԾՈՂ ԱՆՎՏԱՆԳՈՒԹՅԱՆ ՆՈՐՄԵՐԸ:

ԵՐԵՎԱՆ ՔԱՂԱՔԻ ՆՈՐ ՆՈՐՔ ՎԱՐՉԱԿԱՆ ՇՐՋԱՆԻ ԲԱՁՄԱԲՆԱԿԱՐԱՆ ՇԵՆՔԵՐԻ ՊԱՏՇԳԱՄԲԵՐԻ ՀԻՄՆԱՆՈՐՈԳՈՒՄ Հասցե. Թոթովենց փող. Տուն.15,բն.26				«ԵՔ-ՊԸԱՇՁԲ-15/44-1		
			ՃԱՐՏԱՐԱՊԵՏԱՇԻՆԱՐԱՐԱԿԱՆ ՄԱՍ	ՓՈՒԼ	ԹԵՐԹ	ԹԵՐ
				ԱՆ	46	7
ԿՈՆՍՏ.	Ռ.Դավթյան		ՀԱՏԱԿԱԳԾԻ ՖՐԱԳՄԵՆՏ +12.000 ՆԻՇԻ ՎՐԱ.	«ՀԱՁԱՐԱՇԵՆ» ՍՊԸ		

ՀԱՏԱԿԱԳԾԻ ՖՐԱԳՄԵՆՏ +12,000 ՆԻՇԻ ՎՐԱ. ՄԵՏԱՂԱԿԱՆ ՏԱՐԲԵՐԻ ՏԵՂԱԴՐՄԱՆ ՍԽԵՄԱ.

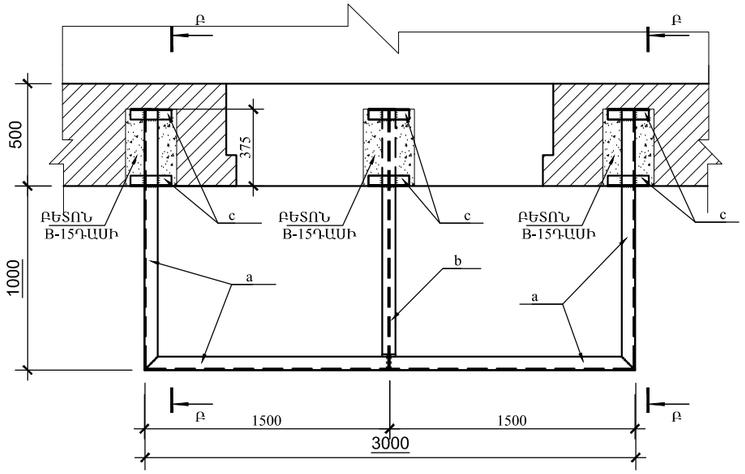

ՀԱՏԱԿԱԳԾԻ ՖՐԱԳՄԵՆՏ +12,000 ՆԻՇԻ ՎՐԱ. ՄԻԱՁՈՒՅԼ Ե/Բ ՍԱԼ ՍՄ-1-ի ՀԱՏԱԿԱԳԻԾ.

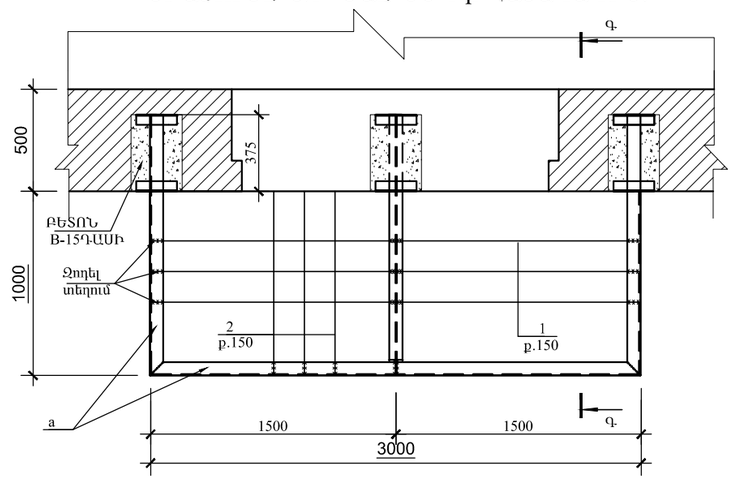

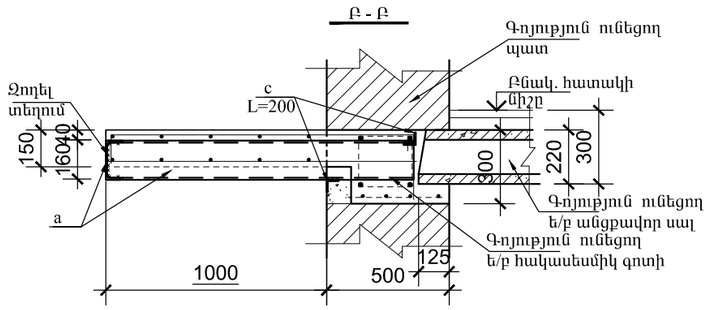

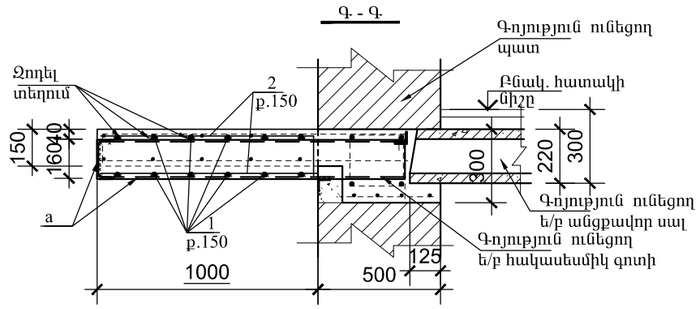

ՏԱՐԲԵՐԻ ՄԱՆՆԱԳԻՐ

ԴԻՐՔ	ՆՇԱՆԱԿՈՒՄ	ԱՆՎԱՆՈՒՄ	ՔԱՆ	ՔԱՇ կգ	ԾԱՆՈԹ.
	ՄԵՏԱՂԱԿԱՆ ՏԱՐԲԵՐ				
a		Швеллер 16 ГОСТ 8240-89 / С235 ГОСТ 27772-88* L=5700	1	80.9	
b		Двутавр 16 ГОСТ 8239-89 / С235 ГОСТ 27772-88* L=1350	1	20.9	
c		Уголок 50x5 ГОСТ8509-93 / С235 ГОСТ 27772-88* L=200	6	0.75	
	ՄԻԱՁՈՒՅԼ Ե/Բ ՏԱՐԲԵՐ				
		ՄԻԱՁՈՒՅԼ Ե/Բ ՊԱՏԺԳԱՄԲ ՊՄ-1/ 1հատ/			
1	ГОСТ 5781-82*	Ø12 A500C L=36000	1	32.0	
2	ГОСТ 5781-82*	Ø12 A500C L=40000	1	35.5	
		ԲԵՏՈՆ B-15 ԴԱՍԻ			0,60մ³

ՊՈՂՊԱՏԻ ԾԱԽՍԻ ԱՄՓՈՓԱԳԻՐ ՄԵԿ Ե-Բ ՏԱՐԻ ՀԱՄԱՐ. կգ

ՏԱՐԻ ՄԱԿՆԻՇԸ	ԱՄՐԱՆԱՅԻՆ ՇԻՆՎԱԾՔՆԵՐ				
	ԱՄՐԱՆԻ ԴԱՍԸ				ԸՆԴՀԱՄ.
	A500C				
	ГОСТ 5781-82*				
	Ø12			ԸՆԴ.	
ՊՄ-1	67.0			67.0	67.0

ԲԱԿՈՒՆՑ Փող. Տուն-11,բն.-14 ՀԱՍՑԵՈՎ՝ ԳՈՅՈՒԹՅՈՒՆ ՈՒՆԵՑՈՂ ԿԱԽՈՎԻ ՊԱՏԺԳԱՄԲԻ ՎԻՃԱԿԸ:

1. ՆԱԽԱՏԵՍԵԼ ԿԱԽՈՎԻ ՊԱՏԺԳԱՄԲԻ ԿՈՂԵՐԻ ԵՎ ՏԱԿԻ ՀԱՏՎԱԾԻ Ց/Ա ՍՎԱՂ -4.0մ²:
2. ՀԱՏԱԿՆԵՐԸ ԻՐԱԿԱՆԱՑՆԵԼ Ց/Ա ՀԱՐԹԵՑՆՈՂ ՇԵՐՏՈՎ -3.00մ²:
3. ԲՈԼՈՐ ՇԻՆ. ԱՇԽԱՏԱՆՔՆԵՐԸ ԻՐԱԿԱՆԱՑՆԵԼ ՊԱՀՊԱՆԵԼՈՎ ԳՈՐԾՈՂ ԱՆՎՏԱՆԳՈՒԹՅԱՆ ՆՈՐՄԵՐԸ:

ԵՐԵՎԱՆ ՔԱՂԱՔԻ ՆՈՐ ՆՈՐՔ ՎԱՐՉԱԿԱՆ ՇՐՋԱՆԻ ԲԱԶՄԱԲՆԱԿԱՐԱՆ ՇԵՆՔԵՐԻ ՊԱՏԾԳԱՄԲԵՐԻ ՀԻՄՆԱՆՈՐՈԳՈՒՄ Հասցե. Բակունց փող. Տուն.11,բն.14				«ԵՔ-ՊԸԱՇՁԲ-15/44-1»		
			ՃԱՐՏԱՐԱՊԵՏԱՇԻՆԱՐԱՐԱԿԱՆ ՄԱՍ	ՓՈՒԼ	ԹԵՐԹ	ԹԵՐԹԵՐ
				ԱՆ	48	75
ԿՈՆՍՏ.	Ռ.Դավթյան		ՀԱՏԱԿԱԳԾԻ ՖՐԱԳՄԵՆՏ +15.000 ՆԻՇԻ ՎՐԱ.	«ՀԱԶԱՐԱՇԵՆ» ՍՊԸ		

ԲԱԿՈՒՆՑ Փող. Տուն-11,բն.-56 ՀԱՍՑԵՈՎ՝ ԳՈՅՈՒԹՅՈՒՆ ՈՒՆԵՑՈՂ ԿԱԽՈՎԻ ՊԱՏԺԳԱՄԲԻ ՎԻՃԱԿԸ:

1. ՆԱԽԱՏԵՍԵԼ ԿԱԽՈՎԻ ՊԱՏԺԳԱՄԲԻ ԿՈՂԵՐԻ ԵՎ ՏԱԿԻ ՀԱՏՎԱԾԻ Ց/Ա ՄՎԱՂ -4.0մ²:
2. ՀԱՏԱԿՆԵՐԸ ԻՐԱԿԱՆԱՑՆԵԼ Ց/Ա ՀԱՐԹԵՑՆՈՂ ՇԵՐՏՈՎ -3.00մ²:
3. ԲՈԼՈՐ ՇԻՆ. ԱՇԽԱՏԱՆՔՆԵՐԸ ԻՐԱԿԱՆԱՑՆԵԼ ՊԱՀՊԱՆԵԼՈՎ ԳՈՐԾՈՂ ԱՆՎՏԱՆԳՈՒԹՅԱՆ ՆՈՐՄԵՐԸ:

ԵՐԵՎԱՆ ՔԱՂԱՔԻ ՆՈՐ ՆՈՐՔ ՎԱՐՉԱԿԱՆ ՇՐՋԱՆԻ ԲԱԶՄԱԲՆԱԿԱՐԱՆ ՇԵՆՔԵՐԻ ՊԱՏԾԳԱՄԲԵՐԻ ՀԻՄՆԱՆՈՐՈԳՈՒՄ Հասցե. Բակունց փող. Տուն.11,բն.56				«ԵՔ-ՊԸԱԾՁԲ-15/44-1»		
			ՃԱՐՏԱՐԱՊԵՏԱՇԻՆԱՐԱՐԱԿԱՆ ՄԱՍ	ՓՈՒԼ	ԹԵՐԹ	ԹԵՐԹԵՐ
				ԱՆ	49	75
ԿՈՆՍՏ.	Ռ.Դավթյան		ՀԱՏԱԿԱԳԾԻ ՖՐԱԳՄԵՆՏ +15.000 ՆԻՇԻ ՎՐԱ.	«ՀԱԶԱՐԱՇԵՆ» ՍՊԸ		

Հասցե. ԳՈՒՅԼ Փող. Տուն-11, բն.-34

ՀԱՏԱԿԱԳԾԻ ՖՐԱԳՄԵՆՏ +12,000 ՆԻՇԻ ՎՐԱ. / ՉԱՓԱԳՐՈՒԹՅՈՒՆ/

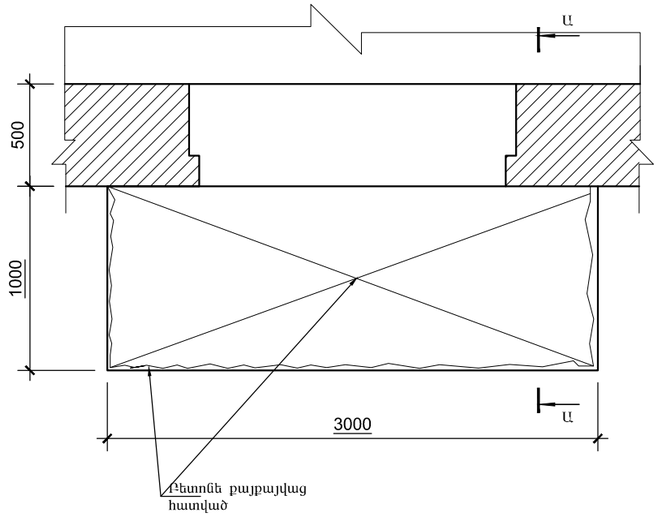

ՀԱՏԱԿԱԳԾԻ ՖՐԱԳՄԵՆՏ +12,000 ՆԻՇԻ ՎՐԱ. / ՔԱՆԴՄԱՆ ՀԵՐԹԱԿԱՆՈՒԹՅՈՒՆ/

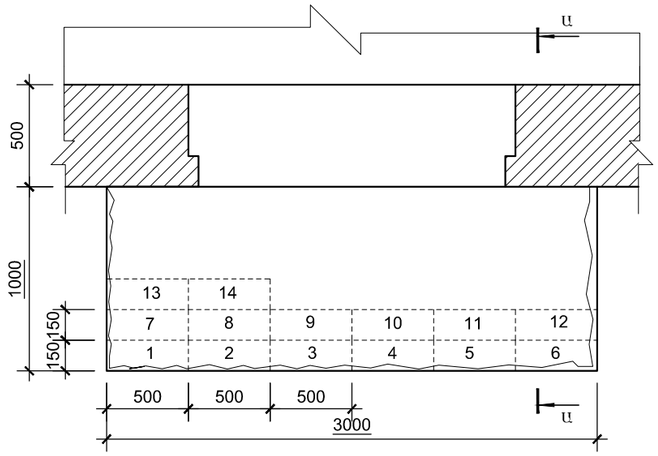

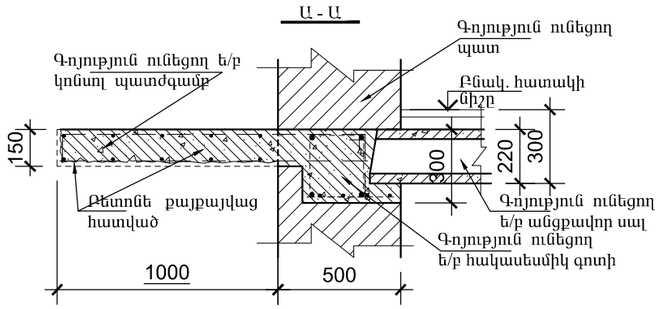

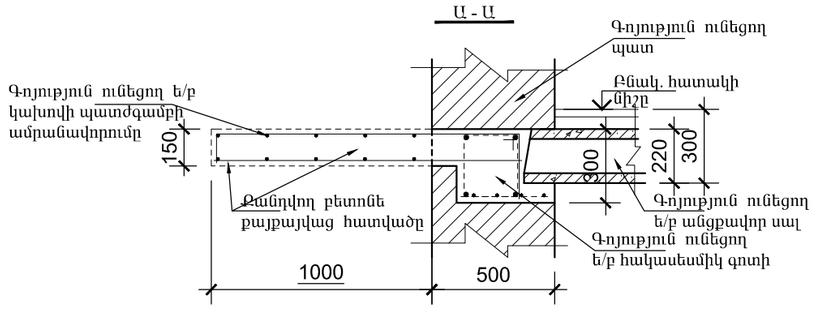

ԳՅՈՒԼ Փող. Տուն-11,բն.-34 ՀԱՍՑԵՈՎ՝ ԳՈՅՈՒԹՅՈՒՆ ՈՒՆԵՑՈՂ ԿԱԽՈՎԻ ՊԱՏԺԳԱՄԲԻ ՎԻՃԱԿԸ:

1. ԳՈՅՈՒԹՅՈՒՆ ՈՒՆԵՑՈՂ ԿԱԽՈՎԻ ՊԱՏԺԳԱՄԲԻ ԲԵՏՈՆԸ ԱՄԲՈՂՋՈՒԹՅԱՄԲ ՔԱՅՔԱՅՎԱԾ Է: ՊԱՏԺԳԱՄԲԻ ԱՄՐԱՆԱՎՈՐՈՒՄԸ ԲԵՏՈՆԻ ՎԱՏ ՎԻՃԱԿԻ ՊԱՏՃԱՌՈՎ ՆՈՒՅՆՊԵՍ ՔԱՅՔԱՅՎԱԾ Է:
ԿԱԽՈՎԻ ՊԱՏԺԳԱՄԲԻ ՈՒԺԵՂԱՑՄԱՆ ՆՊԱՏԱԿՈՎ, ՊԱՀՊԱՆԵԼՈՎ ԲՈԼՈՐ ԳՈՐԾՈՂ ԱՆՎՏԱՆԳՈՒԹՅԱՆ ՆՈՐՄԵՐԸ ՇԻՆ. ԱՇԽԱՏԱՆՔՆԵՐԸ ԻՐԱԿԱՆԱՑՆԵԼՈՒՑ, ՔԱՆԴԵԼ ՊԱՏԺԳԱՄԲԻ ԲԵՏՈՆԸ՝ ՀԱՄԱՁԱՅՆ ԳԾԱԳՐՈՒՄ ՆՇՎԱԾ ՀԵՐԹԱԿԱՆՈՒԹՅԱՆ /ՆԱՅԵԼ ՀԱՏԱԿԱԳԾ/ ՉՎՆԱՍԵԼՈՎ ՊԱՏԺԳԱՄԲԻ ԱՇԽԱՏՈՂ ԱՄՐԱՆԱՎՈՐՈՒՄԸ:
ՀԱՏԱԿԱԳԾՈՒՄ ՆՇՎԱԾ ՀԱՏՎԱԾՆԵՐՈՒՄ ԲԱՑԵԼ ԽՈՐՈՉ, ԳՈՅՈՒԹՅՈՒՆ ՈՒՆԵՑՈՂ ՊԱՏԵՐԻ ԵՎ ՀԱԿԱՍԵՍՄԻԿ ԳՈՏՈՒ ՄԵՋ ՉՎՆԱՍԵԼՈՎ ԳՈՏՈՒ ԱՄՐԱՆԱՎՈՐՈՒՄԸ /350x250x160h/: ՏԵՂԱԴՐԵԼ ՄԵՏԱՂԱԿԱՆ ՏԱՐՐԵՐ ԵՎ ԲԵՏՈՆԱՊԱՏԵԼ ՆՇՎԱԾ ԽՈՐՈՉՆԵՐԸ:
ՄԵՏԱՂԱԿԱՆ ՏԱՐՐԵՐԻ ՎՐԱ ՏԵՂԱԴՐԵԼ ՆՈՐ ՎԵՐԱՆՈՐՈԳՎՈՂ ՊԱՏԺԳԱՄԲԻ ԱՄՐԱՆԱՎՈՐՈՒՄԸ: ԶՈԴԵԼ ՎԵՐԸ ՆՇՎԱԾԸ ՄԵՏԱՂԱԿԱՆ ՏԱՐՐԵՐԻՆ: ՈՐԻՑ ՀԵՏՈ ՎԵՐԱԿԱՆԳՆԵԼ ՊԱՏԺԳԱՄԲԻ ԱՄԲՈՂՋԹՈՒԹՅՈՒՆԸ ԲԵՏՈՆԱՊԱՏԵԼՈՎ:
2. ՆԱԽԱՏԵՍԵԼ ԿԱԽՈՎԻ ՊԱՏԺԳԱՄԲԻ ԿՈՂԵՐԻ ԵՎ ՏԱԿԻ ՀԱՏՎԱԾԻ Ց/Ա ՄՎԱՂ -4.0մ²:
ՆԱԽԱՊԵՍ ՆԱԽԱՏԵՍԵԼՈՎ ՄԵՏ. ՏԱՐՐԵՐԻ ՎՐԱ ՀԱՄԱՊԱՏԱՍԽԱՆ ՄԵՏ. ՑԱՆՑ
3. ՀԱՏԱԿՆԵՐԸ ԻՐԱԿԱՆԱՑՆԵԼ Ց/Ա ՀԱՐԹԵՑՆՈՂ ՇԵՐՏՈՎ -3.00մ²:
4. ԲՈԼՈՐ ՇԻՆ. ԱՇԽԱՏԱՆՔՆԵՐԸ ԻՐԱԿԱՆԱՑՆԵԼ ՊԱՀՊԱՆԵԼՈՎ ԳՈՐԾՈՂ ԱՆՎՏԱՆԳՈՒԹՅԱՆ ՆՈՐՄԵՐԸ:

Հասցե. Գյուլ փող. Տուն.11,բն.34			ԵՐԵՎԱՆ ՔԱՂԱՔԻ ՆՈՐ ՆՈՐՔ ՎԱՐՉԱԿԱՆ ՇՐՋԱՆԻ ԲԱՁՄԱԲՆԱԿԱՐԱՆ ՇԵՆՔԵՐԻ ՊԱՏՇԳԱՄԲԵՐԻ ՀԻՄՆԱՆՈՐՈԳՈՒՄ	«ԵՔ-ՊԸԱՇՁԲ-15/44-1		
			ՃԱՐՏԱՐԱՊԵՏԱՇԻՆԱՐԱԿԱՆ ՄԱՍ	ՓՈՒԼ	ԹԵՐԹ	ԹԵՐ
				ԱՆ	50	7
ԿՈՆՍՏ.	Ռ.Դավթյան		ՀԱՏԱԿԱԳԾԻ ՖՐԱԳՄԵՆՏ +12.000 ՆԻՇԻ ՎՐԱ.	«ՀԱՁԱՐԱՇԵՆ» ՍՊԸ		

ՀԱՏԱԿԱԳԾԻ ՖՐԱԳՄԵՆՏ +12,000 ՆԻՇԻ ՎՐԱ. ՄԵՏԱՂԱԿԱՆ ՏԱՐԲԵՐԻ ՏԵՂԱԴՐՄԱՆ ՍԽԵՄԱ.

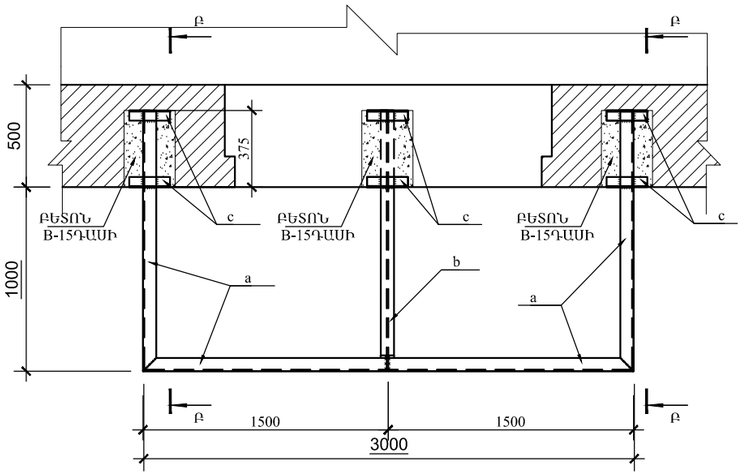

ՀԱՏԱԿԱԳԾԻ ՖՐԱԳՄԵՆՏ +12,000 ՆԻՇԻ ՎՐԱ. ՄԻԱՁՈՒՅԼ Ե/Բ ՍԱԼ ՍՄ-1-ի ՀԱՏԱԿԱԳԻԾ.

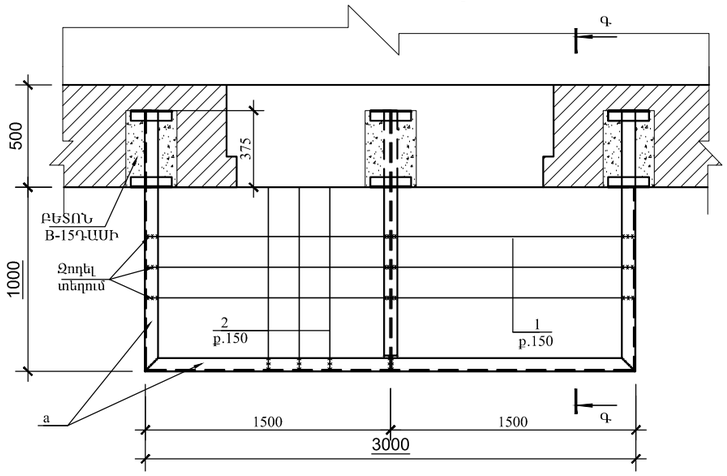

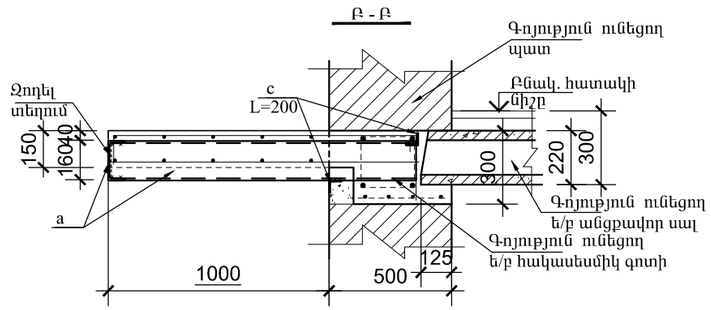

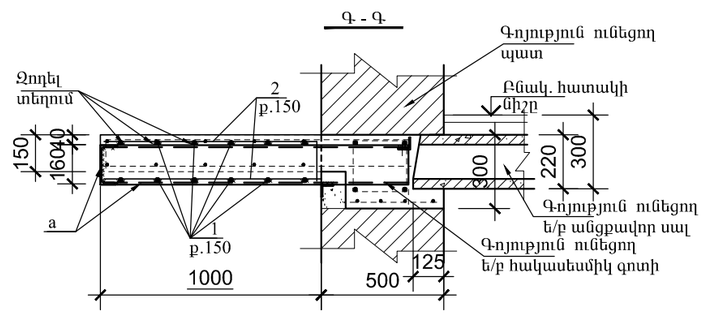

ՏԱՐԲԵՐԻ ՄԱՄՆԱԳԻՐ

ԴԻՐՔ	ՆՇԱՆԱԿՈՒՄ	ԱՆՎԱՆՈՒՄ	ՔԱՆ	ՔԱՇ կգ	ԾԱՆՈԹ.
	ՄԵՏԱՂԱԿԱՆ ՏԱՐԲԵՐ				
a		Швеллер 16 ГОСТ 8240-89 / С235 ГОСТ 27772-88* L=5700	1	80.9	
b		Двутавр 16 ГОСТ 8239-89 / С235 ГОСТ 27772-88* L=1350	1	20.9	
c		Уголок 50x5 ГОСТ8509-93 / С235 ГОСТ 27772-88* L=200	6	0.75	
	ՄԻԱՁՈՒՅԼ Ե/Բ ՏԱՐԲԵՐ				
		ՄԻԱՁՈՒՅԼ Ե/Բ ՊԱՏԺԳԱՄԲ ՊՄ-1/ 1հատ/			
1	ГОСТ 5781-82*	Ø12 A500C L=36000	1	32.0	
2	ГОСТ 5781-82*	Ø12 A500C L=40000	1	35.5	
		ԲԵՏՈՆ B-15 ԴԱՍԻ			0,60մ³

ՊՈՂՊԱՏԻ ԾԱԽՍԻ ԱՄՓՈՓԱԳԻՐ ՄԵԿ Ե-Բ ՏԱՐԻ ՀԱՄԱՐ. կգ

ՏԱՐԻ ՄԱԿՆԻՇԸ	ԱՄՐԱՆԱՅԻՆ ՇԻՆՎԱԾՔՆԵՐ				
	ԱՄՐԱՆԻ ԴԱՍԸ				ԸՆԴՀԱՄ.
	A500C				
	ГОСТ 5781-82*				
	Ø12			ԸՆԴ.	
ՊՄ-1	67.0			67.0	67.0

ԵՐԵՎԱՆ ՔԱՂԱՔԻ ՆՈՐ ՆՈՐՔ ՎԱՐՉԱԿԱՆ ՇՐՋԱՆԻ ԲԱԶՄԱԲՆԱԿԱՐԱՆ ՇԵՆՔԵՐԻ ՊԱՏԾԳԱՄԲԵՐԻ ՅԻՄՆԱՆՈՐՈԳՈՒՄ Հասցե. Գյուլ փող. Տուն.11,բն.34				«ԵՔ-ՊԸԱՇՁԲ-15/44-1	
			ՃԱՐՏԱՐԱՊԵՏԱՇԻՆԱՐԱՐԱԿԱՆ ՄԱՍ	ՓՈՒԼ	ԹԵՐԹ	ԹԵՐ
				ԱՆ	51	7
ԿՈՆՍՏ.	Ռ.Դավթյան		ՀԱՏԱԿԱԳԾԻ ՖՐԱԳՄԵՆՏ +12.000 ՆԻՇԻ ՎՐԱ.	«ՀԱԶԱՐԱՇԵՆ» ՍՊԸ		

Հասցե. ԳՅՈՒԼ Փող. Տուն-11, բն.-36

ՀԱՏԱԿԱԳԾԻ ՖՐԱԳՄԵՆՏ +12,000 ՆԻՇԻ ՎՐԱ.
/ ՉԱՓԱԳՐՈՒԹՅՈՒՆ/

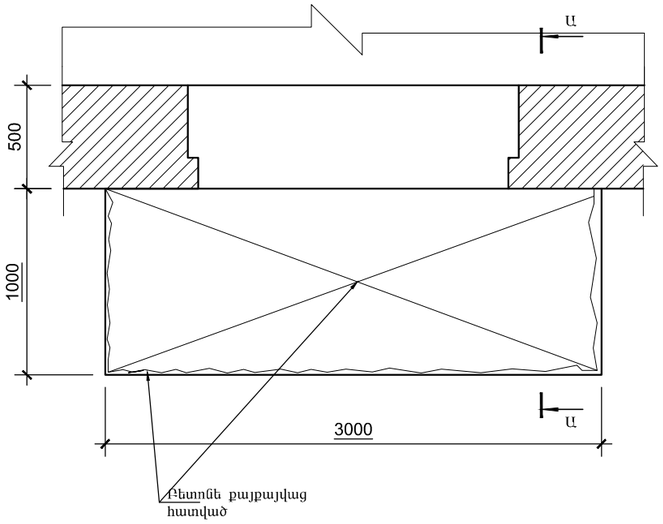

ՀԱՏԱԿԱԳԾԻ ՖՐԱԳՄԵՆՏ +12,000 ՆԻՇԻ ՎՐԱ.
/ ՔԱՆԴՄԱՆ ՀԵՐԹԱԿԱՆՈՒԹՅՈՒՆ/

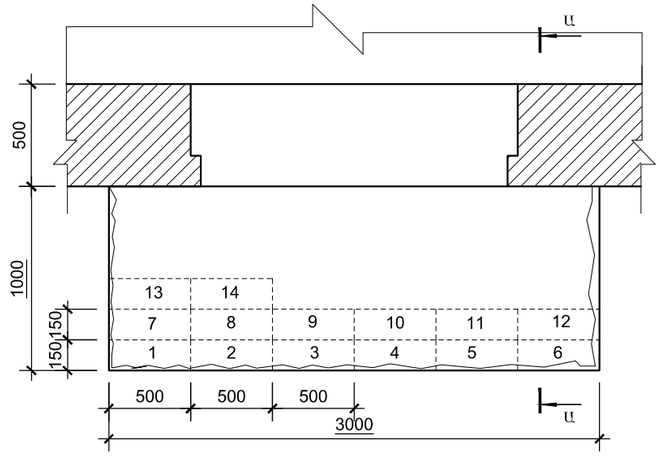

Ա - Ա

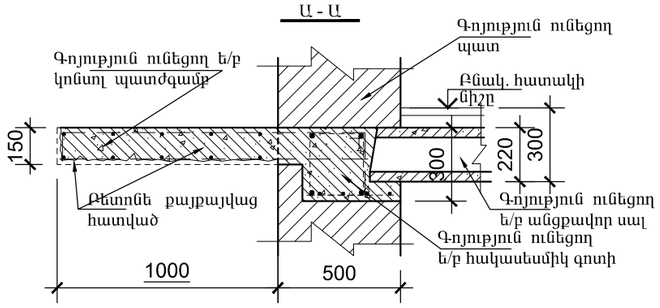

Ա - Ա

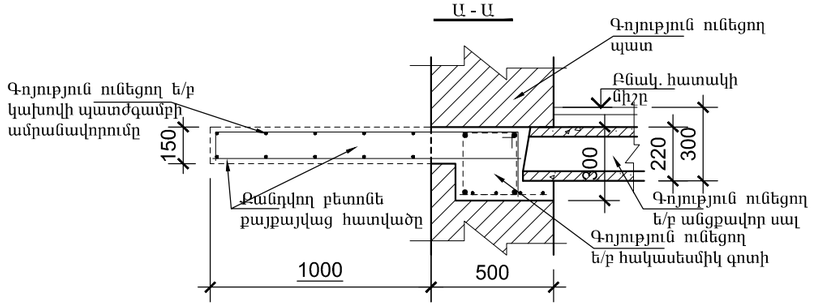

ԳՅՈՒԼ Փող. Տուն-11,բն.-36 ՀԱՍՑԵՈՎ՝ ԳՈՅՈՒԹՅՈՒՆ ՈՒՆԵՑՈՂ ԿԱԽՈՎԻ ՊԱՏԺԳԱՄԲԻ ՎԻՃԱԿԸ:

1. ԳՈՅՈՒԹՅՈՒՆ ՈՒՆԵՑՈՂ ԿԱԽՈՎԻ ՊԱՏԺԳԱՄԲԻ ԲԵՏՈՆԸ ԱՄԲՈՂՋՈՒԹՅԱՄԲ ՔԱՅՔԱՅՎԱԾ Է: ՊԱՏԺԳԱՄԲԻ ԱՄՐԱՆԱՎՈՐՈՒՄԸ ԲԵՏՈՆԻ ՎԱՏ ՎԻՃԱԿԻ ՊԱՏՃԱՌՈՎ ՆՈՒՅՆՊԵՍ ՔԱՅՔԱՅՎԱԾ Է:
ԿԱԽՈՎԻ ՊԱՏԺԳԱՄԲԻ ՈՒԺԵՂԱՑՄԱՆ ՆՊԱՏԱԿՈՎ, ՊԱՀՊԱՆԵԼՈՎ ԲՈԼՈՐ ԳՈՐԾՈՂ ԱՆՎՏԱՆԳՈՒԹՅԱՆ ՆՈՐՄԵՐԸ ՇԻՆ. ԱՇԽԱՏԱՆՔՆԵՐԸ ԻՐԱԿԱՆԱՑՆԵԼՈՒՑ, ՔԱՆԴԵԼ ՊԱՏԺԳԱՄԲԻ ԲԵՏՈՆԸ՝ ՀԱՄԱՁԱՅՆ ԳԾԱԳՐՈՒՄ ՆՇՎԱԾ ՀԵՐԹԱԿԱՆՈՒԹՅԱՆ /ՆԱՅԵԼ ՀԱՏԱԿԱԳԻԾ/ ՉՎՆԱՍԵԼՈՎ ՊԱՏԺԳԱՄԲԻ ԱՇԽԱՏՈՂ ԱՄՐԱՆԱՎՈՐՈՒՄԸ:
ՀԱՏԱԿԱԳԾՈՒՄ ՆՇՎԱԾ ՀԱՏՎԱԾՆԵՐՈՒՄ ԲԱՑԵԼ ԽՈՐՈՉ, ԳՈՅՈՒԹՅՈՒՆ ՈՒՆԵՑՈՂ ՊԱՏԵՐԻ ԵՎ ՀԱԿԱՍԵՍՄԻԿ ԳՈՏՈՒ ՄԵՋ ՉՎՆԱՍԵԼՈՎ ԳՈՏՈՒ ԱՄՐԱՆԱՎՈՐՈՒՄԸ /350x250x160h/: ՏԵՂԱԴՐԵԼ ՄԵՏԱՂԱԿԱՆ ՏԱՐՐԵՐ ԵՎ ԲԵՏՈՆԱՊԱՏԵԼ ՆՇՎԱԾ ԽՈՐՈՉՆԵՐԸ:
ՄԵՏԱՂԱԿԱՆ ՏԱՐՐԵՐԻ ՎՐԱ ՏԵՂԱԴՐԵԼ ՆՈՐ ՎԵՐԱՆՈՐՈԳՎՈՂ ՊԱՏԺԳԱՄԲԻ ԱՄՐԱՆԱՎՈՐՈՒՄԸ: ՋՈԴԵԼ ՎԵՐԸ ՆՇՎԱԾԸ ՄԵՏԱՂԱԿԱՆ ՏԱՐՐԵՐԻՆ: ՈՐԻՑ ՀԵՏՈ ՎԵՐԱԿԱՆԳՆԵԼ ՊԱՏԺԳԱՄԲԻ ԱՄԲՈՂՋՈՒԹՅՈՒՆԸ ԲԵՏՈՆԱՊԱՏԵԼՈՎ:
2. ՆԱԽԱՏԵՍԵԼ ԿԱԽՈՎԻ ՊԱՏԺԳԱՄԲԻ ԿՈՂԵՐԻ ԵՎ ՏԱԿԻ ՀԱՏՎԱԾԻ Ց/Ա ՍՎԱՂ -4.0մ²:
ՆԱԽԱՊԵՍ ՆԱԽԱՏԵՍԵԼՈՎ ՄԵՏ. ՏԱՐՐԵՐԻ ՎՐԱ ՀԱՄԱՊԱՏԱՍԽԱՆ ՄԵՏ. ՑԱՆՑ
3. ՀԱՏԱԿՆԵՐԸ ԻՐԱԿԱՆԱՑՆԵԼ Ց/Ա ՀԱՐԹԵՑՆՈՂ ՇԵՐՏՈՎ -3.00մ²:
4. ԲՈԼՈՐ ՇԻՆ. ԱՇԽԱՏԱՆՔՆԵՐԸ ԻՐԱԿԱՆԱՑՆԵԼ ՊԱՀՊԱՆԵԼՈՎ ԳՈՐԾՈՂ ԱՆՎՏԱՆԳՈՒԹՅԱՆ ՆՈՐՄԵՐԸ:

Հասցե. Գյուլ փող. Տուն.11,բն.36			ԵՐԵՎԱՆ ՔԱՂԱՔԻ ՆՈՐ ՆՈՐՔ ՎԱՐՉԱԿԱՆ ՇՐՋԱՆԻ ԲԱԶՄԱԲՆԱԿԱՐԱՆ ՇԵՆՔԵՐԻ ՊԱՏԾԳԱՄԲԵՐԻ ՅԻՄՆԱՆՈՐՈԳՈՒՄ	«ԵՔ-ՊԸԱՇՁԲ-15/44-1		
			ՃԱՐՏԱՐԱՊԵՏԱՇԻՆԱՐԱԿԱՆ ՄԱՍ	ՓՈՒԼ	ԹԵՐԹ	ԹԵՐ
				ԱՆ	52	7
ԿՈՆՍՏ.	Ռ.Դավթյան		ՀԱՏԱԿԱԳԾԻ ՖՐԱԳՄԵՆՏ +9.000 ՆԻՇԻ ՎՐԱ.	«ՀԱԶԱՐԱՇԵՆ» ՍՊԸ		

ՀԱՏԱԿԱԳԾԻ ՖՐԱԳՄԵՆՏ +12,000 ՆԻՇԻ ՎՐԱ. ՄԵՏԱՂԱԿԱՆ ՏԱՐԲԵՐԻ ՏԵՂԱԴՐՄԱՆ ՍԽԵՄԱ.

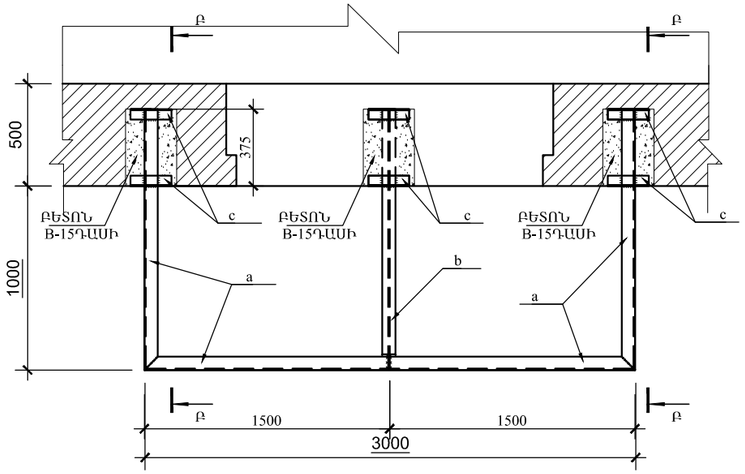

ՀԱՏԱԿԱԳԾԻ ՖՐԱԳՄԵՆՏ +12,000 ՆԻՇԻ ՎՐԱ. ՄԻԱՁՈՒՅԼ Ե/Բ ՍԱԼ ՍՄ-1-ի ՀԱՏԱԿԱԳԻԾ.

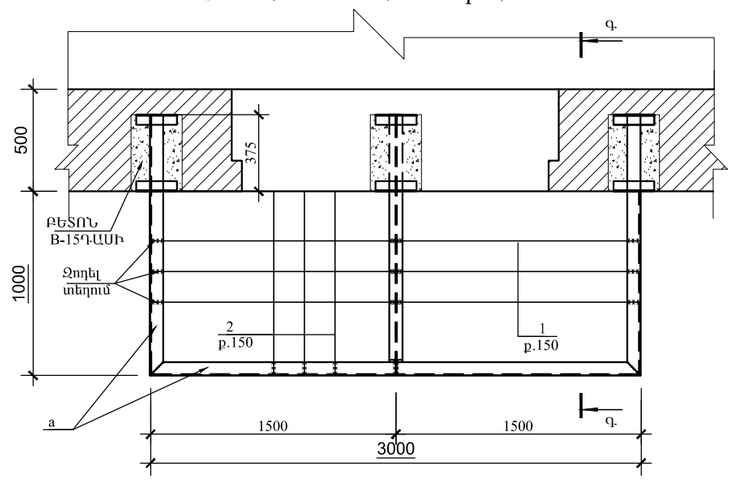

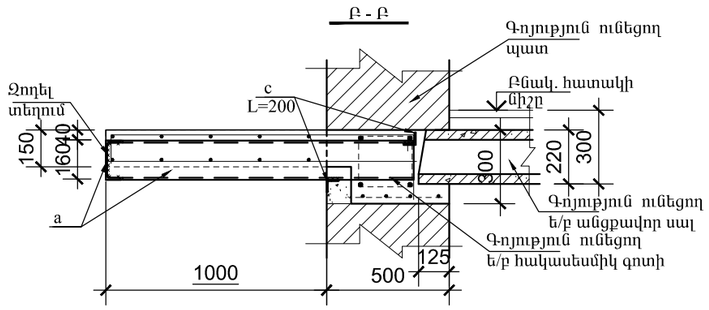

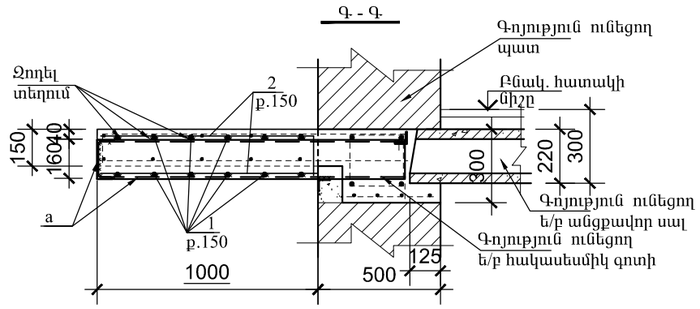

ՏԱՐԲԵՐԻ ՄԱՆԱԳԻՐ

ԴԻՐՔ	ՆՇԱՆԱԿՈՒՄ	ԱՆՎԱՆՈՒՄ	ՔԱՆ	ՔԱՇ կգ	ԾԱՆՈԹ.
	ՄԵՏԱՂԱԿԱՆ ՏԱՐԲԵՐ				
a		Швеллер 16 ГОСТ 8240-89 / С235 ГОСТ 27772-88* L=5700	1	80.9	
b		Двутавр 16 ГОСТ 8239-89 / С235 ГОСТ 27772-88* L=1350	1	20.9	
c		Уголок 50x5 ГОСТ8509-93 / С235 ГОСТ 27772-88* L=200	6	0.75	
	ՄԻԱՁՈՒՅԼ Ե/Բ ՏԱՐԲԵՐ				
		ՄԻԱՁՈՒՅԼ Ե/Բ ՊԱՏԺԳԱՄԲ ՊՄ-1/ 1հատ/			
1	ГОСТ 5781-82*	Ø12 A500C L=36000	1	32.0	
2	ГОСТ 5781-82*	Ø12 A500C L=40000	1	35.5	
		ԲԵՏՈՆ B-15 ԴԱՍԻ			0,60մ³

ՊՈՂՊԱՏԻ ԾԱԽՍԻ ԱՄՓՈՓԱԳԻՐ ՄԵԿ Ե-Բ ՏԱՐԻ ՀԱՄԱՐ. կգ

ՏԱՐԻ ՄԱԿՆԻՇԸ	ԱՄՐԱՆԱՅԻՆ ՇԻՆՎԱԾՔՆԵՐ				
	ԱՄՐԱՆԻ ԴԱՍԸ				ԸՆԴՀԱՄ.
	A500C				
	ГОСТ 5781-82*				
	Ø12			ԸՆԴ.	
ՊՄ-1	67.0			67.0	67.0

ԵՐԵՎԱՆ ՔԱՂԱՔԻ ՆՈՐ ՆՈՐՔ ՎԱՐՉԱԿԱՆ ՇՐՋԱՆԻ ԲԱԶՄԱԲՆԱԿԱՐԱՆ ՇԵՆՔԵՐԻ ՊԱՏԾԳԱՄԲԵՐԻ ՀԻՄՆԱՆՈՐՈԳՈՒՄ Հասցե. Գյուլ փող. Տուն.11,քն.36				«ԵՔ-ՊԸԱՇՁԲ-15/44-1	
			ՃԱՐՏԱՐԱՊԵՏԱՇԻՆԱՐԱԿԱՆ ՄԱՍ	ՓՈՒԼ	ԹԵՐԹ	ԹԵՐ
				ԱՆ	53	7
ԿՈՆՍՏ.	Ռ.Դավթյան		ՀԱՏԱԿԱԳԾԻ ՖՐԱԳՄԵՆՏ +9.000 ՆԻՇԻ ՎՐԱ.	«ՀԱԶԱՐԱՇԵՆ» ՍՊԸ		

Հասցե. ԳՅՈՒԼ Փող. Տուն-11, բն.-12

ՀԱՏԱԿԱԳԾԻ ՖՐԱԳՄԵՆՏ +12,000 ՆԻՇԻ ՎՐԱ.
/ ՉԱՓԱԳՐՈՒԹՅՈՒՆ/

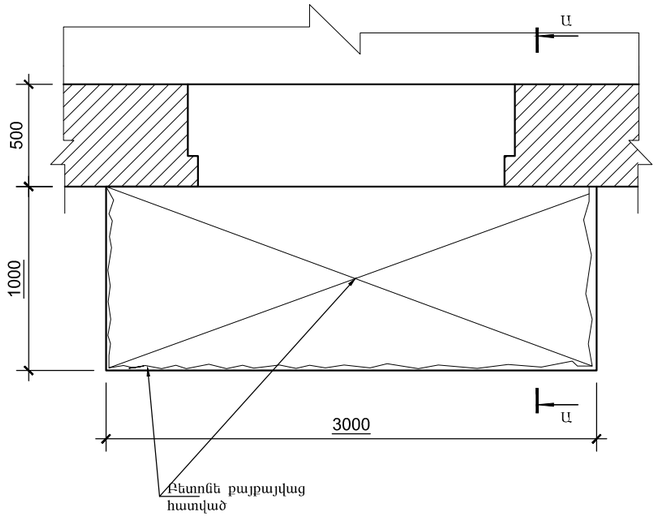

ՀԱՏԱԿԱԳԾԻ ՖՐԱԳՄԵՆՏ +12,000 ՆԻՇԻ ՎՐԱ.
/ ՔԱՆԴՄԱՆ ՀԵՐԹԱԿԱՆՈՒԹՅՈՒՆ/

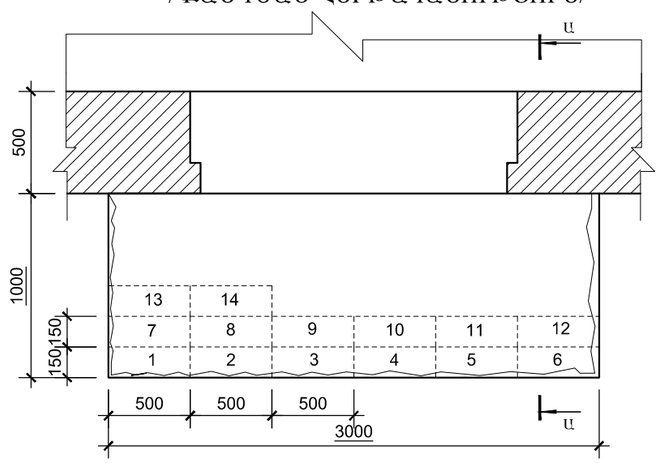

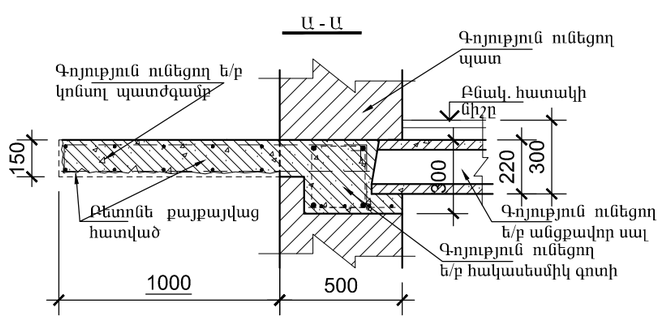

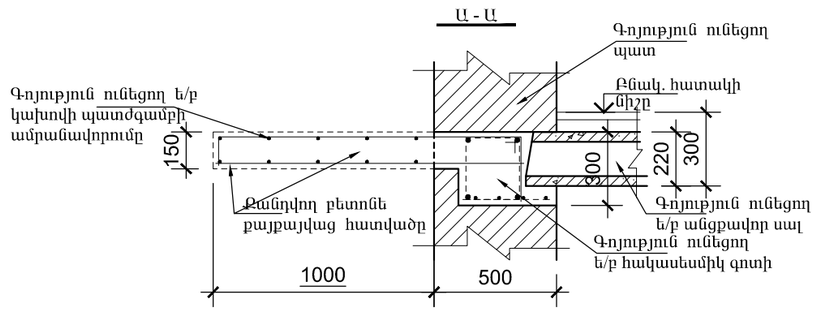

ԳՅՈՒԼ Փող. Տուն-11,բն.-12 ՀԱՍՑԵՈՎ՝ ԳՈՅՈՒԹՅՈՒՆ ՈՒՆԵՑՈՂ ԿԱԽՈՎԻ ՊԱՏԺԳԱՄԲԻ ՎԻՃԱԿԸ:

1. ԳՈՅՈՒԹՅՈՒՆ ՈՒՆԵՑՈՂ ԿԱԽՈՎԻ ՊԱՏԺԳԱՄԲԻ ԲԵՏՈՆԸ ԱՄԲՈՂՋՈՒԹՅԱՄԲ ՔԱՅՔԱՅՎԱԾ Է: ՊԱՏԺԳԱՄԲԻ ԱՄՐԱՆԱՎՈՐՈՒՄԸ ԲԵՏՈՆԻ ՎԱՏ ՎԻՃԱԿԻ ՊԱՏՃԱՐՈՎ ՆՈՒՅՆՊԵՍ ՔԱՅՔԱՅՎԱԾ Է:
ԿԱԽՈՎԻ ՊԱՏԺԳԱՄԲԻ ՈՒԺԵՂԱՅՄԱՆ ՆՊԱՏԱԿՈՎ, ՊԱՀՊԱՆԵԼՈՎ ԲՈԼՈՐ ԳՈՐԾՈՂ ԱՆՎՏԱՆԳՈՒԹՅԱՆ ՆՈՐՄԵՐԸ ՇԻՆ. ԱՇԽԱՏԱՆՔՆԵՐԸ ԻՐԱԿԱՆԱՑՆԵԼՈՒՑ, ՔԱՆԴԵԼ ՊԱՏԺԳԱՄԲԻ ԲԵՏՈՆԸ՝ ՀԱՄԱՁԱՅՆ ԳԾԱԳՐՈՒՄ ՆՇՎԱԾ ՀԵՐԹԱԿԱՆՈՒԹՅԱՆ /ՆԱՅԵԼ ՀԱՏԱԿԱԳԾ/ ՉՎՆԱՍԵԼՈՎ ՊԱՏԺԳԱՄԲԻ ԱՇԽԱՏՈՂ ԱՄՐԱՆԱՎՈՐՈՒՄԸ:
ՀԱՏԱԿԱԳԾՈՒՄ ՆՇՎԱԾ ՀԱՏՎԱԾՆԵՐՈՒՄ ԲԱՑԵԼ ԽՈՐՈՉ, ԳՈՅՈՒԹՅՈՒՆ ՈՒՆԵՑՈՂ ՊԱՏԵՐԻ ԵՎ ՀԱԿԱՍԵՍՄԻԿ ԳՈՏՈՒ ՄԵՋ ՉՎՆԱՍԵԼՈՎ ԳՈՏՈՒ ԱՄՐԱՆԱՎՈՐՈՒՄԸ /350x250x160h/: ՏԵՂԱԴՐԵԼ ՄԵՏԱՂԱԿԱՆ ՏԱՐՐԵՐ ԵՎ ԲԵՏՈՆԱՊԱՏԵԼ ՆՇՎԱԾ ԽՈՐՈՉՆԵՐԸ:
ՄԵՏԱՂԱԿԱՆ ՏԱՐՐԵՐԻ ՎՐԱ ՏԵՂԱԴՐԵԼ ՆՈՐ ՎԵՐԱՆՈՐՈԳՎՈՂ ՊԱՏԺԳԱՄԲԻ ԱՄՐԱՆԱՎՈՐՈՒՄԸ: ԶՈԴԵԼ ՎԵՐԸ ՆՇՎԱԾԸ ՄԵՏԱՂԱԿԱՆ ՏԱՐՐԵՐԻՆ: ՈՐԻՑ ՀԵՏՈ ՎԵՐԱԿԱՆԳՆԵԼ ՊԱՏԺԳԱՄԲԻ ԱՄԲՈՂՋԹՈՒԹՅՈՒՆԸ ԲԵՏՈՆԱՊԱՏԵԼՈՎ:
2. ՆԱԽԱՏԵՍԵԼ ԿԱԽՈՎԻ ՊԱՏԺԳԱՄԲԻ ԿՈՂԵՐԻ ԵՎ ՏԱԿԻ ՀԱՏՎԱԾԻ Ց/Ա ՍՎԱՂ -4.0մ²:
ՆԱԽԱՊԵՍ ՆԱԽԱՏԵՍԵԼՈՎ ՄԵՏ. ՏԱՐՐԵՐԻ ՎՐԱ ՀԱՄԱՊԱՏԱՍԽԱՆ ՄԵՏ. ՑԱՆՑ
3. ՀԱՏԱԿՆԵՐԸ ԻՐԱԿԱՆԱՑՆԵԼ Ց/Ա ՀԱՐԹԵՑՆՈՂ ՇԵՐՏՈՎ -3.00մ²:
4. ԲՈԼՈՐ ՇԻՆ. ԱՇԽԱՏԱՆՔՆԵՐԸ ԻՐԱԿԱՆԱՑՆԵԼ ՊԱՀՊԱՆԵԼՈՎ ԳՈՐԾՈՂ ԱՆՎՏԱՆԳՈՒԹՅԱՆ ՆՈՐՄԵՐԸ:

Հասցե. Գյուլ փող. Տուն.11,բն.12			ԵՐԵՎԱՆ ՔԱՂԱՔԻ ՆՈՐ ՆՈՐՔ ՎԱՐՉԱԿԱՆ ՇՐՋԱՆԻ ԲԱԶՄԱԲՆԱԿԱՐԱՆ ՇԵՆՔԵՐԻ ՊԱՏՇԳԱՄԲԵՐԻ ՀԻՄՆԱՆՈՐՈԳՈՒՄ	«ԵՔ-ՊԸԱՇՁԲ-15/44-1		
			ՃԱՐՏԱՐԱՊԵՏԱՇԻՆԱՐԱՐԱԿԱՆ ՄԱՍ	ՓՈՒԼ	ԹԵՐԹ	ԹԵՐ
				ԱՆ	54	7
ԿՈՆՍՏ.	Ռ.Դավթյան		ՀԱՏԱԿԱԳԾԻ ՖՐԱԳՄԵՆՏ +12.000 ՆԻՇԻ ՎՐԱ.	«ՀԱՁԱՐԱՇԵՆ» ՍՊԸ		

ՀԱՏԱԿԱԳԾԻ ՖՐԱԳՄԵՆՏ +12,000 ՆԻՇԻ ՎՐԱ. ՄԵՏԱՂԱԿԱՆ ՏԱՐՐԵՐԻ ՏԵՂԱԴՐՄԱՆ ՍԽԵՄԱ.

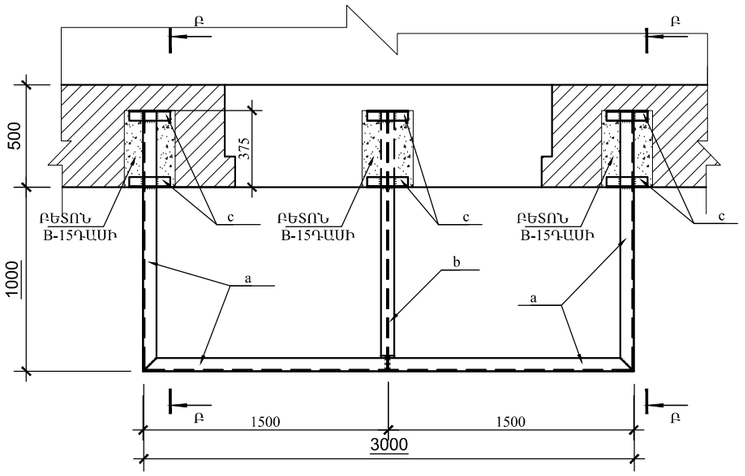

ՀԱՏԱԿԱԳԾԻ ՖՐԱԳՄԵՆՏ +12,000 ՆԻՇԻ ՎՐԱ. ՄԻԱՁՈՒՅԼ Ե/Բ ՍԱԼ ՍՄ-1-ի ՀԱՏԱԿԱԳԻԾ.

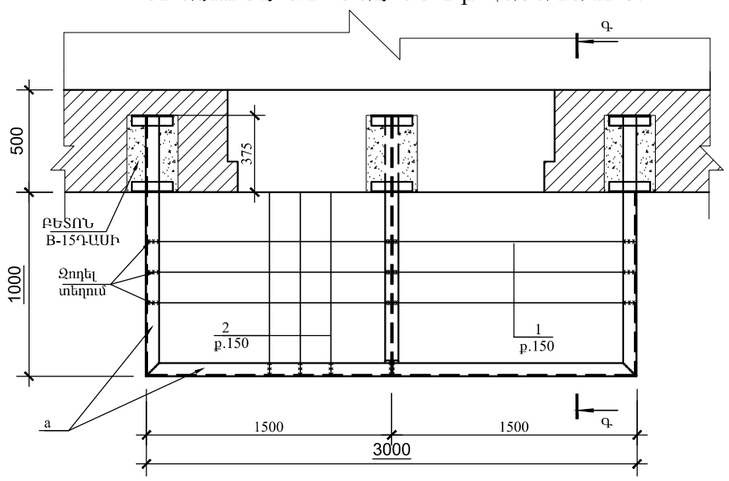

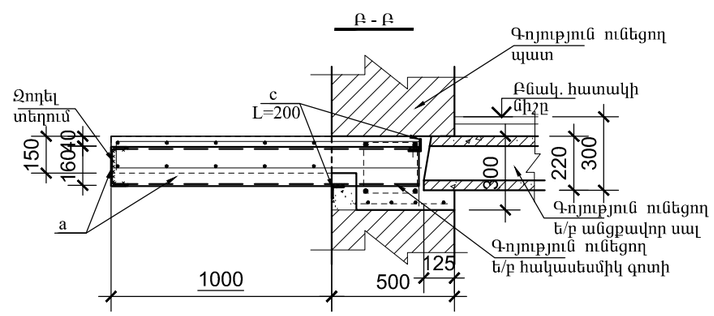

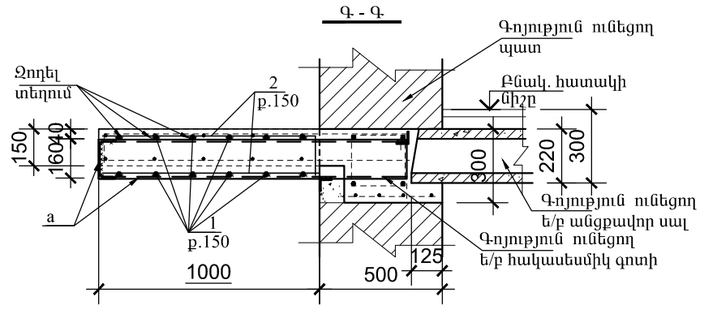

ՏԱՐՐԵՐԻ ՄԱՄՆԱԳԻՐ

ԴԻՐՔ	ՆՇԱՆԱԿՈՒՄ	ԱՆՎԱՆՈՒՄ	ՔԱՆ	ՔԱՇ կգ	ԾԱՆՈԹ.
	ՄԵՏԱՂԱԿԱՆ ՏԱՐՐԵՐ				
a		Швеллер 16 ГОСТ 8240-89 / С235 ГОСТ 27772-88* L=5700	1	80.9	
b		Двутавр 16 ГОСТ 8239-89 / С235 ГОСТ 27772-88* L=1350	1	20.9	
c		Уголок 50x5 ГОСТ8509-93 / С235 ГОСТ 27772-88* L=200	6	0.75	
	ՄԻԱՁՈՒՅԼ Ե/Բ ՏԱՐՐԵՐ				
		ՄԻԱՁՈՒՅԼ Ե/Բ ՊԱՏԺԳԱՄԲ ՊՄ-1/ 1հատ/			
1	ГОСТ 5781-82*	Ø12 A500C L=36000	1	32.0	
2	ГОСТ 5781-82*	Ø12 A500C L=40000	1	35.5	
		ԲԵՏՈՆ B-15 ԴԱՍԻ			0,60մ³

ՊՈՂՊԱՏԻ ԾԱԽՍԻ ԱՄՓՈՓԱԳԻՐ ՄԵԿ Ե-Բ ՏԱՐՐԻ ՀԱՄԱՐ. կգ

ՏԱՐՐԻ ՄԱԿՆԻՇԸ	ԱՄՐԱՆԱՅԻՆ ՇԻՆՎԱԾՔՆԵՐ				
	ԱՄՐԱՆԻ ԴԱՍԸ				ԸՆԴՀԱՄ.
	A500C				
	ГОСТ 5781-82*				
	Ø12			ԸՆԴ.	
ՊՄ-1	67.0			67.0	67.0

ԵՐԵՎԱՆ ՔԱՂԱՔԻ ՆՈՐ ՆՈՐՔ ՎԱՐՉԱԿԱՆ ՇՐՋԱՆԻ ԲԱԶՄԱԲՆԱԿԱՐԱՆ ՇԵՆՔԵՐԻ ՊԱՏՇԳԱՄԲԵՐԻ ՅԻՄՆԱՆՈՐՈԳՈՒՄ Հասցե. Գյուլ փող. Տուն.11,բն.12				«ԵՔ-ՊԸԱՇՁԲ-15/44-1:	
			ՃԱՐՏԱՐԱՊԵՏԱՇԻՆԱՐԱԿԱՆ ՄԱՍ	ՓՈՒԼ	ԹԵՐԹ	ԹԵՐ
				ԱՆ	55	7
ԿՈՆՍՏ.	Ռ.Դավթյան		ՀԱՏԱԿԱԳԾԻ ՖՐԱԳՄԵՆՏ +12.000 ՆԻՇԻ ՎՐԱ.	«ՀԱՁԱՐԱՇԵՆ» ՍՊԸ		

Հասցե. ԳՅՈՒԼ Փող. Տուն-11, բն.-9

ՀԱՏԱԿԱԳԾԻ ՖՐԱԳՄԵՆՏ +9,000 ՆԻՇԻ ՎՐԱ.
/ ՉԱՓԱԳՐՈՒԹՅՈՒՆ/

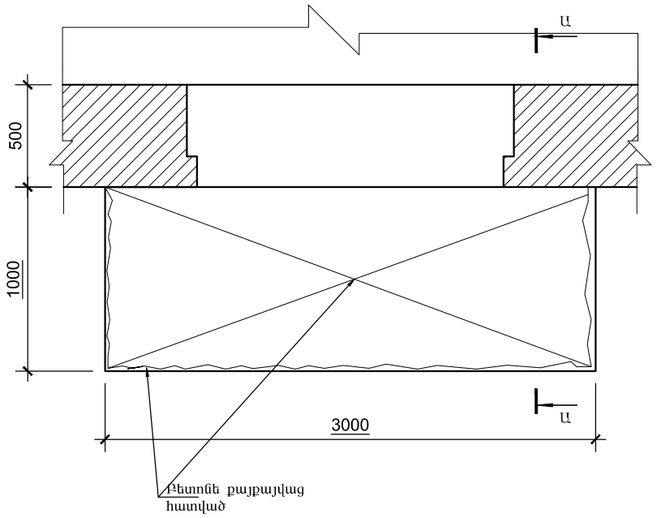

ՀԱՏԱԿԱԳԾԻ ՖՐԱԳՄԵՆՏ +9,000 ՆԻՇԻ ՎՐԱ.
/ ՔԱՆԴՄԱՆ ՀԵՐԹԱԿԱՆՈՒԹՅՈՒՆ/

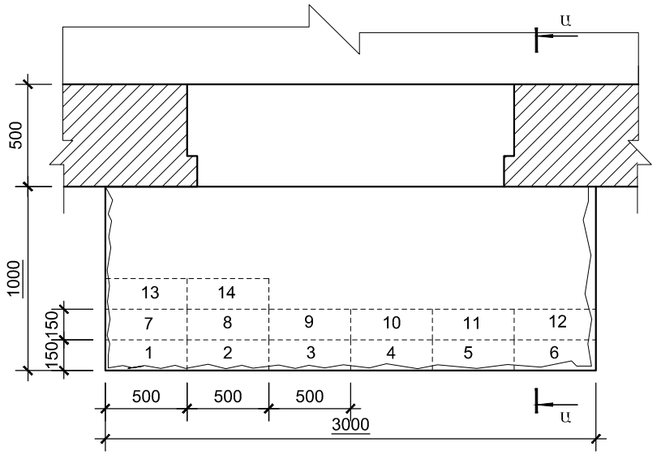

Ա - Ա

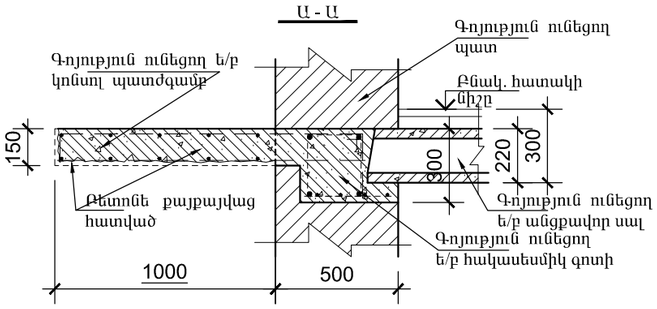

Ա - Ա

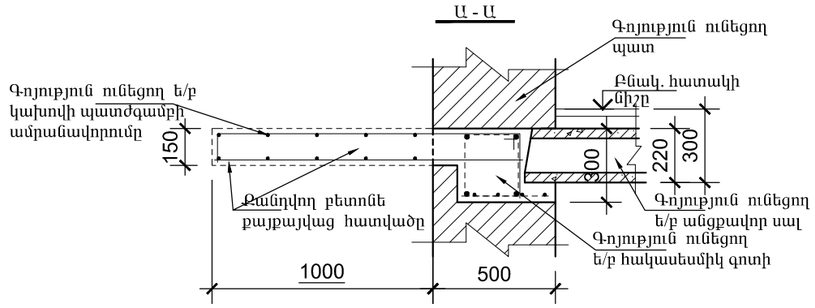

ԳՅՈՒԼ Փող. Տուն-11,բն.-9 ՀԱՍՑԵՈՎ՝ ԳՈՅՈՒԹՅՈՒՆ ՈՒՆԵՑՈՂ ԿԱԽՈՎԻ ՊԱՏԺԳԱՄԲԻ ՎԻՃԱԿԸ:

1. ԳՈՅՈՒԹՅՈՒՆ ՈՒՆԵՑՈՂ ԿԱԽՈՎԻ ՊԱՏԺԳԱՄԲԻ ԲԵՏՈՆԸ ԱՄԲՈՂՋՈՒԹՅԱՄԲ ՔԱՅՔԱՅՎԱԾ Է: ՊԱՏԺԳԱՄԲԻ ԱՄՐԱՆԱՎՈՐՈՒՄԸ ԲԵՏՈՆԻ ՎԱՏ ՎԻՃԱԿԻ ՊԱՏՃԱՌՈՎ ՆՈՒՅՆՊԵՍ ՔԱՅՔԱՅՎԱԾ Է:
ԿԱԽՈՎԻ ՊԱՏԺԳԱՄԲԻ ՈՒԺԵՂԱՑՄԱՆ ՆՊԱՏԱԿՈՎ, ՊԱՀՊԱՆԵԼՈՎ ԲՈԼՈՐ ԳՈՐԾՈՂ ԱՆՎՏԱՆԳՈՒԹՅԱՆ ՆՈՐՄԵՐԸ ՇԻՆ. ԱՇԽԱՏԱՆՔՆԵՐԸ ԻՐԱԿԱՆԱՑՆԵԼՈՒՑ, ՔԱՆԴԵԼ ՊԱՏԺԳԱՄԲԻ ԲԵՏՈՆԸ՝ ՀԱՄԱՁԱՅՆ ԳԾԱԳՐՈՒՄ ՆՇՎԱԾ ՀԵՐԹԱԿԱՆՈՒԹՅԱՆ /ՆԱՅԵԼ ՀԱՏԱԿԱԳԾ/ ՉՎՆԱՍԵԼՈՎ ՊԱՏԺԳԱՄԲԻ ԱՇԽԱՏՈՂ ԱՄՐԱՆԱՎՈՐՈՒՄԸ:
ՀԱՏԱԿԱԳԾՈՒՄ ՆՇՎԱԾ ՀԱՏՎԱԾՆԵՐՈՒՄ ԲԱՑԵԼ ԽՈՐՈՉ, ԳՈՅՈՒԹՅՈՒՆ ՈՒՆԵՑՈՂ ՊԱՏԵՐԻ ԵՎ ՀԱԿԱՍԵՍՄԻԿ ԳՈՏՈՒ ՄԵՋ ՉՎՆԱՍԵԼՈՎ ԳՈՏՈՒ ԱՄՐԱՆԱՎՈՐՈՒՄԸ /350x250x160h/: ՏԵՂԱԴՐԵԼ ՄԵՏԱՂԱԿԱՆ ՏԱՐՐԵՐ ԵՎ ԲԵՏՈՆԱՊԱՏԵԼ ՆՇՎԱԾ ԽՈՐՈՉՆԵՐԸ:
ՄԵՏԱՂԱԿԱՆ ՏԱՐՐԵՐԻ ՎՐԱ ՏԵՂԱԴՐԵԼ ՆՈՐ ՎԵՐԱՆՈՐՈԳՎՈՂ ՊԱՏԺԳԱՄԲԻ ԱՄՐԱՆԱՎՈՐՈՒՄԸ: ԶՈԴԵԼ ՎԵՐԸ ՆՇՎԱԾԸ ՄԵՏԱՂԱԿԱՆ ՏԱՐՐԵՐԻՆ: ՈՐԻՑ ՀԵՏՈ ՎԵՐԱԿԱՆԳՆԵԼ ՊԱՏԺԳԱՄԲԻ ԱՄԲՈՂՋԹՈՒԹՅՈՒՆԸ ԲԵՏՈՆԱՊԱՏԵԼՈՎ:
2. ՆԱԽԱՏԵՍԵԼ ԿԱԽՈՎԻ ՊԱՏԺԳԱՄԲԻ ԿՈՂԵՐԻ ԵՎ ՏԱԿԻ ՀԱՏՎԱԾԻ Ց/Ա ՍՎԱՂ -4.0մ²:
ՆԱԽԼՊԵՍ ՆԱԽԱՏԵՍԵԼՈՎ ՄԵՏ. ՏԱՐՐԵՐԻ ՎՐԱ ՀԱՄԱՊԱՏԱՍԽԱՆ ՄԵՏ. ՑԱՆՑ
3. ՀԱՏԱԿՆԵՐԸ ԻՐԱԿԱՆԱՑՆԵԼ Ց/Ա ՀԱՐԹԵՑՆՈՂ ՇԵՐՏՈՎ -3.00մ²:
4. ԲՈԼՈՐ ՇԻՆ. ԱՇԽԱՏԱՆՔՆԵՐԸ ԻՐԱԿԱՆԱՑՆԵԼ ՊԱՀՊԱՆԵԼՈՎ ԳՈՐԾՈՂ ԱՆՎՏԱՆԳՈՒԹՅԱՆ ՆՈՐՄԵՐԸ:

Հասցե. Գյուլ փող. Տուն.11,բն.9			ԵՐԵՎԱՆ ՔԱՂԱՔԻ ՆՈՐ ՆՈՐՔ ՎԱՐՉԱԿԱՆ ՇՐՋԱՆԻ ԲԱԶՄԱԲՆԱԿԱՐԱՆ ՇԵՆՔԵՐԻ ՊԱՏՇԳԱՄԲԵՐԻ ՀԻՄՆԱՆՈՐՈԳՈՒՄ	«ԵՔ-ՊԸԱՇՁԲ-15/44-1		
			ՃԱՐՏԱՐԱՊԵՏԱՇԻՆԱՐԱԿԱՆ ՄԱՍ	ՓՈՒԼ	ԹԵՐԹ	ԹԵՐ
				ԱՆ	56	7
ԿՈՆՍՏ.	Ռ.Դավթյան		ՀԱՏԱԿԱԳԾԻ ՖՐԱԳՄԵՆՏ +9.000 ՆԻՇԻ ՎՐԱ.	«ՀԱՁԱՐԱՇԵՆ» ՍՊԸ		

ՀԱՏԱԿԱԳԾԻ ՖՐԱԳՄԵՆՏ +9,000 ՆԻՇԻ ՎՐԱ. ՄԵՏԱՂԱԿԱՆ ՏԱՐՐԵՐԻ ՏԵՂԱԴՐՄԱՆ ՍԽԵՄԱ.

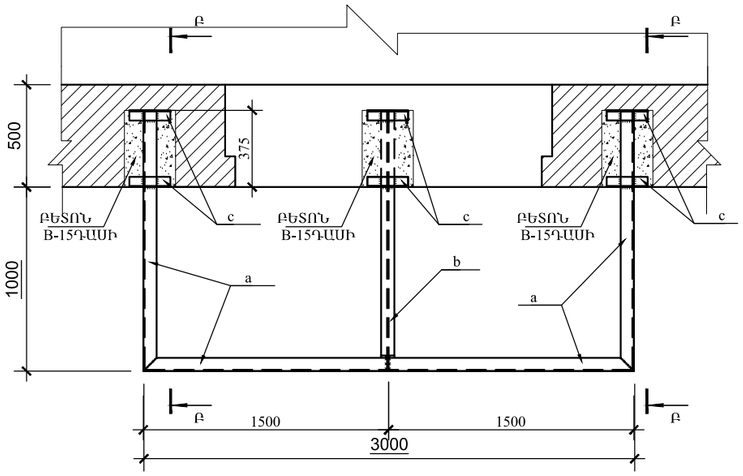

ՀԱՏԱԿԱԳԾԻ ՖՐԱԳՄԵՆՏ +9,000 ՆԻՇԻ ՎՐԱ. ՄԻԱՁՈՒՅԼ Ե/Բ ՍԱԼ ՍՄ-1-ի ՀԱՏԱԿԱԳԻԾ.

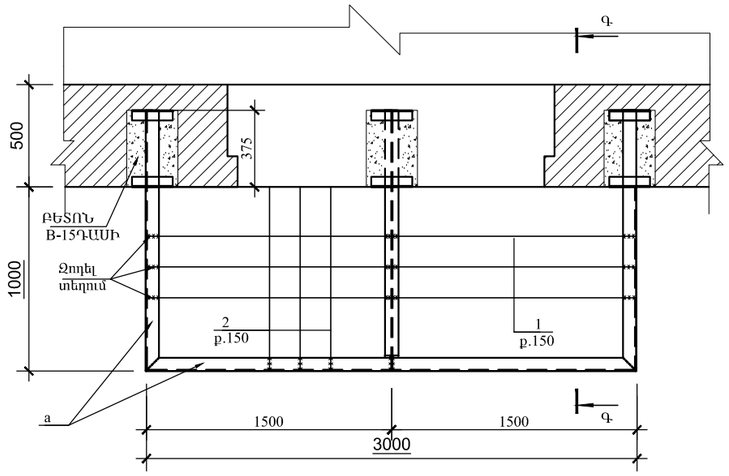

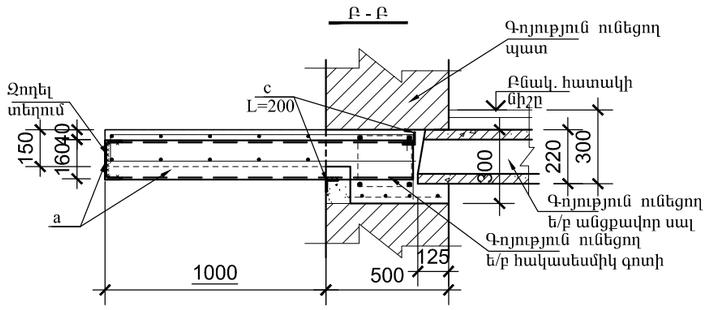

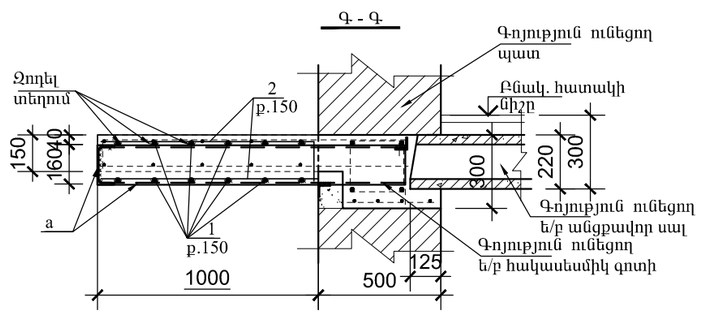

ՏԱՐՐԵՐԻ ՄԱՄՆԱԳԻՐ

ԴԻՐՔ	ՆՇԱՆԱԿՈՒՄ	ԱՆՎԱՆՈՒՄ	ՔԱՆ	ՔԱՇ կգ	ԾԱՆՈԹ.
	ՄԵՏԱՂԱԿԱՆ ՏԱՐՐԵՐ				
a		Швеллер 16 ГОСТ 8240-89 / С235 ГОСТ 27772-88* L=5700	1	80.9	
b		Двутавр 16 ГОСТ 8239-89 / С235 ГОСТ 27772-88* L=1350	1	20.9	
c		Уголок 50x5 ГОСТ8509-93 / С235 ГОСТ 27772-88* L=200	6	0.75	
	ՄԻԱՁՈՒՅԼ Ե/Բ ՏԱՐՐԵՐ				
		ՄԻԱՁՈՒՅԼ Ե/Բ ՊԱՏԺԳԱՄԲ ՊՄ-1/ 1հատ/			
1	ГОСТ 5781-82*	Ø12 A500C L=36000	1	32.0	
2	ГОСТ 5781-82*	Ø12 A500C L=40000	1	35.5	
		ԲԵՏՈՆ B-15 ԴԱՍԻ			0,60մ³

ՊՈՂՊԱՏԻ ԾԱԽՍԻ ԱՄՓՈՓԱԳԻՐ ՄԵԿ Ե-Բ ՏԱՐՐԻ ՀԱՄԱՐ. կգ

ՏԱՐՐԻ ՄԱԿՆԻՇԸ	ԱՄՐԱՆԱՅԻՆ ՇԻՆՎԱԾՔՆԵՐ				
	ԱՄՐԱՆԻ ԴԱՍԸ				ԸՆԴՀԱՄ.
	A500C				
	ГОСТ 5781-82*				
	Ø12			ԸՆԴ.	
ՊՄ-1	67.0			67.0	67.0

ԵՐԵՎԱՆ ՔԱՂԱՔԻ ՆՈՐ ՆՈՐՔ ՎԱՐՉԱԿԱՆ ՇՐՋԱՆԻ ԲԱՁՄԱԲՆԱԿԱՐԱՆ ՇԵՆՔԵՐԻ ՊԱՏԾԳԱՄԲՆԵՐԻ ՅԻՄՆԱՆՈՐՈԳՈՒՄ Հասցե. Գյուլ փող. Տուն.11,բն.9				«ԵՔ-ՊԸԱԾՁԲ-15/44-1	
			ՃԱՐՏԱՐԱՊԵՏԱՇԻՆԱՐԱՐԱԿԱՆ ՄԱՍ	ՓՈՒԼ	ԹԵՐԹ	ԹԵՐ
				ԱՆ	57	7
ԿՈՆՍՏ.	Ռ.Դավթյան		ՀԱՏԱԿԱԳԾԻ ՖՐԱԳՄԵՆՏ +9.000 ՆԻՇԻ ՎՐԱ.	«ՀԱՁԱՐԱՇԵՆ» ՍՊԸ		

Հասցե. ԳՅՈՒԼ Փող. Տուն-11, բն.-7

ՀԱՏԱԿԱԳԾԻ ՖՐԱԳՄԵՆՏ +9,000 ՆԻՇԻ ՎՐԱ. / ՉԱՓԱԳՐՈՒԹՅՈՒՆ/

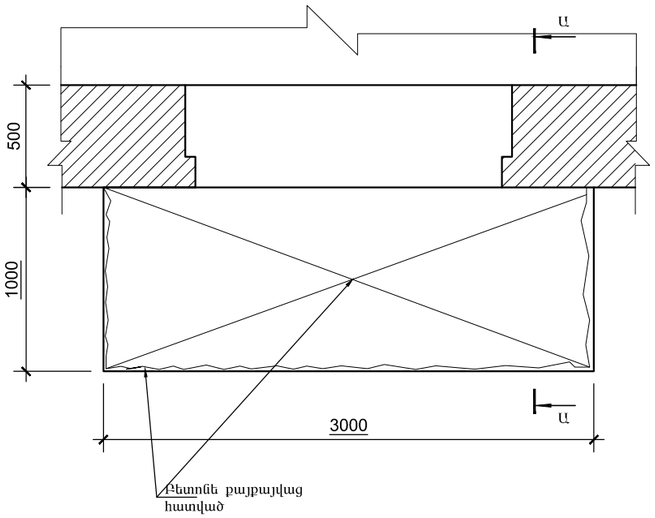

ՀԱՏԱԿԱԳԾԻ ՖՐԱԳՄԵՆՏ +9,000 ՆԻՇԻ ՎՐԱ. / ՔԱՆԴՄԱՆ ՀԵՐԹԱԿԱՆՈՒԹՅՈՒՆ/

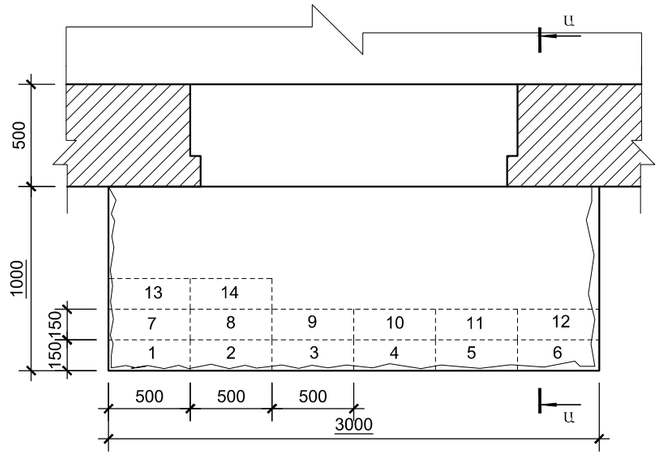

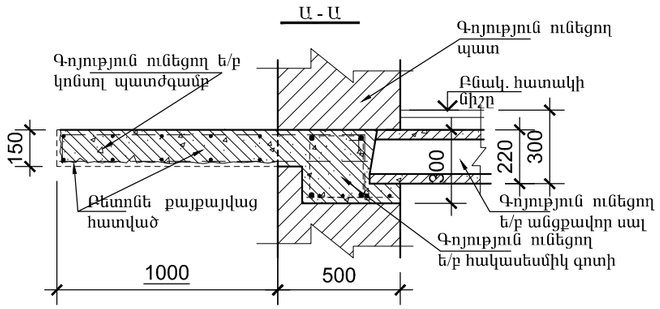

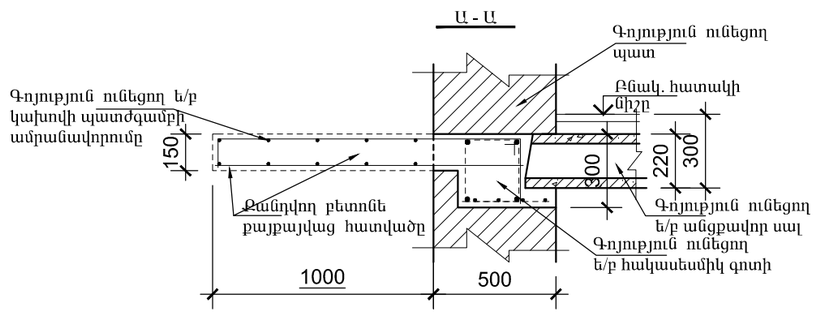

ԳՅՈՒԼ Փող. Տուն-11,բն.-7 ՀԱՍՑԵՈՎ՝ ԳՈՅՈՒԹՅՈՒՆ ՈՒՆԵՑՈՂ ԿԱԽՈՎԻ ՊԱՏԺԳԱՄԲԻ ՎԻՃԱԿԸ:

1. ԳՈՅՈՒԹՅՈՒՆ ՈՒՆԵՑՈՂ ԿԱԽՈՎԻ ՊԱՏԺԳԱՄԲԻ ԲԵՏՈՆԸ ԱՄԲՈՂՋՈՒԹՅԱՄԲ ՔԱՅՔԱՅՎԱԾ Է: ՊԱՏԺԳԱՄԲԻ ԱՄՐԱՆԱՎՈՐՈՒՄԸ ԲԵՏՈՆԻ ՎԱՏ ՎԻՃԱԿԻ ՊԱՏՃԱՐՈՎ ՆՈՒՅՆՊԵՍ ՔԱՅՔԱՅՎԱԾ Է:
ԿԱԽՈՎԻ ՊԱՏԺԳԱՄԲԻ ՈՒԺԵՂԱՑՄԱՆ ՆՊԱՏԱԿՈՎ, ՊԱՀՊԱՆԵԼՈՎ ԲՈԼՈՐ ԳՈՐԾՈՂ ԱՆՎՏԱՆԳՈՒԹՅԱՆ ՆՈՐՄԵՐԸ ՇԻՆ. ԱՇԽԱՏԱՆՔՆԵՐԸ ԻՐԱԿԱՆԱՑՆԵԼՈՒՑ, ՔԱՆԴԵԼ ՊԱՏԺԳԱՄԲԻ ԲԵՏՈՆԸ՝ ՀԱՄԱՁԱՅՆ ԳԾԱԳՐՈՒՄ ՆԾՎԱԾ ՀԵՐԹԱԿԱՆՈՒԹՅԱՆ /ՆԱՅԵԼ ՀԱՏԱԿԱԳԻԾ/ ՉՎՆԱՍԵԼՈՎ ՊԱՏԺԳԱՄԲԻ ԱՇԽԱՏՈՂ ԱՄՐԱՆԱՎՈՐՈՒՄԸ:
ՀԱՏԱԿԱԳԾՈՒՄ ՆԾՎԱԾ ՀԱՏՎԱԾՆԵՐՈՒՄ ԲԱՑԵԼ ԽՈՐՈՉ, ԳՈՅՈՒԹՅՈՒՆ ՈՒՆԵՑՈՂ ՊԱՏԵՐԻ ԵՎ ՀԱԿԱՍԵՍՄԻԿ ԳՈՏՈՒ ՄԵՋ ՉՎՆԱՍԵԼՈՎ ԳՈՏՈՒ ԱՄՐԱՆԱՎՈՐՈՒՄԸ /350x250x160h/: ՏԵՂԱԴՐԵԼ ՄԵՏԱՂԱԿԱՆ ՏԱՐԲԵՐ ԵՎ ԲԵՏՈՆԱՊԱՏԵԼ ՆԾՎԱԾ ԽՈՐՈՉՆԵՐԸ:
ՄԵՏԱՂԱԿԱՆ ՏԱՐԲԵՐԻ ՎՐԱ ՏԵՂԱԴՐԵԼ ՆՈՐ ՎԵՐԱՆՈՐՈԳՎՈՂ ՊԱՏԺԳԱՄԲԻ ԱՄՐԱՆԱՎՈՐՈՒՄԸ: ԶՈԴԵԼ ՎԵՐԸ ՆԾՎԱԾԸ ՄԵՏԱՂԱԿԱՆ ՏԱՐԲԵՐԻՆ: ՈՐԻՑ ՀԵՏՈ ՎԵՐԱԿԱՆԳՆԵԼ ՊԱՏԺԳԱՄԲԻ ԱՄԲՈՂՋԹՈՒԹՅՈՒՆԸ ԲԵՏՈՆԱՊԱՏԵԼՈՎ:
2. ՆԱԽԱՏԵՍԵԼ ԿԱԽՈՎԻ ՊԱՏԺԳԱՄԲԻ ԿՈՂԵՐԻ ԵՎ ՏԱԿԻ ՀԱՏՎԱԾԻ Ց/Ա ՍՎԱՂ -4.0մ²:
ՆԱԽԱՊԵՍ ՆԱԽԱՏԵՍԵԼՈՎ ՄԵՏ. ՏԱՐԲԵՐԻ ՎՐԱ ՀԱՄԱՊԱՏԱՍԽԱՆ ՄԵՏ. ՑԱՆՑ
3. ՀԱՏԱԿՆԵՐԸ ԻՐԱԿԱՆԱՑՆԵԼ Ց/Ա ՀԱՐԹԵՑՆՈՂ ՇԵՐՏՈՎ -3.00մ²:
4. ԲՈԼՈՐ ՇԻՆ. ԱՇԽԱՏԱՆՔՆԵՐԸ ԻՐԱԿԱՆԱՑՆԵԼ ՊԱՀՊԱՆԵԼՈՎ ԳՈՐԾՈՂ ԱՆՎՏԱՆԳՈՒԹՅԱՆ ՆՈՐՄԵՐԸ:

Հասցե. Գյուլ փող. Տուն.11,բն.7			ԵՐԵՎԱՆ ՔԱՂԱՔԻ ՆՈՐ ՆՈՐՔ ՎԱՐՉԱԿԱՆ ՇՐՋԱՆԻ ԲԱԶՄԱԲՆԱԿԱՐԱՆ ՇԵՆՔԵՐԻ ՊԱՏԾԳԱՄԲԵՐԻ ՀԻՄՆԱՆՈՐՈԳՈՒՄ	«ԵՔ-ՊԸԱԾՁԲ-15/44-1		
			ՃԱՐՏԱՐԱՊԵՏԱՇԻՆԱՐԱԿԱՆ ՄԱՍ	ՓՈՒԼ	ԹԵՐԹ	ԹԵՐ
				ԱՆ	58	7
ԿՈՆՍՏ.	Ռ.Դավթյան		ՀԱՏԱԿԱԳԾԻ ՖՐԱԳՄԵՆՏ +9.000 ՆԻՇԻ ՎՐԱ.	«ՀԱԶԱՐԱՇԵՆ» ՍՊԸ		

ՀԱՏԱԿԱԳԾԻ ՖՐԱԳՄԵՆՏ +9,000 ՆԻՇԻ ՎՐԱ. ՄԵՏԱՂԱԿԱՆ ՏԱՐՐԵՐԻ ՏԵՂԱԴՐՄԱՆ ՍԽԵՄԱ.

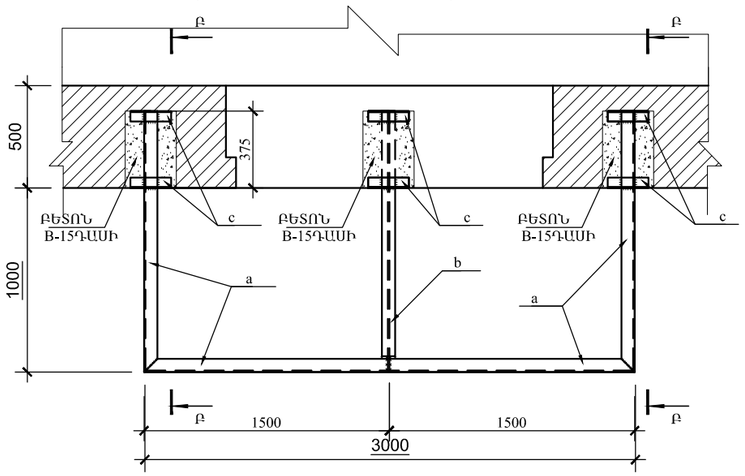

ՀԱՏԱԿԱԳԾԻ ՖՐԱԳՄԵՆՏ +9,000 ՆԻՇԻ ՎՐԱ. ՄԻԱՁՈՒՅԼ Ե/Բ ՍԱԼ ՍՄ-1-ի ՀԱՏԱԿԱԳԻԾ.

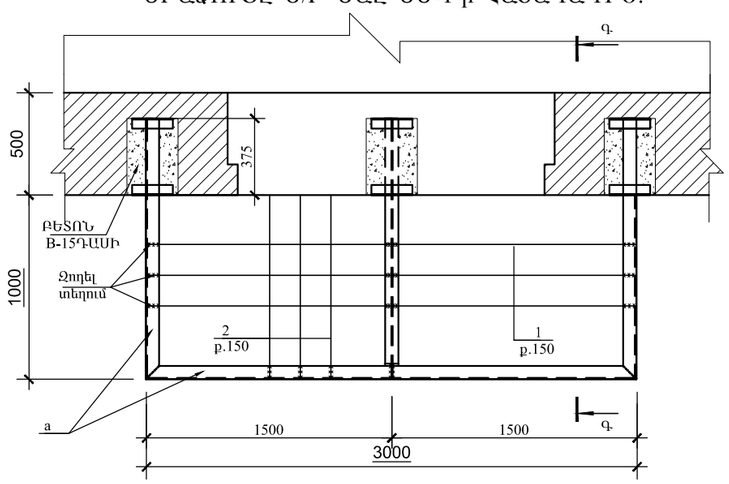

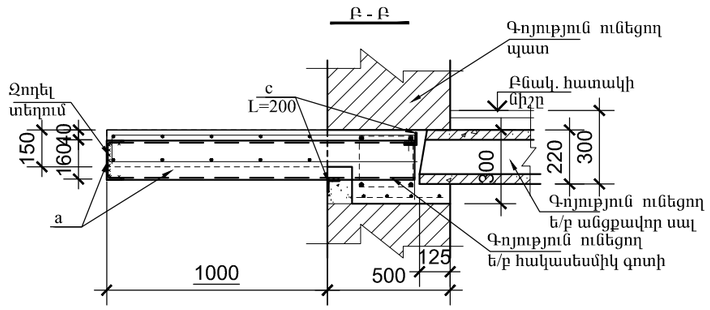

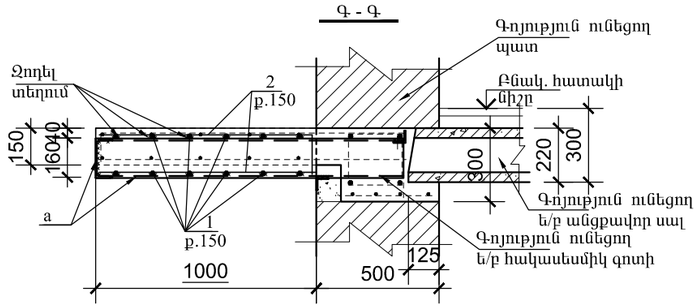

ՏԱՐՐԵՐԻ ՄԱՄՆԱԳԻՐ

ԴԻՐՔ	ՆՇԱՆԱԿՈՒՄ	ԱՆՎԱՆՈՒՄ	ՔԱՆ	ՔԱՇ կգ	ԾԱՆՈԹ.
	ՄԵՏԱՂԱԿԱՆ ՏԱՐՐԵՐ				
a		Швеллер 16 ГОСТ 8240-89 / С235 ГОСТ 27772-88* L=5700	1	80.9	
b		Двутавр 16 ГОСТ 8239-89 / С235 ГОСТ 27772-88* L=1350	1	20.9	
c		Уголок 50x5 ГОСТ8509-93 / С235 ГОСТ 27772-88* L=200	6	0.75	
	ՄԻԱՁՈՒՅԼ Ե/Բ ՏԱՐՐԵՐ				
		ՄԻԱՁՈՒՅԼ Ե/Բ ՊԱՏԺԳԱՄԲ ՊՄ-1/ 1հատ/			
1	ГОСТ 5781-82*	Ø12 A500C L=36000	1	32.0	
2	ГОСТ 5781-82*	Ø12 A500C L=40000	1	35.5	
		ԲԵՏՈՆ B-15 ԴԱՍԻ			0,60մ³

ՊՈՂՊԱՏԻ ԾԱԽՍԻ ԱՄՓՈՓԱԳԻՐ ՄԵԿ Ե-Բ ՏԱՐՐԻ ՀԱՄԱՐ. կգ

ՏԱՐՐԻ ՄԱԿՆԻՇԸ	ԱՄՐԱՆԱՅԻՆ ՇԻՆՎԱԾՔՆԵՐ				
	ԱՄՐԱՆԻ ԴԱՍԸ				ԸՆԴՀԱՄ.
	A500C				
	ГОСТ 5781-82*				
	Ø12			ԸՆԴ.	
ՊՄ-1	67.0			67.0	67.0

ԵՐԵՎԱՆ ՔԱՂԱՔԻ ՆՈՐ ՆՈՐՔ ՎԱՐՉԱԿԱՆ ՇՐՋԱՆԻ ԲԱԶՄԱԲՆԱԿԱՐԱՆ ՇԵՆՔԵՐԻ ՊԱՏԾԳԱՄԲՆԵՐԻ ՅԻՄՆԱՆՈՐՈԳՈՒՄ Հասցե. Գյուլ փող. Տուն.11,բն.7				«ԵՔ-ՊԸԱՇՁԲ-15/44-1	
			ՃԱՐՏԱՐԱՊԵՏԱՇԻՆԱՐԱԿԱՆ ՄԱՍ	ՓՈՒԼ	ԹԵՐԹ	ԹԵՐ
				ԱՆ	59	7
ԿՈՆՍՏ.	Ռ.Դավթյան		ՀԱՏԱԿԱԳԾԻ ՖՐԱԳՄԵՆՏ +9.000 ՆԻՇԻ ՎՐԱ.	«ՀԱՁԱՐԱՇԵՆ» ՍՊԸ		

ԲՈՐՅԱՆ Փող. տուն-4,բն.-5:

1. ՆԱԽԱՏԵՍԵԼ ԿԱԽՈՎԻ ՊԱՏԺԳԱՄԲԻ ԿՈՂԵՐԻ ԵՎ ՏԱԿԻ ՀԱՏՎԱԾԻ Ց/Ա ՍՎԱՂ -3.72մ²:
2. ՀԱՏԱԿՆԵՐԸ ԻՐԱԿԱՆԱՑՆԵԼ Ց/Ա ՀԱՐԹԵՑՆՈՂ ՇԵՐՏՈՎ -2.72մ²:
3. ԲՈԼՈՐ ՇԻՆ. ԱՇԽԱՏԱՆՔՆԵՐԸ ԻՐԱԿԱՆԱՑՆԵԼ ՊԱՀՊԱՆԵԼՈՎ ԳՈՐԾՈՂ ԱՆՎՏԱՆԳՈՒԹՅԱՆ ՆՈՐՄԵՐԸ:

ԵՐԵՎԱՆ ՔԱՂԱՔԻ ՆՈՐ ՆՈՐՔ ՎԱՐՉԱԿԱՆ ՇՐՋԱՆԻ ԲԱԶՄԱԲՆԱԿԱՐԱՆ ՇԵՆՔԵՐԻ ՊԱՏՇԳԱՄԲՆԵՐԻ ՀԻՄՆԱՆՈՐՈԳՈՒՄ Հասցե. Բորյան փող. Տուն-4.բն.-5				«ԵՔ-ՊԸԱՇՁԲ-15/44-1»		
			ՃԱՐՏԱՐԱՊԵՏԱՇԻՆԱՐԱՐԱԿԱՆ ՄԱՍ	ՓՈՒԼ	ԹԵՐԹ	ԹԵՐԹԵՐ
				ԱՆ	60	75
ԿՈՆՍՏ.	Ռ.Դավթյան		ԸՆԴՀԱՆՈՒՐ ԾԱՎԱԼՆԵՐ. Հասցե. Բորյան փող. Տուն-4.բն.-5	«ՀԱՋԱՐԱՇԵՆ» ՍՊԸ		

Հասցե. ԲՈՐՅԱՆ Փող.-4, բն.-36

ՀԱՏԱԿԱԳԾԻ ՖՐԱԳՄԵՆՏ +9,000 ՆԻՇԻ ՎՐԱ.
/ ՉԱՓԱԳՐՈՒԹՅՈՒՆ/

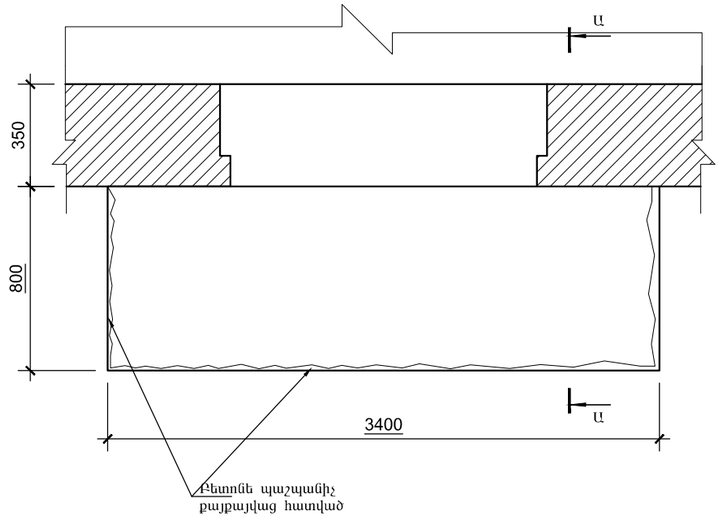

ՀԱՏԱԿԱԳԾԻ ՖՐԱԳՄԵՆՏ +9,000 ՆԻՇԻ ՎՐԱ.

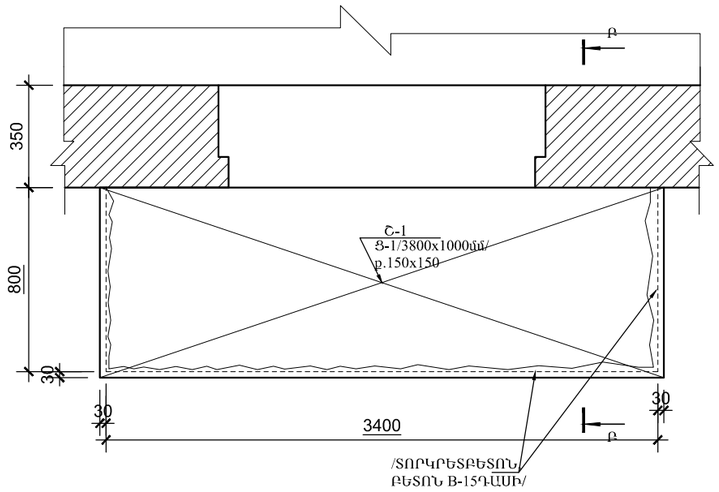

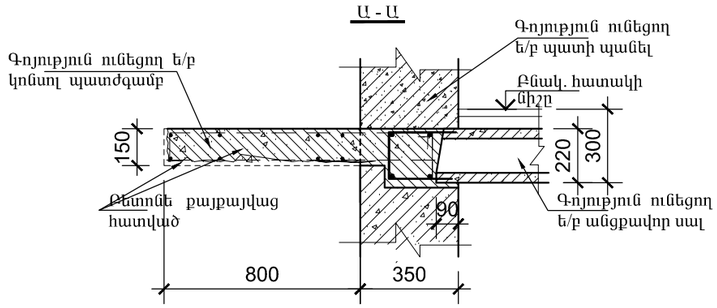

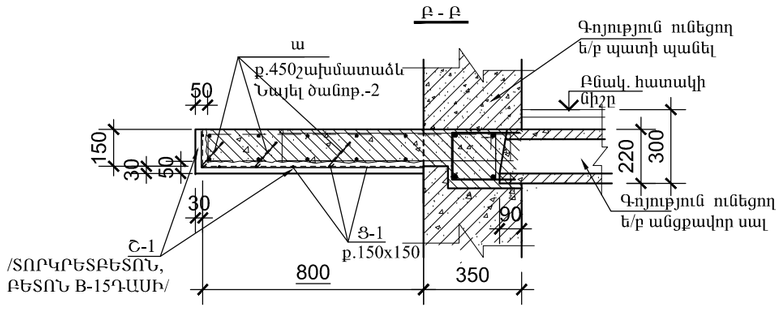

ՄԻԱՁՈՒՅԼ Ե/Բ ՏԱՐՐԵՐԻ ՄԱՄՆԱԳԻՐ

ԴԻՐՔ	ՆՇԱՆԱԿՈՒՄ	ԱՆՎԱՆՈՒՄ	ՔԱՆ	ՔԱՇ կգ	ԾԱՆՈԹ.
		ՇԱՊԻԿ ՄԻԱՁՈՒՅԼ Շ-1			
Ց-1	ГОСТ 6727-80*	Ø5 Вр-I /3800x1000/ p.150x150 L=52600	1	8.1	
ա	ГОСТ 5781-82*	Ø10 A500C L=350	16	0.22	
		ՏՈՐԿՐԵՏԲԵՏՈՆ /ԲԵՏՈՆ B-15 ԴԱՍԻ/		3.72 մ²	0.190մ³

ԲՈՐՅԱՆ Փող. տուն-4,բն.-36 ՀԱՍՑԵՈՎ՝ ԳՈՅՈՒԹՅՈՒՆ ՈՒՆԵՑՈՂ ԿԱԽՈՎԻ ՊԱՏԺԳԱՄԲԻ ՎԻՃԱԿԸ:

1. ՊԱՏԺԳԱՄԲԻ ԱՄԲՈՂՋ ԱՐՏԱՔԻՆ ՊԱՐԱԳԾՈՎ ԳՈՅՈՒԹՅՈՒՆ ՈՒՆԵՆ ԲԵՏՈՆԵ ՔԱՅՔԱՅՎԱԾ ՀԱՏՎԱԾՆԵՐ, ԻՆՉՊԵՍ ՆԱՅԵՎ ՔԱՅՔԱՅՎԱԾ Է ՏԱԿԻ ՀԱՏՎԱԾԸ ԲԵՏՈՆԻ ՊԱՇՊԱՆԻՉ ՇԵՐՏԸ՝ ՄԵՐԿԱՑՆԵԼՈՎ ՏԱԿԻ ԱՄՐԱՆԱՎՈՐՈՒՄԸ:
ԿԱԽՈՎԻ ՊԱՏԺԳԱՄԲԻ ՈՒԺԵՂԱՑՄԱՆ ՆՊԱՏԱԿՈՎ ԳՈՐԾԻՔՆԵՐԻ ՕԳՆՈՒԹՅԱՄԲ ՄԱՔԵԼ ԲԵՏՈՆԻ ՔԱՅՔԱՅՎԱԾ ՀԱՏՎԱԾՆԵՐԸ, ԻՆՉՊԵՍ ՆԱՅԵՎ ԱՄՐԱՆՆԵՐԸ ԺԱՆԳԻՑ: ՆՇՎԱԾ ՄԱՍԻ ՄԱՔՐՈՒՄԻՑ ՀԵՏՈ ՏԵՂԱԴՐԵԼ ԱՄՐԱՆԱՅԻՆ ՑԱՆՑ Ց-1/ Ø5Вр-1, 150x150/, ՈՐԻՑ ՀԵՏՈ ՎԵՐԱԿԱՆԳՆԵԼ ՊԱՏԺԳԱՄԲԻ ԱՄԲՈՂՋԱԿԱՆՈՒԹՅՈՒՆԸ ՏՈՐԿՐԵՏԲԵՏՈՆՈՎ՝ /ԲԵՏՈՆ B-15ԴԱՍԻ/ ՀԱՄԱՁԱՅՆ ՆԱԽԱԳԾԻ:
2. ՄԻԱՁՈՒՅԼ Ե/Բ ՍԱԼԻ ՄԵՋ ԲԱՑԵԼ ԱՆՑՔԵՐ Ø 24մմ ՇԱՂԱՓՄԱՆ ՄԻՋՈՑՈՎ, ՈՒՂՂԱՀԱՅԱՑԻ ՆԿԱՏՄԱԲ 30 ԱՍՏԻՃԱՆ ԹԵՔՈՒՑՅԱՄԲ: ԱՄՐԱՆԱՅԻՆ ՁՈՂԵՐԸ ՏԵՂԱԴՐԵԼՈՒՑ ՀԵՏՈ ԱՆՑՔԵՐԸ ՓԱԿԵԼ ՊՈԼԻՄԵՐՑԵՄԵՆՏԱՅԻՆ ՇԱՂԱԽՈՎ:
3. ՆԱԽԱՏԵՍԵԼ ԿԱԽՈՎԻ ՊԱՏԺԳԱՄԲԻ ԿՈՂԵՐԻ ԵՎ ՏԱԿԻ ՀԱՏՎԱԾԻ Ց/Ա ՍՎԱՂ -3.72մ²:
4. ՀԱՏԱԿՆԵՐԸ ԻՐԱԿԱՆԱՑՆԵԼ Ց/Ա ՀԱՐԹԵՑՆՈՂ ՇԵՐՏՈՎ -2.72մ²:
5. ԲՈԼՈՐ ՇԻՆ. ԱՇԽԱՏԱՆՔՆԵՐԸ ԻՐԱԿԱՆԱՑՆԵԼ ՊԱՀՊԱՆԵԼՈՎ ԳՈՐԾՈՂ ԱՆՎՏԱՆԳՈՒԹՅԱՆ ՆՈՐՄԵՐԸ:

Հասցե. Բորյան փող. Տուն-4.բն.-36			ԵՐԵՎԱՆ ՔԱՂԱՔԻ ՆՈՐ ՆՈՐՔ ՎԱՐՉԱԿԱՆ ՇՐՋԱՆԻ ԲԱԶՄԱԲՆԱԿԱՐԱՆ ՇԵՆՔԵՐԻ ՊԱՏՇԳԱՄԲՆԵՐԻ ՅԻՄՆԱՆՈՐՈԳՈՒՄ	«ԵՔ-ՊԸԱՇՁԲ-15/44-1»	
			ՃԱՐՏԱՐԱՊԵՏԱՇԻՆԱՐԱԿԱՆ ՄԱՍ	ՓՈՒԼ	ԹԵՐԹ	ԹԵՐ
				ԱՆ	61	7
ԿՈՆՍՏ.	Ռ.Դավթյան		ՀԱՏԱԿԱԳԾԻ ՖՐԱԳՄԵՆՏ +9,000 ՆԻՇԻ ՎՐԱ.	«ՀԱՁԱՐԱՇԵՆ» ՍՊԸ		

Հասցե. ԲՈՐՅԱՆ Փող.-4, բն.-46

ՀԱՏԱԿԱԳԾԻ ՖՐԱԳՄԵՆՏ +12,000 ՆԻՇԻ ՎՐԱ.
/ ՉԱՓԱԳՐՈՒԹՅՈՒՆ/

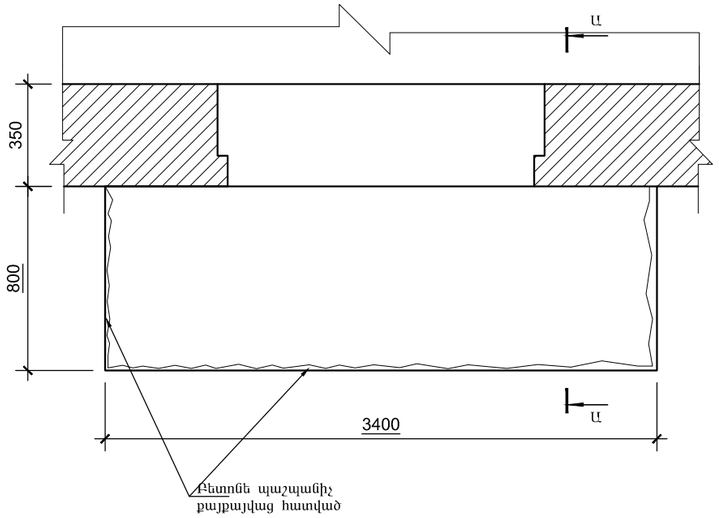

ՀԱՏԱԿԱԳԾԻ ՖՐԱԳՄԵՆՏ +12,000 ՆԻՇԻ ՎՐԱ.

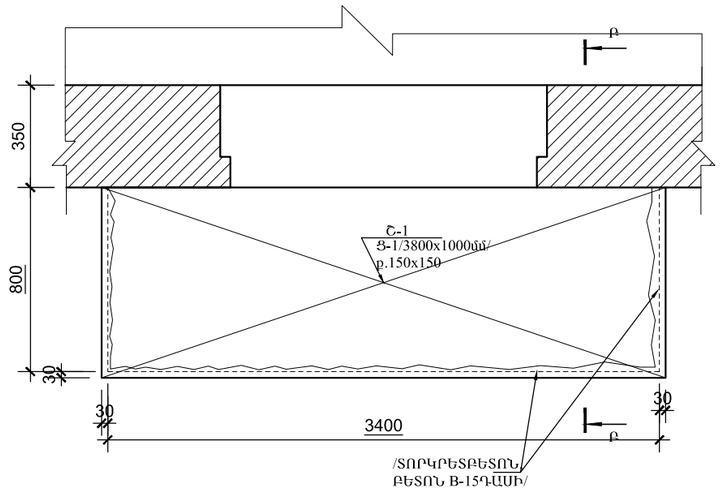

Ա - Ա

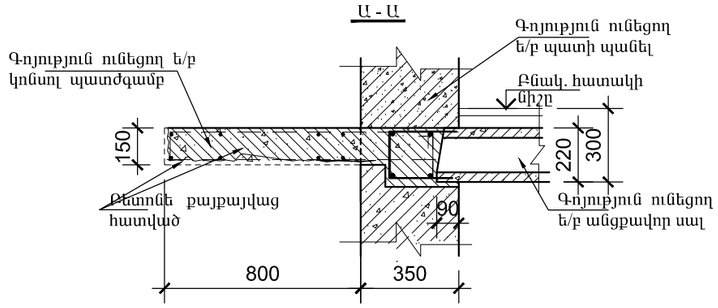

Բ - Բ

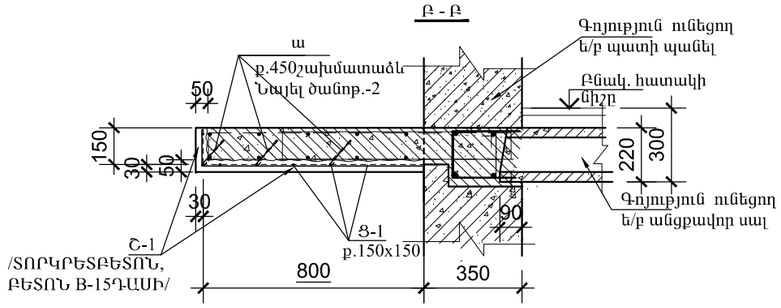

ՄԻԱՁՈՒՅԼ Ե/Բ ՏԱՐՐԵՐԻ ՄԱՄՆԱԳԻՐ

ԴԻՐՔ	ՆՇԱՆԱԿՈՒՄ	ԱՆՎԱՆՈՒՄ	ՔԱՆ	ՔԱՇ կգ	ԾԱՆՈԹ.
		ՇԱՊԻԿ ՄԻԱՁՈՒՅԼ Շ-1			
Ց-1	ГОСТ 6727-80*	Ø5 Вр-I /3800x1000/ p.150x150 L=52600	1	8.1	
ա	ГОСТ 5781-82*	Ø10 A500C L=350	16	0.22	
		ՏՈՐԿՐԵՏԲԵՏՈՆ /ԲԵՏՈՆ B-15 ԴԱՍԻ/		3.72 մ²	0.190մ³

ԲՈՐՅԱՆ Փող. տուն-4,բն.-46 ՀԱՍՑԵՈՎ՝ ԳՈՅՈՒԹՅՈՒՆ ՈՒՆԵՑՈՂ ԿԱԽՈՎԻ ՊԱՏԺԳԱՄԲԻ ՎԻՃԱԿԸ:

1. ՊԱՏԺԳԱՄԲԻ ԱՄԲՈՂՋ ԱՐՏԱՔԻՆ ՊԱՐԱԳԾՈՎ ԳՈՅՈՒԹՅՈՒՆ ՈՒՆԵՆ ԲԵՏՈՆԵ ՔԱՅՔԱՅՎԱԾ ՀԱՏՎԱԾՆԵՐ, ԻՆՉՊԵՍ ՆԱՅԵՎ ՔԱՅՔԱՅՎԱԾ Է ՏԱԿԻ ՀԱՏՎԱԾԸ ԲԵՏՈՆԻ ՊԱՇՊԱՆԻՉ ՇԵՐՏԸ՝ ՄԵՐԿԱՑՆԵԼՈՎ ՏԱԿԻ ԱՄՐԱՆԱՎՈՐՈՒՄԸ:
ԿԱԽՈՎԻ ՊԱՏԺԳԱՄԲԻ ՈՒԺԵՂԱՑՄԱՆ ՆՊԱՏԱԿՈՎ ԳՈՐԾԻՔՆԵՐԻ ՕԳՆՈՒԹՅԱՄԲ ՄԱՔՐԵԼ ԲԵՏՈՆԻ ՔԱՅՔԱՅՎԱԾ ՀԱՏՎԱԾՆԵՐԸ, ԻՆՉՊԵՍ ՆԱՅԵՎ ԱՄՐԱՆՆԵՐԸ ԺԱՆԳԻՑ: ՆՇՎԱԾ ՄԱՍԻ ՄԱՔՐՈՒՄԻՑ ՀԵՏՈ ՏԵՂԱԴՐԵԼ ԱՄՐԱՆԱՅԻՆ ՑԱՆՑ Ց-1/ Ø5Вр-1, 150x150/, ՈՐԻՑ ՀԵՏՈ ՎԵՐԱԿԱՆԳՆԵԼ ՊԱՏԺԳԱՄԲԻ ԱՄԲՈՂՋԱԿԱՆՈՒԹՅՈՒՆԸ ՏՈՐԿՐԵՏԲԵՏՈՆՈՎ՝ /ԲԵՏՈՆ B-15ԴԱՍԻ/ ՀԱՄԱՁԱՅՆ ՆԱԽԱԳԾԻ:
2. ՄԻԱՁՈՒՅԼ Ե/Բ ՍԱԼԻ ՄԵՋ ԲԱՑԵԼ ԱՆՑՔԵՐ Ø 24մմ ՇԱՂԱՓՄԱՆ ՄԻՋՈՑՈՎ, ՈՒՂՂԱՀԱՅԱՑԻ ՆԿԱՏՄԱԲ 30 ԱՍՏԻՃԱՆ ԹԵՔՈՒՑՅԱՄԲ: ԱՄՐԱՆԱՅԻՆ ՁՈՂԵՐԸ ՏԵՂԱԴՐԵԼՈՒՑ ՀԵՏՈ ԱՆՑՔԵՐԸ ՓԱԿԵԼ ՊՈԼԻՄԵՐՑԵՄԵՆՏԱՅԻՆ ՇԱՂԱԽՈՎ:
3. ՆԱԽԱՏԵՍԵԼ ԿԱԽՈՎԻ ՊԱՏԺԳԱՄԲԻ ԿՈՂԵՐԻ ԵՎ ՏԱԿԻ ՀԱՏՎԱԾԻ Ց/Ա ՍՎԱՂ -3.72մ²:
4. ՀԱՏԱԿՆԵՐԸ ԻՐԱԿԱՆԱՑՆԵԼ Ց/Ա ՀԱՐԹԵՑՆՈՂ ՇԵՐՏՈՎ -2.72մ²:
5. ԲՈԼՈՐ ՇԻՆ. ԱՇԽԱՏԱՆՔՆԵՐԸ ԻՐԱԿԱՆԱՑՆԵԼ ՊԱՀՊԱՆԵԼՈՎ ԳՈՐԾՈՂ ԱՆՎՏԱՆԳՈՒԹՅԱՆ ՆՈՐՄԵՐԸ:

ԵՐԵՎԱՆ ՔԱՂԱՔԻ ՆՈՐ ՆՈՐՔ ՎԱՐՉԱԿԱՆ ՇՐՋԱՆԻ ԲԱԶՄԱԲՆԱԿԱՐԱՆ ՇԵՆՔԵՐԻ ՊԱՏԺԳԱՄԲՆԵՐԻ ՀԻՄՆԱՆՈՐՈԳՈՒՄ Հասցե. Բորյան փող. Տուն-4.բն.-46				«ԵՔ-ՊԸԱԾՁԲ-15/44-1»	
			ՃԱՐՏԱՐԱՊԵՏԱՇԻՆԱՐԱԿԱՆ ՄԱՍ	ՓՈՒԼ	ԹԵՐԹ	ԹԵՐ
				ԱՆ	62	7
ԿՈՆՍՏ.	Ռ.Դավթյան		ՀԱՏԱԿԱԳԾԻ ՖՐԱԳՄԵՆՏ +12,000 ՆԻՇԻ ՎՐԱ.	«ՀԱՁԱՐԱՇԵՆ» ՍՊԸ		

Հասցե. ՍՏԵՓԱՆՅԱՆ Փող. Տուն-7, բն.-33

ՀԱՏԱԿԱԳԾԻ ՖՐԱԳՄԵՆՏ +9,000 ՆԻՇԻ ՎՐԱ. / ՉԱՓԱԳՐՈՒԹՅՈՒՆ/

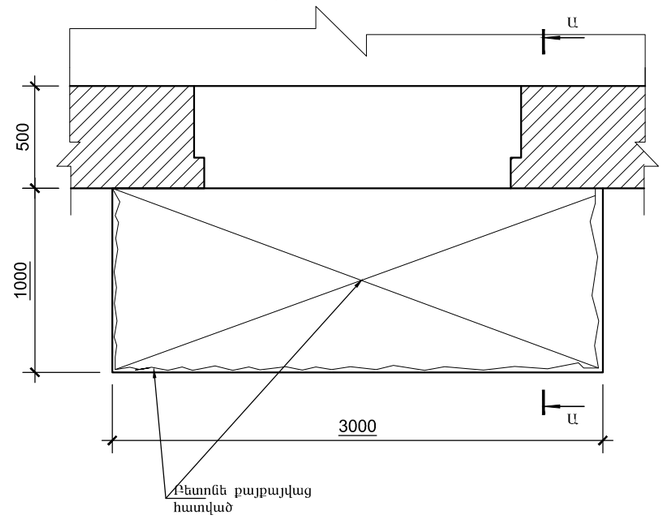

ՀԱՏԱԿԱԳԾԻ ՖՐԱԳՄԵՆՏ +9,000 ՆԻՇԻ ՎՐԱ. / ՔԱՆԴՄԱՆ ՀԵՐԹԱԿԱՆՈՒԹՅՈՒՆ/

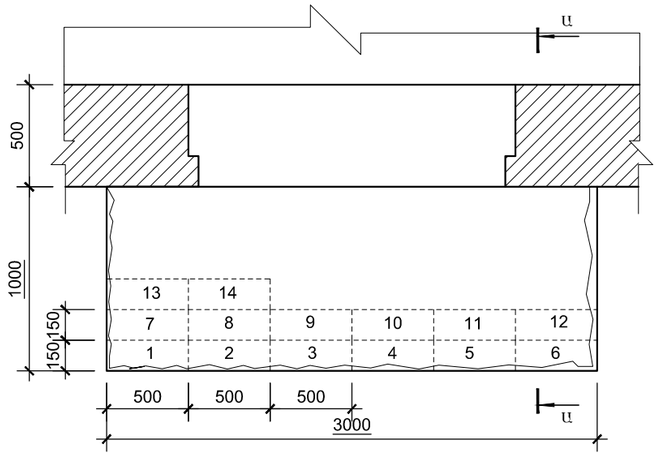

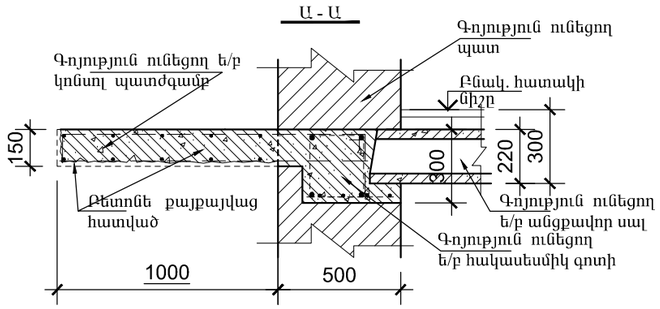

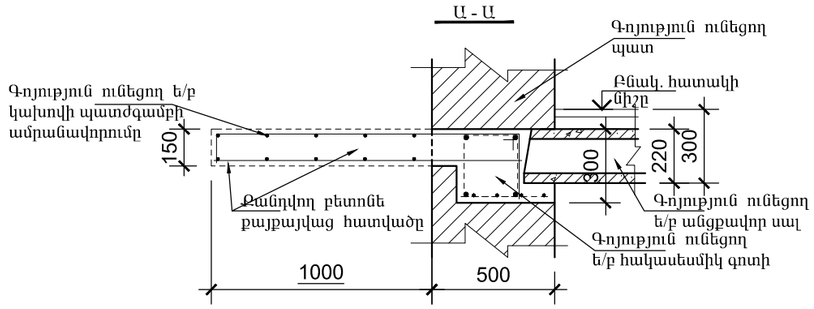

ՍՏԵՓԱՆՅԱՆ Փող. Տուն-7,բն.-33 ՀԱՍՑԵՈՎ՝ ԳՈՅՈՒԹՅՈՒՆ ՈՒՆԵՑՈՂ ԿԱԽՈՎԻ ՊԱՏԺԳԱՄԲԻ ՎԻՃԱԿԸ:

1. ԳՈՅՈՒԹՅՈՒՆ ՈՒՆԵՑՈՂ ԿԱԽՈՎԻ ՊԱՏԺԳԱՄԲԻ ԲԵՏՈՆԸ ԱՄԲՈՂՋՈՒԹՅԱՄԲ ՔԱՅՔԱՅՎԱԾ Է: ՊԱՏԺԳԱՄԲԻ ԱՄՐԱՆԱՎՈՐՈՒՄԸ ԲԵՏՈՆԻ ՎԱՏ ՎԻՃԱԿԻ ՊԱՏՃԱՌՈՎ ՆՈՒՅՆՊԵՍ ՔԱՅՔԱՅՎԱԾ Է:
ԿԱԽՈՎԻ ՊԱՏԺԳԱՄԲԻ ՈՒԺԵՂԱՑՄԱՆ ՆՊԱՏԱԿՈՎ, ՊԱՀՊԱՆԵԼՈՎ ԲՈԼՈՐ ԳՈՐԾՈՂ ԱՆՎՏԱՆԳՈՒԹՅԱՆ ՆՈՐՄԵՐԸ ՇԻՆ. ԱՇԽԱՏԱՆՔՆԵՐԸ ԻՐԱԿԱՆԱՑՆԵԼՈՒՑ, ՔԱՆԴԵԼ ՊԱՏԺԳԱՄԲԻ ԲԵՏՈՆԸ՝ ՀԱՄԱՁԱՅՆ ԳԾԱԳՐՈՒՄ ՆՇՎԱԾ ՀԵՐԹԱԿԱՆՈՒԹՅԱՆ /ՆԱՅԵԼ ՀԱՏԱԿԱԳԾ/ ՉՎՆԱՍԵԼՈՎ ՊԱՏԺԳԱՄԲԻ ԱՇԽԱՏՈՂ ԱՄՐԱՆԱՎՈՐՈՒՄԸ:
ՀԱՏԱԿԱԳԾՈՒՄ ՆՇՎԱԾ ՀԱՏՎԱԾՆԵՐՈՒՄ ԲԱՑԵԼ ԽՈՐՈՉ, ԳՈՅՈՒԹՅՈՒՆ ՈՒՆԵՑՈՂ ՊԱՏԵՐԻ ԵՎ ՀԱԿԱՍԵՍՄԻԿ ԳՈՏՈՒ ՄԵՋ ՉՎՆԱՍԵԼՈՎ ԳՈՏՈՒ ԱՄՐԱՆԱՎՈՐՈՒՄԸ /350x250x160h/: ՏԵՂԱԴՐԵԼ ՄԵՏԱՂԱԿԱՆ ՏԱՐՐԵՐ ԵՎ ԲԵՏՈՆԱՊԱՏԵԼ ՆՇՎԱԾ ԽՈՐՈՉՆԵՐԸ:
ՄԵՏԱՂԱԿԱՆ ՏԱՐՐԵՐԻ ՎՐԱ ՏԵՂԱԴՐԵԼ ՆՈՐ ՎԵՐԱՆՈՐՈԳՎՈՂ ՊԱՏԺԳԱՄԲԻ ԱՄՐԱՆԱՎՈՐՈՒՄԸ: ԶՈԴԵԼ ՎԵՐԸ ՆՇՎԱԾԸ ՄԵՏԱՂԱԿԱՆ ՏԱՐՐԵՐԻՆ: ՈՐԻՑ ՀԵՏՈ ՎԵՐԱԿԱՆԳՆԵԼ ՊԱՏԺԳԱՄԲԻ ԱՄԲՈՂՋՈՒԹՅՈՒՆԸ ԲԵՏՈՆԱՊԱՏԵԼՈՎ:
2. ՆԱԽԱՏԵՍԵԼ ԿԱԽՈՎԻ ՊԱՏԺԳԱՄԲԻ ԿՈՂԵՐԻ ԵՎ ՏԱԿԻ ՀԱՏՎԱԾԻ Ց/Ա ՍՎԱՂ -4.0մ²:
ՆԱԽԱՊԵՍ ՆԱԽԱՏԵՍԵԼՈՎ ՄԵՏ. ՏԱՐՐԵՐԻ ՎՐԱ ՀԱՄԱՊԱՏԱՍԽԱՆ ՄԵՏ. ՑԱՆՑ
3. ՀԱՏԱԿՆԵՐԸ ԻՐԱԿԱՆԱՑՆԵԼ Ց/Ա ՀԱՐԹԵՑՆՈՂ ՇԵՐՏՈՎ -3.00մ²:
4. ԲՈԼՈՐ ՇԻՆ. ԱՇԽԱՏԱՆՔՆԵՐԸ ԻՐԱԿԱՆԱՑՆԵԼ ՊԱՀՊԱՆԵԼՈՎ ԳՈՐԾՈՂ ԱՆՎՏԱՆԳՈՒԹՅԱՆ ՆՈՐՄԵՐԸ:

Հասցե. Ստեփանյան փող. Տուն.7,բն.33			ԵՐԵՎԱՆ ՔԱՂԱՔԻ ՆՈՐ ՆՈՐՔ ՎԱՐՉԱԿԱՆ ՇՐՋԱՆԻ ԲԱԶՄԱԲՆԱԿԱՐԱՆ ՇԵՆՔԵՐԻ ՊԱՏՇԳԱՄԲԵՐԻ ՀԻՄՆԱՆՈՐՈԳՈՒՄ	«ԵՔ-ՊԸԱՇՁԲ-15/44-1		
			ՃԱՐՏԱՐԱՊԵՏԱՇԻՆԱՐԱԿԱՆ ՄԱՍ	ՓՈՒԼ	ԹԵՐԹ	ԹԵՐ
				ԱՆ	63	7
ԿՈՆՍՏ.	Ռ.Դավթյան		ՀԱՏԱԿԱԳԾԻ ՖՐԱԳՄԵՆՏ +9.000 ՆԻՇԻ ՎՐԱ.	«ՀԱԶԱՐԱՇԵՆ» ՍՊԸ		

ՀԱՏԱԿԱԳԾԻ ՖՐԱԳՄԵՆՏ +9,000 ՆԻՇԻ ՎՐԱ.
ՄԵՏԱՂԱԿԱՆ ՏԱՐԲԵՐԻ ՏԵՂԱԴՐՄԱՆ ՍԽԵՄԱ.

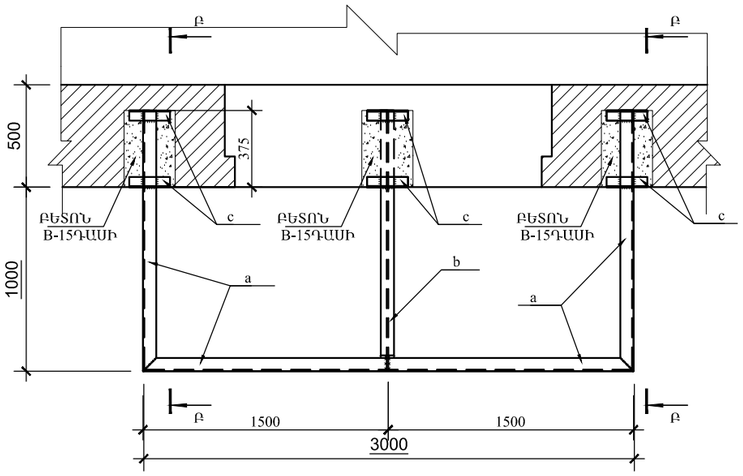

ՀԱՏԱԿԱԳԾԻ ՖՐԱԳՄԵՆՏ +9,000 ՆԻՇԻ ՎՐԱ.
ՄԻԱՁՈՒՅԼ Ե/Բ ՍԱԼ ՍՄ-1-ի ՀԱՏԱԿԱԳԻԾ.

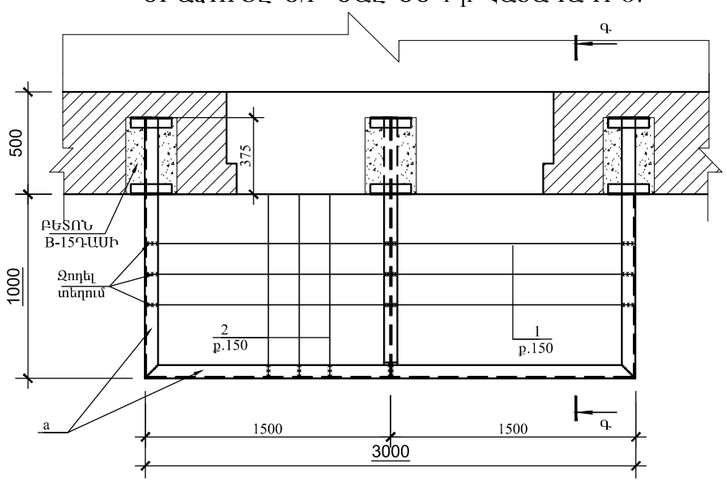

Բ - Բ

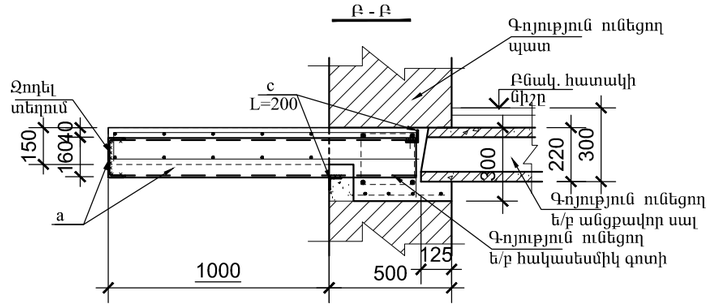

Գ - Գ

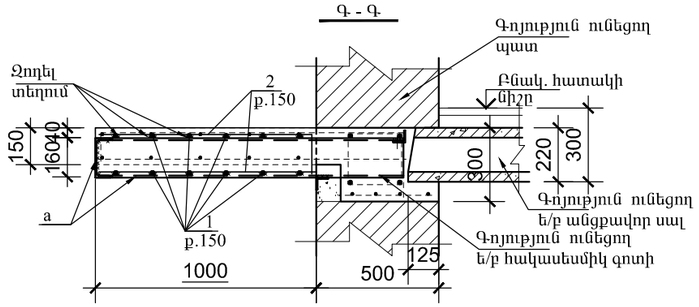

ՏԱՐԲԵՐԻ ՄԱՄՆԱԳԻՐ

ԴԻՐՔ	ՆՇԱՆԱԿՈՒՄ	ԱՆՎԱՆՈՒՄ	ՔԱՆ	ՔԱՇ կգ	ԾԱՆՈԹ.
	ՄԵՏԱՂԱԿԱՆ ՏԱՐԲԵՐ				
a		Швеллер 16 ГОСТ 8240-89 / С235 ГОСТ 27772-88* L=5700	1	80.9	
b		Двутавр 16 ГОСТ 8239-89 / С235 ГОСТ 27772-88* L=1350	1	20.9	
c		Уголок 50x5 ГОСТ8509-93 / С235 ГОСТ 27772-88* L=200	6	0.75	
	ՄԻԱՁՈՒՅԼ Ե/Բ ՏԱՐԲԵՐ				
		ՄԻԱՁՈՒՅԼ Ե/Բ ՊԱՏԺԳԱՄԲ ՊՄ-1/ 1հատ/			
1	ГОСТ 5781-82*	Ø12 A500C L=36000	1	32.0	
2	ГОСТ 5781-82*	Ø12 A500C L=40000	1	35.5	
		ԲԵՏՈՆ B-15 ԴԱՍԻ			0,60մ³

ՊՈՂՊԱՏԻ ԾԱԽՍԻ ԱՄՓՈՓԱԳԻՐ ՄԵԿ Ե-Բ ՏԱՐԻ ՀԱՄԱՐ. կգ

ՏԱՐԻ ՄԱԿՆԻՇԸ	ԱՄՐԱՆԱՅԻՆ ՇԻՆՎԱԾՔՆԵՐ				
	ԱՄՐԱՆԻ ԴԱՍԸ				ԸՆԴՀԱՄ.
	A500C				
	ГОСТ 5781-82*				
	Ø12			ԸՆԴ.	
ՊՄ-1	67.0			67.0	67.0

ԵՐԵՎԱՆ ՔԱՂԱՔԻ ՆՈՐ ՆՈՐՔ ՎԱՐՉԱԿԱՆ ՇՐՋԱՆԻ ԲԱԶՄԱԲՆԱԿԱՐԱՆ ՇԵՆՔԵՐԻ ՊԱՏԾԳԱՄԲԵՐԻ ՀԻՄՆԱՆՈՐՈԳՈՒՄ Հասցե. Ստեփանյան փող. Տուն.7,բն.33				«ԵՔ-ՊԸԱԾՁԲ-15/44-1»	
			ՃԱՐՏԱՐԱՊԵՏԱԾԻՆԱՐԱՐԱԿԱՆ ՄԱՍ	ՓՈՒԼ	ԹԵՐԹ	ԹԵՐ
				ԱՆ	64	7
ԿՈՆՍՏ.	Ռ.Դավթյան		ՀԱՏԱԿԱԳԾԻ ՖՐԱԳՄԵՆՏ +9.000 ՆԻՇԻ ՎՐԱ.	«ՀԱԶԱՐԱՇԵՆ» ՍՊԸ		

Հասցե. ՍՏԵՓԱՆՅԱՆ Փող. Տուն-7, բն.-22

ՀԱՏԱԿԱԳԾԻ ՖՐԱԳՄԵՆՏ +9,000 ՆԻՇԻ ՎՐԱ.
/ ՉԱՓԱԳՐՈՒԹՅՈՒՆ/

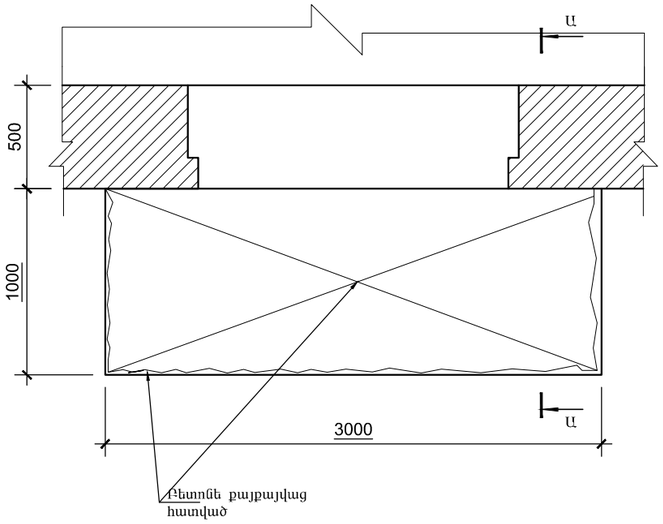

ՀԱՏԱԿԱԳԾԻ ՖՐԱԳՄԵՆՏ +9,000 ՆԻՇԻ ՎՐԱ.
/ ՔԱՆԴՄԱՆ ՀԵՐԹԱԿԱՆՈՒԹՅՈՒՆ/

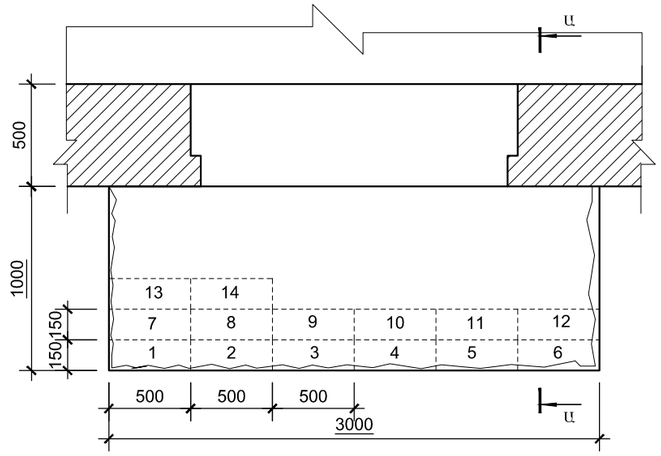

Ա - Ա

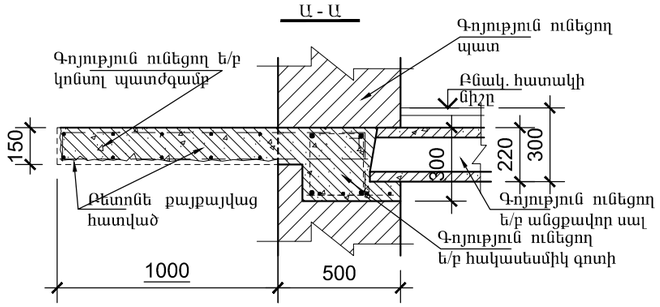

Ա - Ա

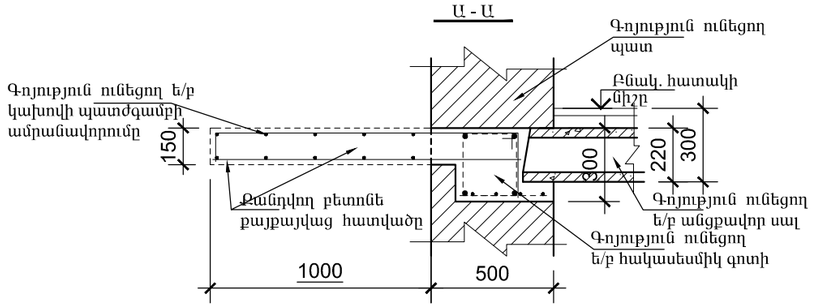

ՍՏԵՓԱՆՅԱՆ Փող. Տուն-7,բն.-22 ՀԱՍՑԵՈՎ՝ ԳՈՅՈՒԹՅՈՒՆ ՈՒՆԵՑՈՂ ԿԱԽՈՎԻ ՊԱՏԺԳԱՄԲԻ ՎԻՃԱԿԸ:

1. ԳՈՅՈՒԹՅՈՒՆ ՈՒՆԵՑՈՂ ԿԱԽՈՎԻ ՊԱՏԺԳԱՄԲԻ ԲԵՏՈՆԸ ԱՄԲՈՂՋՈՒԹՅԱՄԲ ՔԱՅՔԱՅՎԱԾ Է: ՊԱՏԺԳԱՄԲԻ ԱՄՐԱՆԱՎՈՐՈՒՄԸ ԲԵՏՈՆԻ ՎԱՏ ՎԻՃԱԿԻ ՊԱՏՃԱՌՈՎ ՆՈՒՅՆՊԵՍ ՔԱՅՔԱՅՎԱԾ Է:
ԿԱԽՈՎԻ ՊԱՏԺԳԱՄԲԻ ՈՒԺԵՂԱՑՄԱՆ ՆՊԱՏԱԿՈՎ, ՊԱՀՊԱՆԵԼՈՎ ԲՈԼՈՐ ԳՈՐԾՈՂ ԱՆՎՏԱՆԳՈՒԹՅԱՆ ՆՈՐՄԵՐԸ ՇԻՆ. ԱՇԽԱՏԱՆՔՆԵՐԸ ԻՐԱԿԱՆԱՑՆԵԼՈՒՑ, ՔԱՆԴԵԼ ՊԱՏԺԳԱՄԲԻ ԲԵՏՈՆԸ՝ ՀԱՄԱՁԱՅՆ ԳԾԱԳՐՈՒՄ ՆՇՎԱԾ ՀԵՐԹԱԿԱՆՈՒԹՅԱՆ /ՆԱՅԵԼ ՀԱՏԱԿԱԳԻԾ/ ՉՎՆԱՍԵԼՈՎ ՊԱՏԺԳԱՄԲԻ ԱՇԽԱՏՈՂ ԱՄՐԱՆԱՎՈՐՈՒՄԸ:
ՀԱՏԱԿԱԳԾՈՒՄ ՆՇՎԱԾ ՀԱՏՎԱԾՆԵՐՈՒՄ ԲԱՑԵԼ ԽՈՐՈՉ, ԳՈՅՈՒԹՅՈՒՆ ՈՒՆԵՑՈՂ ՊԱՏԵՐԻ ԵՎ ՀԱԿԱՍԵՍՄԻԿ ԳՈՏՈՒ ՄԵՋ ՉՎՆԱՍԵԼՈՎ ԳՈՏՈՒ ԱՄՐԱՆԱՎՈՐՈՒՄԸ /350x250x160h/: ՏԵՂԱԴՐԵԼ ՄԵՏԱՂԱԿԱՆ ՏԱՐԵՐ ԵՎ ԲԵՏՈՆԱՊԱՏԵԼ ՆՇՎԱԾ ԽՈՐՈՉՆԵՐԸ:
ՄԵՏԱՂԱԿԱՆ ՏԱՐԵՐԻ ՎՐԱ ՏԵՂԱԴՐԵԼ ՆՈՐ ՎԵՐԱՆՈՐՈԳՎՈՂ ՊԱՏԺԳԱՄԲԻ ԱՄՐԱՆԱՎՈՐՈՒՄԸ: ԶՈԴԵԼ ՎԵՐԸ ՆՇՎԱԾԸ ՄԵՏԱՂԱԿԱՆ ՏԱՐԵՐԻՆ: ՈՐԻՑ ՀԵՏՈ ՎԵՐԱԿԱՆԳՆԵԼ ՊԱՏԺԳԱՄԲԻ ԱՄԲՈՂՋՈՒԹՅՈՒՆԸ ԲԵՏՈՆԱՊԱՏԵԼՈՎ:
2. ՆԱԽԱՏԵՍԵԼ ԿԱԽՈՎԻ ՊԱՏԺԳԱՄԲԻ ԿՈՂԵՐԻ ԵՎ ՏԱԿԻ ՀԱՏՎԱԾԻ Ց/Ա ՍՎԱՂ -4.0մ²:
ՆԱԽԱՊԵՍ ՆԱԽԱՏԵՍԵԼՈՎ ՄԵՏ. ՏԱՐԵՐԻ ՎՐԱ ՀԱՄԱՊԱՏԱՍԽԱՆ ՄԵՏ. ՑԱՆՑ
3. ՀԱՏԱԿՆԵՐԸ ԻՐԱԿԱՆԱՑՆԵԼ Ց/Ա ՀԱՐԹԵՑՆՈՂ ՇԵՐՏՈՎ -3.00մ²:
4. ՊԱՏԺԳԱՄԲԻ ՏԱԿԻ ՀԱՏՎԱԾՈՒՄ ԳՏՆՎՈՂ ԹԵԹԵՎ ՇԱԾԿԸ ԱՊԱՄՈՆՏԱԺԵԼ ԵՎ ՇԻՆ. ԱՇԽԱՏԱՆՔՆԵՐԸ ԱՎԱՐՏԵԼՈՒՑ ՀԵՏՈ ՄՈՆՏԱԺԵԼ: ՆԱԽԱՏԵՍԵԼ ՑԻՆԿԱՊԱՏ ԱԼԻՔ. ԹԻԹԵՂ -4,8մ²
5. ԲՈԼՈՐ ՇԻՆ. ԱՇԽԱՏԱՆՔՆԵՐԸ ԻՐԱԿԱՆԱՑՆԵԼ ՊԱՀՊԱՆԵԼՈՎ ԳՈՐԾՈՂ ԱՆՎՏԱՆԳՈՒԹՅԱՆ ՆՈՐՄԵՐԸ:

ԵՐԵՎԱՆ ՔԱՂԱՔԻ ՆՈՐ ՆՈՐՔ ՎԱՐՉԱԿԱՆ ՇՐՋԱՆԻ ԲԱԶՄԱԲՆԱԿԱՐԱՆ ՇԵՆՔԵՐԻ ՊԱՏՇԳԱՄԲԵՐԻ ՀԻՄՆԱՆՈՐՈԳՈՒՄ Հասցե. Ստեփանյան փող. Տուն.7,բն.22				«ԵՔ-ՊԸԱՇՁԲ-15/44-1		
			ՃԱՐՏԱՐԱՊԵՏԱՇԻՆԱՐԱՐԱԿԱՆ ՄԱՍ	ՓՈՒԼ	ԹԵՐԹ	ԹԵՐ
				ԱՆ	65	7
ԿՈՆՍՏ.	Ռ.Դավթյան		ՀԱՏԱԿԱԳԾԻ ՖՐԱԳՄԵՆՏ +9.000 ՆԻՇԻ ՎՐԱ.	«ՀԱՁԱՐԱՇԵՆ» ՍՊԸ		

ՀԱՏԱԿԱԳԾԻ ՖՐԱԳՄԵՆՏ +9,000 ՆԻՇԻ ՎՐԱ. ՄԵՏԱՂԱԿԱՆ ՏԱՐԲԵՐԻ ՏԵՂԱԴՐՄԱՆ ՍԽԵՄԱ.

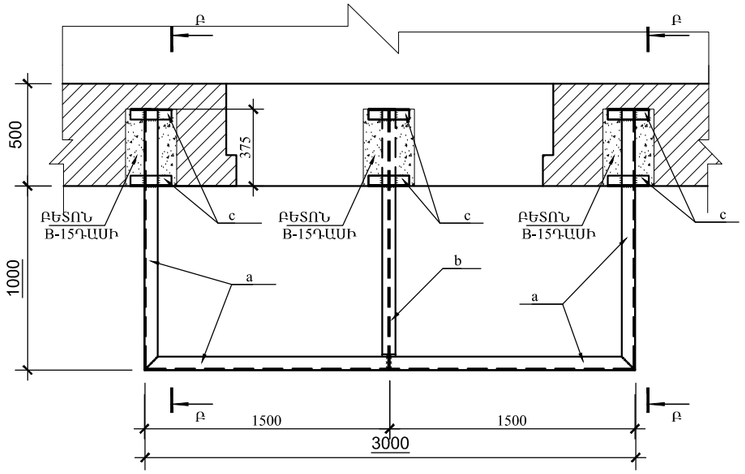

ՀԱՏԱԿԱԳԾԻ ՖՐԱԳՄԵՆՏ +9,000 ՆԻՇԻ ՎՐԱ. ՄԻԱՁՈՒՅԼ Ե/Բ ՍԱԼ ՍՄ-1-ի ՀԱՏԱԿԱԳԻԾ.

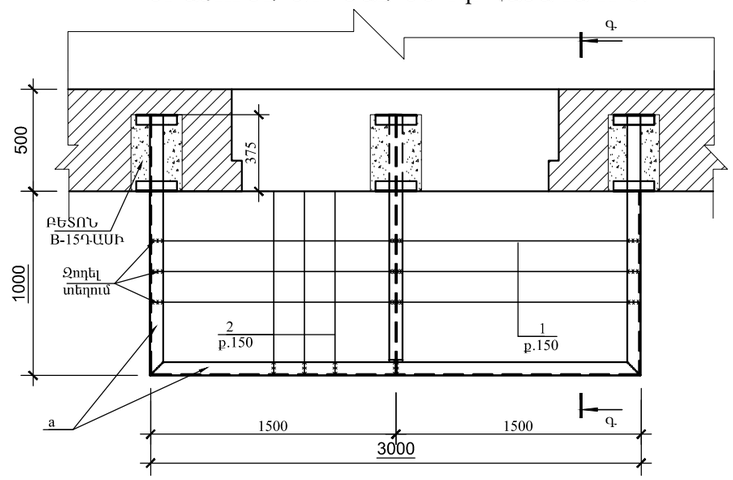

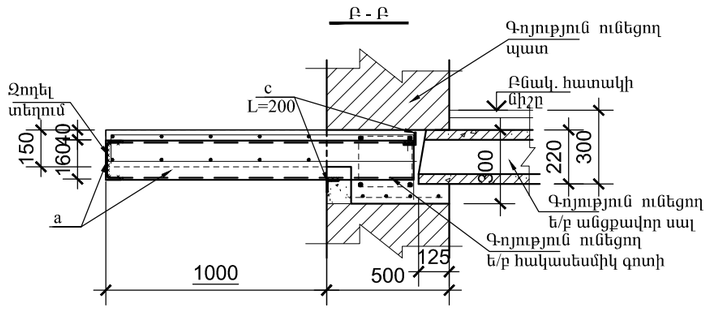

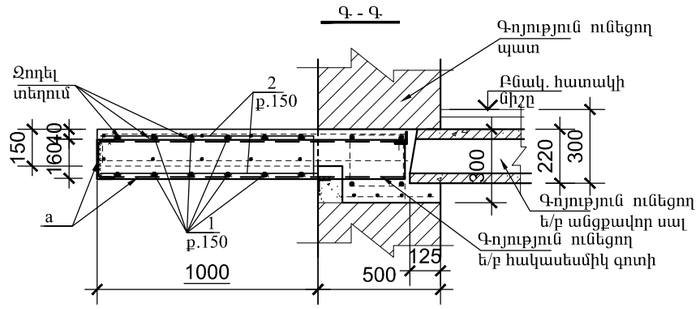

ՏԱՐԲԵՐԻ ՄԱՆՆԱԳԻՐ

ԴԻՐՔ	ՆՇԱՆԱԿՈՒՄ	ԱՆՎԱՆՈՒՄ	ՔԱՆ	ՔԱՇ կգ	ԾԱՆՈԹ.
	ՄԵՏԱՂԱԿԱՆ ՏԱՐԲԵՐ				
a		Швеллер 16 ГОСТ 8240-89 / С235 ГОСТ 27772-88* L=5700	1	80.9	
b		Двутавр 16 ГОСТ 8239-89 / С235 ГОСТ 27772-88* L=1350	1	20.9	
c		Уголок 50x5 ГОСТ8509-93 / С235 ГОСТ 27772-88* L=200	6	0.75	
	ՄԻԱՁՈՒՅԼ Ե/Բ ՏԱՐԲԵՐ				
		ՄԻԱՁՈՒՅԼ Ե/Բ ՊԱՏԺԳԱՄԲ ՊՄ-1/ 1հատ/			
1	ГОСТ 5781-82*	Ø12 A500C L=36000	1	32.0	
2	ГОСТ 5781-82*	Ø12 A500C L=40000	1	35.5	
		ԲԵՏՈՆ B-15 ԴԱՍԻ			0,60մ³

ՊՈՂՊԱՏԻ ԾԱԽՍԻ ԱՄՓՈՓԱԳԻՐ ՄԵԿ Ե-Բ ՏԱՐԻ ՀԱՄԱՐ. կգ

ՏԱՐԻ ՄԱԿՆԻՇԸ	ԱՄՐԱՆԱՅԻՆ ՇԻՆՎԱԾՔՆԵՐ				
	ԱՄՐԱՆԻ ԴԱՍԸ				ԸՆԴՀԱՄ.
	A500C				
	ГОСТ 5781-82*				
	Ø12			ԸՆԴ.	
ՊՄ-1	67.0			67.0	67.0

Հասցե. ՍՏԵՓԱՆՅԱՆ Փող. Տուն-7, բն.-36

ՀԱՏԱԿԱԳԾԻ ՖՐԱԳՄԵՆՏ +9,000 ՆԻՇԻ ՎՐԱ. / ՉԱՓԱԳՐՈՒԹՅՈՒՆ/

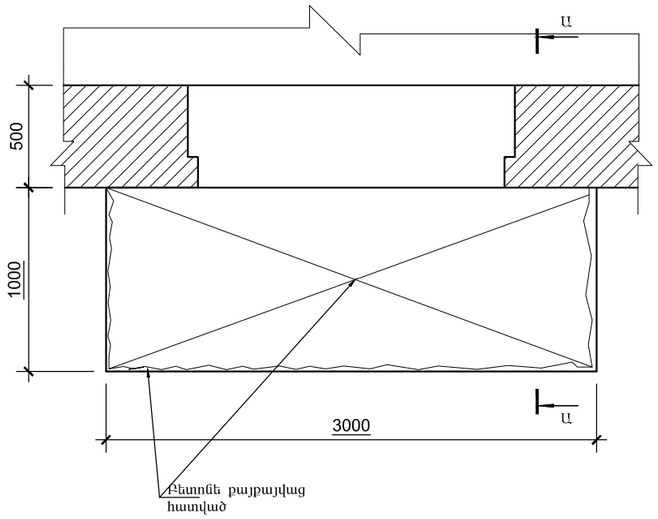

ՀԱՏԱԿԱԳԾԻ ՖՐԱԳՄԵՆՏ +9,000 ՆԻՇԻ ՎՐԱ. / ՔԱՆԴՄԱՆ ՀԵՐԹԱԿԱՆՈՒԹՅՈՒՆ/

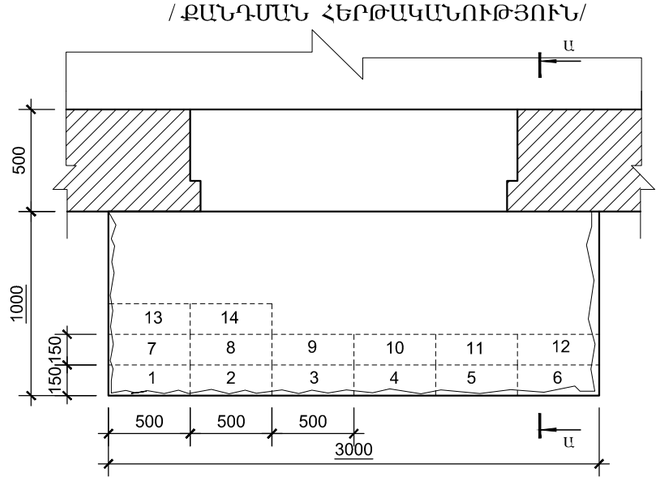

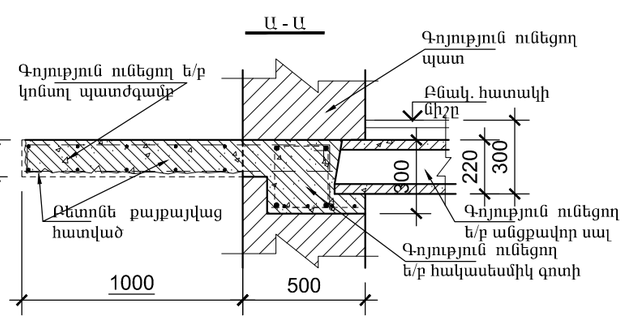

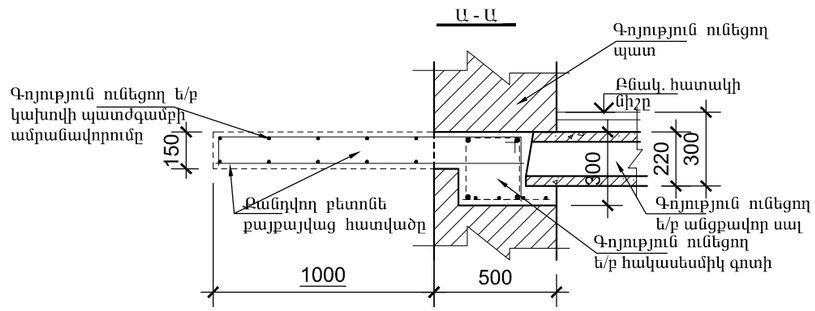

ՍՏԵՓԱՆՅԱՆ Փող. Տուն-7,բն.-36 ՀԱՍՑԵՈՎ՝ ԳՈՅՈՒԹՅՈՒՆ ՈՒՆԵՑՈՂ ԿԱԽՈՎԻ ՊԱՏԺԳԱՄԲԻ ՎԻՃԱԿԸ:

1. ԳՈՅՈՒԹՅՈՒՆ ՈՒՆԵՑՈՂ ԿԱԽՈՎԻ ՊԱՏԺԳԱՄԲԻ ԲԵՏՈՆԸ ԱՄԲՈՂՋՈՒԹՅԱՄԲ ՔԱՅՔԱՅՎԱԾ Է: ՊԱՏԺԳԱՄԲԻ ԱՄՐԱՆԱՎՈՐՈՒՄԸ ԲԵՏՈՆԻ ՎԱՏ ՎԻՃԱԿԻ ՊԱՏՃԱՌՈՎ ՆՈՒՅՆՊԵՍ ՔԱՅՔԱՅՎԱԾ Է:
ԿԱԽՈՎԻ ՊԱՏԺԳԱՄԲԻ ՈՒԺԵՂԱՅՏԱՆ ՆՊԱՏԱԿՈՎ, ՊԱՀՊԱՆԵԼՈՎ ԲՈԼՈՐ ԳՈՐԾՈՂ ԱՆՎՏԱՆԳՈՒԹՅԱՆ ՆՈՐՄԵՐԸ ՇԻՆ. ԱՇԽԱՏԱՆՔՆԵՐԸ ԻՐԱԿԱՆԱՑՆԵԼՈՒՑ, ՔԱՆԴԵԼ ՊԱՏԺԳԱՄԲԻ ԲԵՏՈՆԸ՝ ՀԱՄԱՁԱՅՆ ԳԾԱԳՐՈՒՄ ՆՇՎԱԾ ՀԵՐԹԱԿԱՆՈՒԹՅԱՆ /ՆԱՅԵԼ ՀԱՏԱԿԱԳԾ/ ՉՎՆԱՍԵԼՈՎ ՊԱՏԺԳԱՄԲԻ ԱՇԽԱՏՈՂ ԱՄՐԱՆԱՎՈՐՈՒՄԸ:
ՀԱՏԱԿԱԳԾՈՒՄ ՆՇՎԱԾ ՀԱՏՎԱԾՆԵՐՈՒՄ ԲԱՑԵԼ ԽՈՐՈՉ, ԳՈՅՈՒԹՅՈՒՆ ՈՒՆԵՑՈՂ ՊԱՏԵՐԻ ԵՎ ՀԱԿԱՍԵՍՄԻԿ ԳՈՏՈՒ ՄԵՋ ՉՎՆԱՍԵԼՈՎ ԳՈՏՈՒ ԱՄՐԱՆԱՎՈՐՈՒՄԸ /350x250x160h/: ՏԵՂԱԴՐԵԼ ՄԵՏԱՂԱԿԱՆ ՏԱՐԲԵՐ ԵՎ ԲԵՏՈՆԱՊԱՏԵԼ ՆՇՎԱԾ ԽՈՐՈՉՆԵՐԸ:
ՄԵՏԱՂԱԿԱՆ ՏԱՐԲԵՐԻ ՎՐԱ ՏԵՂԱԴՐԵԼ ՆՈՐ ՎԵՐԱՆՈՐՈԳՎՈՂ ՊԱՏԺԳԱՄԲԻ ԱՄՐԱՆԱՎՈՐՈՒՄԸ: ՋՈԴԵԼ ՎԵՐԸ ՆՇՎԱԾԸ ՄԵՏԱՂԱԿԱՆ ՏԱՐԲԵՐԻՆ: ՈՐԻՑ ՀԵՏՈ ՎԵՐԱԿԱՆԳՆԵԼ ՊԱՏԺԳԱՄԲԻ ԱՄԲՈՂՋԹՈՒԹՅՈՒՆԸ ԲԵՏՈՆԱՊԱՏԵԼՈՎ:
2. ՆԱԽԱՏԵՍԵԼ ԿԱԽՈՎԻ ՊԱՏԺԳԱՄԲԻ ԿՈՂԵՐԻ ԵՎ ՏԱԿԻ ՀԱՏՎԱԾԻ Ց/Ա ՍՎԱՂ -4.0մ²:
ՆԱԽԱՊԵՍ ՆԱԽԱՏԵՍԵԼՈՎ ՄԵՏ. ՏԱՐԲԵՐԻ ՎՐԱ ՀԱՄԱՊԱՏԱՍԽԱՆ ՄԵՏ. ՑԱՆՑ
3. ՀԱՏԱԿՆԵՐԸ ԻՐԱԿԱՆԱՑՆԵԼ Ց/Ա ՀԱՐԹԵՑՆՈՂ ՇԵՐՏՈՎ -3.00մ²:
4. ԲՈԼՈՐ ՇԻՆ. ԱՇԽԱՏԱՆՔՆԵՐԸ ԻՐԱԿԱՆԱՑՆԵԼ ՊԱՀՊԱՆԵԼՈՎ ԳՈՐԾՈՂ ԱՆՎՏԱՆԳՈՒԹՅԱՆ ՆՈՐՄԵՐԸ:

ԵՐԵՎԱՆ ՔԱՂԱՔԻ ՆՈՐ ՆՈՐՔ ՎԱՐՉԱԿԱՆ ՇՐՋԱՆԻ ԲԱԶՄԱԲՆԱԿԱՐԱՆ ՇԵՆՔԵՐԻ ՊԱՏՇԳԱՄԲՆԵՐԻ ՀԻՄՆԱՆՈՐՈԳՈՒՄ Հասցե. Ստեփանյան փող. Տուն.7,բն.36				«ԵՔ-ՊԸԱՇՁԲ-15/44-1		
			ՃԱՐՏԱՐԱՊԵՏԱՇԻՆԱՐԱՐԱԿԱՆ ՄԱՍ	ՓՈՒԼ	ԹԵՐԹ	ԹԵՐ
				ԱՆ	67	7
ԿՈՆՍՏ.	Ռ.Դավթյան		ՀԱՏԱԿԱԳԾԻ ՖՐԱԳՄԵՆՏ +9.000 ՆԻՇԻ ՎՐԱ.	«ՀԱՁԱՐԱՇԵՆ» ՍՊԸ		

ՀԱՏԱԿԱԳԾԻ ՖՐԱԳՄԵՆՏ +9,000 ՆԻՇԻ ՎՐԱ. ՄԵՏԱՂԱԿԱՆ ՏԱՐՐԵՐԻ ՏԵՂԱԴՐՄԱՆ ՍԽԵՄԱ.

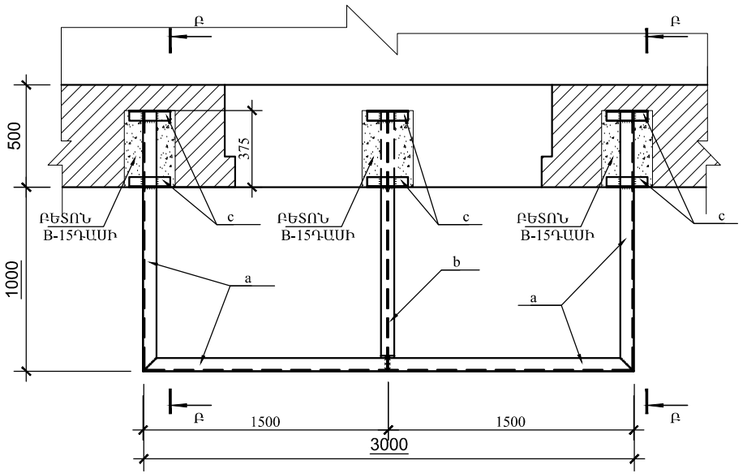

ՀԱՏԱԿԱԳԾԻ ՖՐԱԳՄԵՆՏ +9,000 ՆԻՇԻ ՎՐԱ. ՄԻԱՁՈՒՅԼ Ե/Բ ՍԱԼ ՍՄ-1-ի ՀԱՏԱԿԱԳԻԾ.

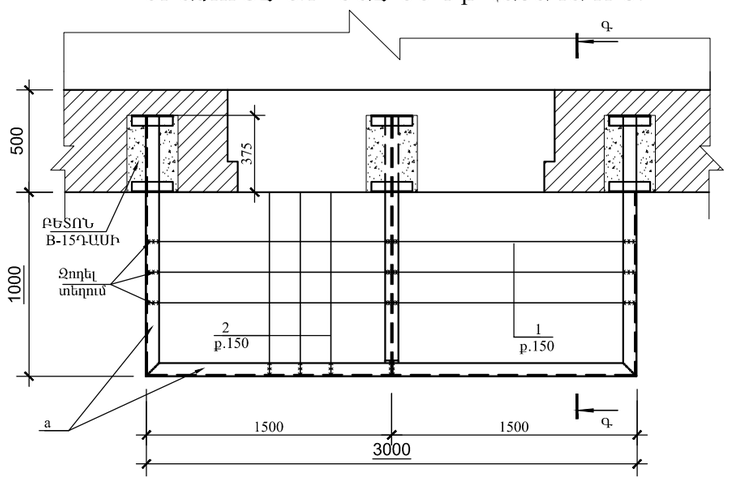

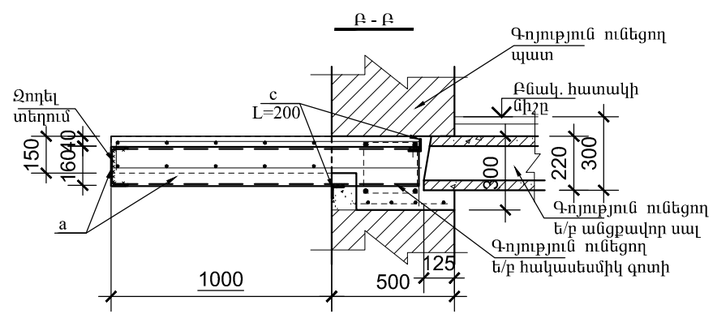

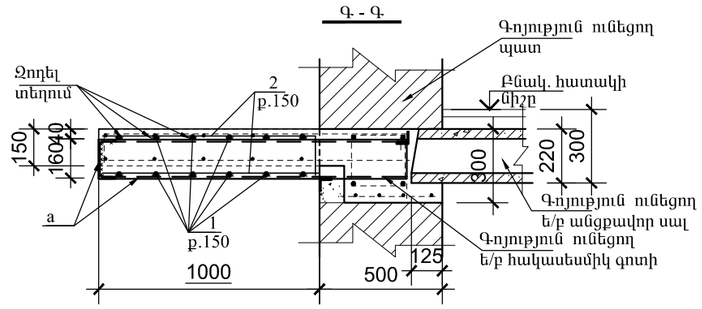

ՏԱՐՐԵՐԻ ՄԱՄՆԱԳԻՐ

ԴԻՐՔ	ՆՇԱՆԱԿՈՒՄ	ԱՆՎԱՆՈՒՄ	ՔԱՆ	ՔԱՇ կգ	ԾԱՆՈԹ.
	ՄԵՏԱՂԱԿԱՆ ՏԱՐՐԵՐ				
a		Швеллер 16 ГОСТ 8240-89 / С235 ГОСТ 27772-88* L=5700	1	80.9	
b		Двутавр 16 ГОСТ 8239-89 / С235 ГОСТ 27772-88* L=1350	1	20.9	
c		Уголок 50x5 ГОСТ8509-93 / С235 ГОСТ 27772-88* L=200	6	0.75	
	ՄԻԱՁՈՒՅԼ Ե/Բ ՏԱՐՐԵՐ				
		ՄԻԱՁՈՒՅԼ Ե/Բ ՊԱՏԺԳԱՄԲ ՊՄ-1/ 1հատ/			
1	ГОСТ 5781-82*	Ø12 A500C L=36000	1	32.0	
2	ГОСТ 5781-82*	Ø12 A500C L=40000	1	35.5	
		ԲԵՏՈՆ B-15 ԴԱՍԻ			0,60մ³

ՊՈՂՊԱՏԻ ԾԱԽՍԻ ԱՄՓՈՓԱԳԻՐ ՄԵԿ Ե-Բ ՏԱՐՐԻ ՀԱՄԱՐ. կգ

ՏԱՐՐԻ ՄԱԿՆԻՇԸ	ԱՄՐԱՆԱՅԻՆ ՇԻՆՎԱԾՔՆԵՐ				
	ԱՄՐԱՆԻ ԴԱՍԸ				ԸՆԴՀԱՄ.
	A500C				
	ГОСТ 5781-82*				
	Ø12			ԸՆԴ.	
ՊՄ-1	67.0			67.0	67.0

ԵՐԵՎԱՆ ՔԱՂԱՔԻ ՆՈՐ ՆՈՐՔ ՎԱՐՉԱԿԱՆ ՇՐՋԱՆԻ ԲԱԶՄԱԲՆԱԿԱՐԱՆ ՇԵՆՔԵՐԻ ՊԱՏՇԳԱՄԲԵՐԻ ՅԻՄՆԱՆՈՐՈԳՈՒՄ Հասցե. Ստեփանյան փող. Տուն.7,քն.36				«ԵՔ-ՊԸԱՇՁԲ-15/44-1	
			ՃԱՐՏԱՐԱՊԵՏԱՇԻՆԱՐԱԿԱՆ ՄԱՍ	ՓՈՒԼ	ԹԵՐԹ	ԹԵՐ
				ԱՆ	68	7
ԿՈՆՍՏ.	Ռ.Դավթյան		ՀԱՏԱԿԱԳԾԻ ՖՐԱԳՄԵՆՏ +9.000 ՆԻՇԻ ՎՐԱ.	«ՀԱՁԱՐԱՇԵՆ» ՍՊԸ		

ՄԱԼՅԱՆ Փող. տուն-10,բն.-6:

1. ՆԱԽԱՏԵՍԵԼ ԿԱԽՈՎԻ ՊԱՏԺԳԱՄԲԻ ԿՈՂԵՐԻ ԵՎ ՏԱԿԻ ՀԱՏՎԱԾԻ Ց/Ա ՍՎԱՂ -3.80մ²:
2. ՀԱՏԱԿՆԵՐԸ ԻՐԱԿԱՆԱՑՆԵԼ Ց/Ա ՀԱՐԹԵՑՆՈՂ ՇԵՐՏՈՎ -3,00մ²:
3. ԲՈԼՈՐ ՇԻՆ. ԱՇԽԱՏԱՆՔՆԵՐԸ ԻՐԱԿԱՆԱՑՆԵԼ ՊԱՀՊԱՆԵԼՈՎ ԳՈՐԾՈՂ ԱՆՎՏԱՆԳՈՒԹՅԱՆ ՆՈՐՄԵՐԸ:

ԵՐԵՎԱՆ ՔԱՂԱՔԻ ՆՈՐ ՆՈՐՔ ՎԱՐՉԱԿԱՆ ՇՐՋԱՆԻ ԲԱԶՄԱԲՆԱԿԱՐԱՆ ՇԵՆՔԵՐԻ ՊԱՏԾԳԱՄԲԵՐԻ ՀԻՄՆԱՆՈՐՈԳՈՒՄ Հասցե. Մալյան փող. Տուն.10,բն.6				«ԵՔ-ՊԸԱՇՁԲ-15/44-1»		
			ՃԱՐՏԱՐԱՊԵՏԱՇԻՆԱՐԱՐԱԿԱՆ ՄԱՍ	ՓՈՒԼ	ԹԵՐԹ	ԹԵՐԹԵՐ
				ԱՆ	69	75
ԿՈՆՍՏ.	Ռ.Դավթյան		ՀԱՏԱԿԱԳԾԻ ՖՐԱԳՄԵՆՏ +6,000 ՆԻՇԻ ՎՐԱ.	«ՀԱԶԱՐԱՇԵՆ» ՍՊԸ		

Հասցե. ՄՈԼԴՈՎԱԿԱՆ Փող. Տուն-24, բն.-20

ՀԱՏԱԿԱԳԾԻ ՖՐԱԳՄԵՆՏ +12,000 ՆԻՇԻ ՎՐԱ.
/ ՉԱՓԱԳՐՈՒԹՅՈՒՆ/

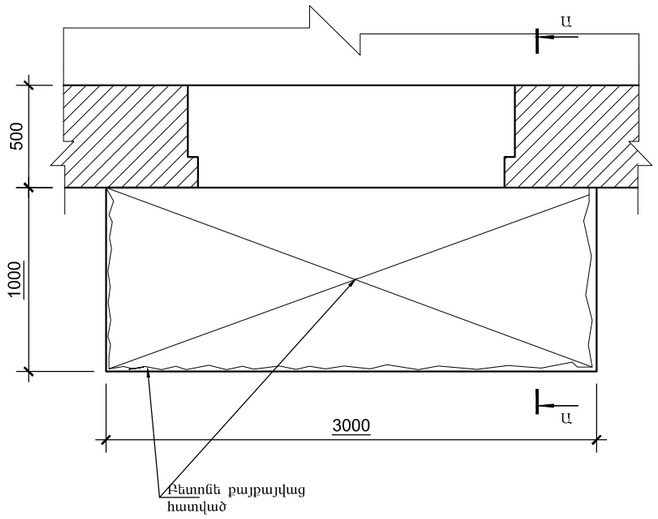

ՀԱՏԱԿԱԳԾԻ ՖՐԱԳՄԵՆՏ +12,000 ՆԻՇԻ ՎՐԱ.
/ ՔԱՆԴՄԱՆ ՀԵՐԹԱԿԱՆՈՒԹՅՈՒՆ/

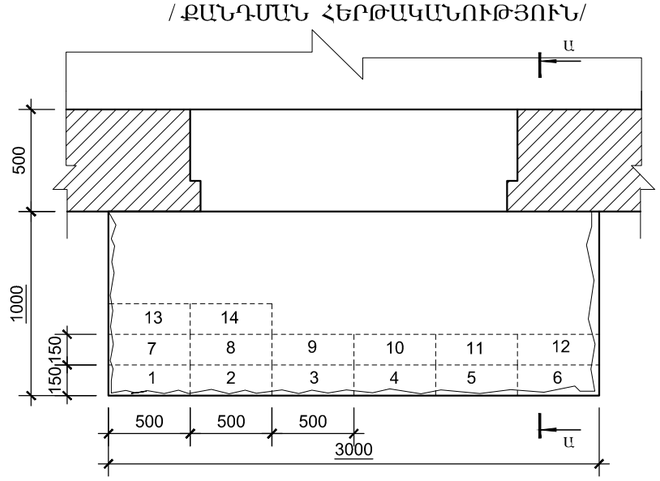

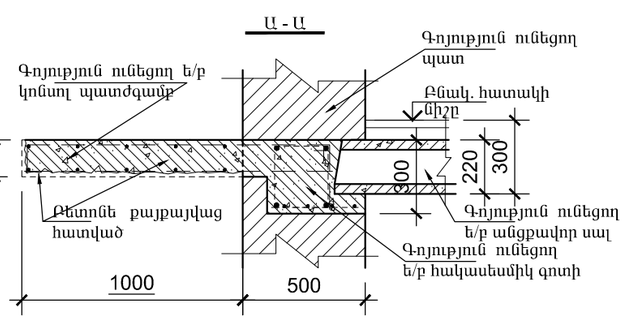

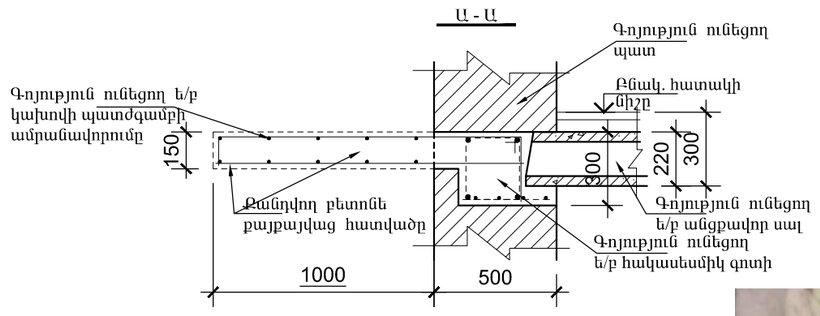

ՄՈԼԴՈՎԱԿԱՆ Փող. Տուն-24,բն.-20 ՀԱՍՑԵՈՎ՝ ԳՈՅՈՒԹՅՈՒՆ ՈՒՆԵՑՈՂ ԿԱԽՈՎԻ ՊԱՏԺԳԱՄԲԻ ՎԻՃԱԿԸ:

1. ԳՈՅՈՒԹՅՈՒՆ ՈՒՆԵՑՈՂ ԿԱԽՈՎԻ ՊԱՏԺԳԱՄԲԻ ԲԵՏՈՆԸ ԱՄԲՈՂՋՈՒԹՅԱՄԲ ՔԱՅՔԱՅՎԱԾ Է: ՊԱՏԺԳԱՄԲԻ ԱՄՐԱՆԱՎՈՐՈՒՄԸ ԲԵՏՈՆԻ ՎԱՏ ՎԻՃԱԿԻ ՊԱՏՃԱՌՈՎ ՆՈՒՅՆՊԵՍ ՔԱՅՔԱՅՎԱԾ Է:
ԿԱԽՈՎԻ ՊԱՏԺԳԱՄԲԻ ՈՒԺԵՂԱՅՏԱՆ ՆՊԱՏԱԿՈՎ, ՊԱՀՊԱՆԵԼՈՎ ԲՈԼՈՐ ԳՈՐԾՈՂ ԱՆՎՏԱՆԳՈՒԹՅԱՆ ՆՈՐՄԵՐԸ ՇԻՆ. ԱՇԽԱՏԱՆՔՆԵՐԸ ԻՐԱԿԱՆԱՑՆԵԼՈՒՑ, ՔԱՆԴԵԼ ՊԱՏԺԳԱՄԲԻ ԲԵՏՈՆԸ՝ ՀԱՄԱՁԱՅՆ ԳԾԱԳՐՈՒՄ ՆՇՎԱԾ ՀԵՐԹԱԿԱՆՈՒԹՅԱՆ /ՆԱՅԵԼ ՀԱՏԱԿԱԳԾ/ ՉՎՆԱՍԵԼՈՎ ՊԱՏԺԳԱՄԲԻ ԱՇԽԱՏՈՂ ԱՄՐԱՆԱՎՈՐՈՒՄԸ:
ՀԱՏԱԿԱԳԾՈՒՄ ՆՇՎԱԾ ՀԱՏՎԱԾՆԵՐՈՒՄ ԲԱՑԵԼ ԽՈՐՈՉ, ԳՈՅՈՒԹՅՈՒՆ ՈՒՆԵՑՈՂ ՊԱՏԵՐԻ ԵՎ ՀԱԿԱՍԵՍՄԻԿ ԳՈՏՈՒ ՄԵՋ ՉՎՆԱՍԵԼՈՎ ԳՈՏՈՒ ԱՄՐԱՆԱՎՈՐՈՒՄԸ /350x250x160h/: ՏԵՂԱԴՐԵԼ ՄԵՏԱՂԱԿԱՆ ՏԱՐԲԵՐ ԵՎ ԲԵՏՈՆԱՊԱՏԵԼ ՆՇՎԱԾ ԽՈՐՈՉՆԵՐԸ:
ՄԵՏԱՂԱԿԱՆ ՏԱՐԲԵՐԻ ՎՐԱ ՏԵՂԱԴՐԵԼ ՆՈՐ ՎԵՐԱՆՈՐՈԳՎՈՂ ՊԱՏԺԳԱՄԲԻ ԱՄՐԱՆԱՎՈՐՈՒՄԸ: ՋՈԴԵԼ ՎԵՐԸ ՆՇՎԱԾԸ ՄԵՏԱՂԱԿԱՆ ՏԱՐԲԵՐԻՆ: ՈՐԻՑ ՀԵՏՈ ՎԵՐԱԿԱՆԳՆԵԼ ՊԱՏԺԳԱՄԲԻ ԱՄԲՈՂՋԹՈՒԹՅՈՒՆԸ ԲԵՏՈՆԱՊԱՏԵԼՈՎ:
2. ՆԱԽԱՏԵՍԵԼ ԿԱԽՈՎԻ ՊԱՏԺԳԱՄԲԻ ԿՈՂԵՐԻ ԵՎ ՏԱԿԻ ՀԱՏՎԱԾԻ Ց/Ա ՍՎԱՂ -4.0մ²:
ՆԱԽԱՊԵՍ ՆԱԽԱՏԵՍԵԼՈՎ ՄԵՏ. ՏԱՐԲԵՐԻ ՎՐԱ ՀԱՄԱՊԱՏԱՍԽԱՆ ՄԵՏ. ՑԱՆՑ
3. ՀԱՏԱԿՆԵՐԸ ԻՐԱԿԱՆԱՑՆԵԼ Ց/Ա ՀԱՐԹԵՑՆՈՂ ՇԵՐՏՈՎ -3.00մ²:
4. ԲՈԼՈՐ ՇԻՆ. ԱՇԽԱՏԱՆՔՆԵՐԸ ԻՐԱԿԱՆԱՑՆԵԼ ՊԱՀՊԱՆԵԼՈՎ ԳՈՐԾՈՂ ԱՆՎՏԱՆԳՈՒԹՅԱՆ ՆՈՐՄԵՐԸ:

ԵՐԵՎԱՆ ՔԱՂԱՔԻ ՆՈՐ ՆՈՐՔ ՎԱՐՉԱԿԱՆ ՇՐՋԱՆԻ ԲԱԶՄԱԲՆԱԿԱՐԱՆ ՇԵՆՔԵՐԻ ՊԱՏՇԳԱՄԲԵՐԻ ՀԻՄՆԱՆՈՐՈԳՈՒՄ Հասցե. Մոլդովական փող. Տուն.24,բն.20				«ԵՔ-ՊԸԱՇՁԲ-15/44-1		
			ՃԱՐՏԱՐԱՊԵՏԱՇԻՆԱՐԱՐԱԿԱՆ ՄԱՍ	ՓՈՒԼ	ԹԵՐԹ	ԹԵՐ
				ԱՆ	70	7
ԿՈՆՍՏ.	Ռ.Դավթյան		ՀԱՏԱԿԱԳԾԻ ՖՐԱԳՄԵՆՏ +12.000 ՆԻՇԻ ՎՐԱ.	«ՀԱՁԱՐԱՇԵՆ» ՍՊԸ		

ՀԱՏԱԿԱԳԾԻ ՖՐԱԳՄԵՆՏ +12,000 ՆԻՇԻ ՎՐԱ. ՄԵՏԱՂԱԿԱՆ ՏԱՐՐԵՐԻ ՏԵՂԱԴՐՄԱՆ ՍԽԵՄԱ.

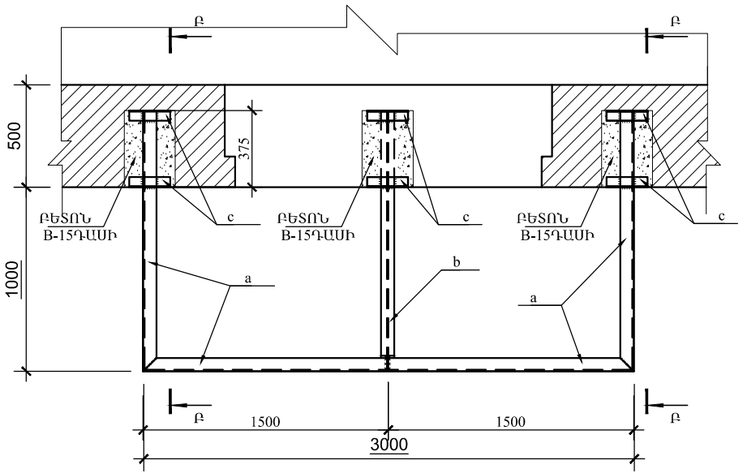

ՀԱՏԱԿԱԳԾԻ ՖՐԱԳՄԵՆՏ +12,000 ՆԻՇԻ ՎՐԱ. ՄԻԱՁՈՒՅԼ Ե/Բ ՍԱԼ ՍՄ-1-ի ՀԱՏԱԿԱԳԻԾ.

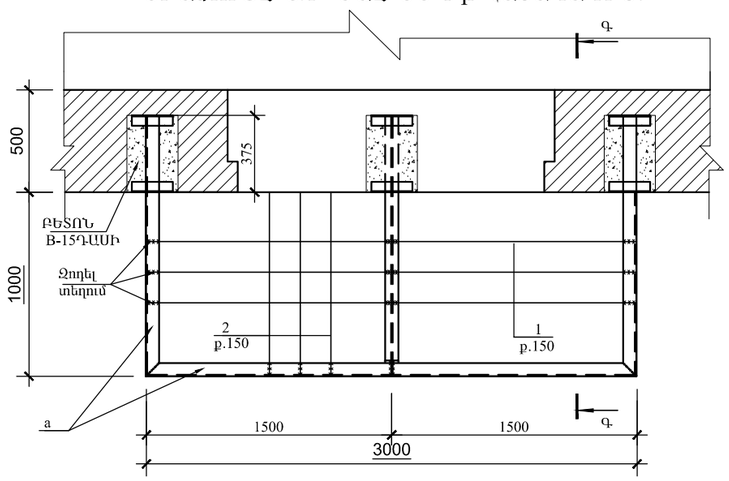

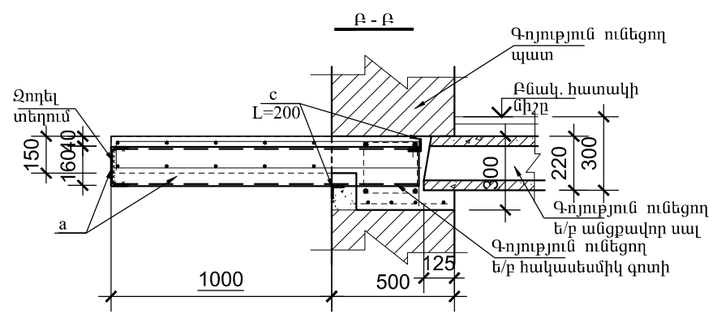

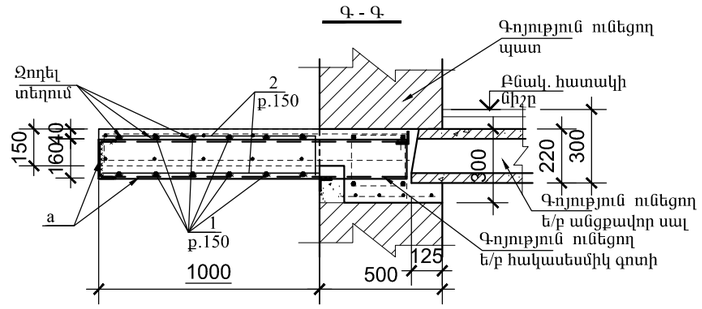

ՏԱՐՐԵՐԻ ՄԱՄՆԱԳԻՐ

ԴԻՐՔ	ՆՇԱՆԱԿՈՒՄ	ԱՆՎԱՆՈՒՄ	ՔԱՆ	ՔԱՇ կգ	ԾԱՆՈԹ.
	ՄԵՏԱՂԱԿԱՆ ՏԱՐՐԵՐ				
a		Швеллер 16 ГОСТ 8240-89 / С235 ГОСТ 27772-88* L=5700	1	80.9	
b		Двутавр 16 ГОСТ 8239-89 / С235 ГОСТ 27772-88* L=1350	1	20.9	
c		Уголок 50x5 ГОСТ8509-93 / С235 ГОСТ 27772-88* L=200	6	0.75	
	ՄԻԱՁՈՒՅԼ Ե/Բ ՏԱՐՐԵՐ				
		ՄԻԱՁՈՒՅԼ Ե/Բ ՊԱՏԺԳԱՄԲ ՊՄ-1/ 1հատ/			
1	ГОСТ 5781-82*	Ø12 A500C L=36000	1	32.0	
2	ГОСТ 5781-82*	Ø12 A500C L=40000	1	35.5	
		ԲԵՏՈՆ B-15 ԴԱՍԻ			0,60մ³

ՊՈՂՊԱՏԻ ԾԱԽՍԻ ԱՄՓՈՓԱԳԻՐ ՄԵԿ Ե-Բ ՏԱՐՐԻ ՀԱՄԱՐ. կգ

ՏԱՐՐԻ ՄԱԿՆԻՇԸ	ԱՄՐԱՆԱՅԻՆ ՇԻՆՎԱԾՔՆԵՐ				
	ԱՄՐԱՆԻ ԴԱՍԸ				ԸՆԴՀԱՄ.
	A500C				
	ГОСТ 5781-82*				
	Ø12			ԸՆԴ.	
ՊՄ-1	67.0			67.0	67.0

ԵՐԵՎԱՆ ՔԱՂԱՔԻ ՆՈՐ ՆՈՐՔ ՎԱՐՉԱԿԱՆ ՇՐՋԱՆԻ ԲԱԶՄԱԲՆԱԿԱՐԱՆ ՇԵՆՔԵՐԻ ՊԱՏՇԳԱՄԲԵՐԻ ՅԻՄՆԱՆՈՐՈԳՈՒՄ Հասցե. Մոլդովական փող. Տուն.24,բն.20				«ԵՔ-ՊԸԱՇՁԲ-15/44-1:	
			ՃԱՐՏԱՐԱՊԵՏԱՇԻՆԱՐԱԿԱՆ ՄԱՍ	ՓՈՒԼ	ԹԵՐԹ	ԹԵՐ
				ԱՆ	71	7
ԿՈՆՍՏ.	Ռ.Դավթյան		ՀԱՏԱԿԱԳԾԻ ՖՐԱԳՄԵՆՏ +12.000 ՆԻՇԻ ՎՐԱ.	«ՀԱՁԱՐԱՇԵՆ» ՍՊԸ		

Հասցե. ՄՈԼԴՈՎԱԿԱՆ Փող. Տուն-54, բն.-22

ՀԱՏԱԿԱԳԾԻ ՖՐԱԳՄԵՆՏ +9,000 ՆԻՇԻ ՎՐԱ.
/ ՉԱՓԱԳՐՈՒԹՅՈՒՆ/

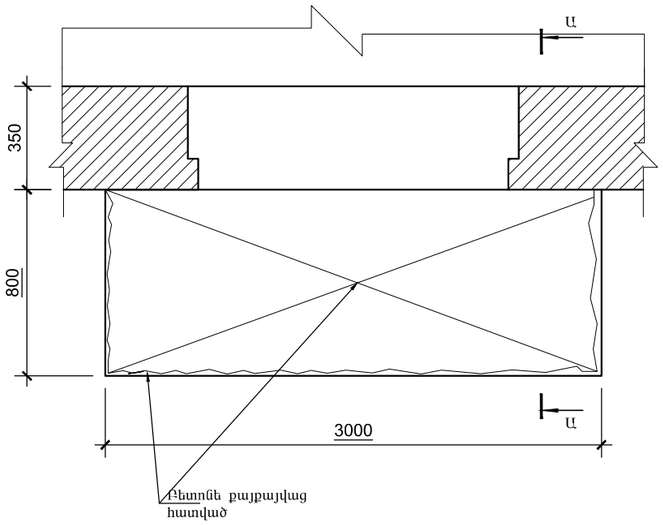

ՀԱՏԱԿԱԳԾԻ ՖՐԱԳՄԵՆՏ +9,000 ՆԻՇԻ ՎՐԱ.
/ ՔԱՆԴՄԱՆ ՀԵՐԹԱԿԱՆՈՒԹՅՈՒՆ/

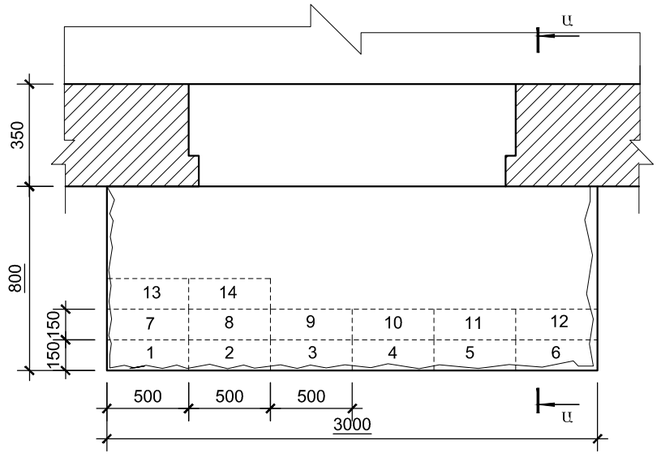

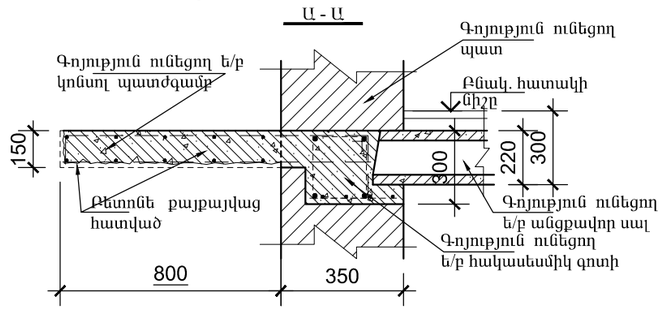

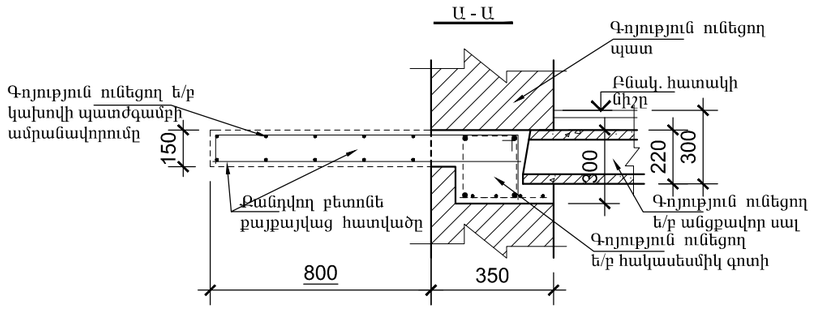

ՄՈԼԴՈՎԱԿԱՆ Փող. Տուն-54,բն.-22 ՀԱՍՑԵՈՎ՝ ԳՈՅՈՒԹՅՈՒՆ ՈՒՆԵՑՈՂ ԿԱԽՈՎԻ ՊԱՏԺԳԱՄԲԻ ՎԻՃԱԿԸ:

1. ԳՈՅՈՒԹՅՈՒՆ ՈՒՆԵՑՈՂ ԿԱԽՈՎԻ ՊԱՏԺԳԱՄԲԻ ԲԵՏՈՆԸ ԱՄԲՈՂՋՈՒԹՅԱՄԲ ՔԱՅՔԱՅՎԱԾ Է: ՊԱՏԺԳԱՄԲԻ ԱՄՐԱՆԱՎՈՐՈՒՄԸ ԲԵՏՈՆԻ ՎԱՏ ՎԻՃԱԿԻ ՊԱՏՃԱՌՈՎ ՆՈՒՅՆՊԵՍ ՔԱՅՔԱՅՎԱԾ Է:
ԿԱԽՈՎԻ ՊԱՏԺԳԱՄԲԻ ՈՒԺԵՂԱՑՄԱՆ ՆՊԱՏԱԿՈՎ, ՊԱՀՊԱՆԵԼՈՎ ԲՈԼՈՐ ԳՈՐԾՈՂ ԱՆՎՏԱՆԳՈՒԹՅԱՆ ՆՈՐՄԵՐԸ ՇԻՆ. ԱՇԽԱՏԱՆՔՆԵՐԸ ԻՐԱԿԱՆԱՑՆԵԼՈՒՑ, ՔԱՆԴԵԼ ՊԱՏԺԳԱՄԲԻ ԲԵՏՈՆԸ՝ ՀԱՄԱՁԱՅՆ ԳԾԱԳՐՈՒՄ ՆՇՎԱԾ ՀԵՐԹԱԿԱՆՈՒԹՅԱՆ /ՆԱՅԵԼ ՀԱՏԱԿԱԳԻԾ/ ՉՎՆԱՍԵԼՈՎ ՊԱՏԺԳԱՄԲԻ ԱՇԽԱՏՈՂ ԱՄՐԱՆԱՎՈՐՈՒՄԸ:
ՀԱՏԱԿԱԳԾՈՒՄ ՆՇՎԱԾ ՀԱՏՎԱԾՆԵՐՈՒՄ ԲԱՑԵԼ ԽՈՐՈՉ, ԳՈՅՈՒԹՅՈՒՆ ՈՒՆԵՑՈՂ ՊԱՏԵՐԻ ԵՎ ՀԱԿԱՍԵՍՄԻԿ ԳՈՏՈՒ ՄԵՋ ՉՎՆԱՍԵԼՈՎ ԳՈՏՈՒ ԱՄՐԱՆԱՎՈՐՈՒՄԸ /350x250x160h/: ՏԵՂԱԴՐԵԼ ՄԵՏԱՂԱԿԱՆ ՏԱՐՐԵՐ ԵՎ ԲԵՏՈՆԱՊԱՏԵԼ ՆՇՎԱԾ ԽՈՐՈՉՆԵՐԸ:
ՄԵՏԱՂԱԿԱՆ ՏԱՐՐԵՐԻ ՎՐԱ ՏԵՂԱԴՐԵԼ ՆՈՐ ՎԵՐԱՆՈՐՈԳՎՈՂ ՊԱՏԺԳԱՄԲԻ ԱՄՐԱՆԱՎՈՐՈՒՄԸ: ՋՈԴԵԼ ՎԵՐԸ ՆՇՎԱԾԸ ՄԵՏԱՂԱԿԱՆ ՏԱՐՐԵՐԻՆ: ՈՐԻՑ ՀԵՏՈ ՎԵՐԱԿԱՆԳՆԵԼ ՊԱՏԺԳԱՄԲԻ ԱՄԲՈՂՋՈՒԹՅՈՒՆԸ ԲԵՏՈՆԱՊԱՏԵԼՈՎ:
2. ՆԱԽԱՏԵՍԵԼ ԿԱԽՈՎԻ ՊԱՏԺԳԱՄԲԻ ԿՈՂԵՐԻ ԵՎ ՏԱԿԻ ՀԱՏՎԱԾԻ Ց/Ա ՄՎԱՂ -3.32մ²:
ՆԱԽԱՊԵՍ ՆԱԽԱՏԵՍԵԼՈՎ ՄԵՏ. ՏԱՐՐԵՐԻ ՎՐԱ ՀԱՄԱՊԱՏԱՍԽԱՆ ՄԵՏ. ՑԱՆՑ
3. ՀԱՏԱԿՆԵՐԸ ԻՐԱԿԱՆԱՑՆԵԼ Ց/Ա ՀԱՐԹԵՑՆՈՂ ՇԵՐՏՈՎ -2.40մ²:
4. ԲՈԼՈՐ ՇԻՆ. ԱՇԽԱՏԱՆՔՆԵՐԸ ԻՐԱԿԱՆԱՑՆԵԼ ՊԱՀՊԱՆԵԼՈՎ ԳՈՐԾՈՂ ԱՆՎՏԱՆԳՈՒԹՅԱՆ ՆՈՐՄԵՐԸ:

ԵՐԵՎԱՆ ՔԱՂԱՔԻ ՆՈՐ ՆՈՐՔ ՎԱՐՉԱԿԱՆ ՇՐՋԱՆԻ ԲԱԶՄԱԲՆԱԿԱՐԱՆ ՇԵՆՔԵՐԻ ՊԱՏՇԳԱՄԲԵՐԻ ՅԻՄՆԱՆՈՐՈԳՈՒՄ Հասցե. Մոլդովական փող. Տուն.54,բն.22				«ԵՔ-ՊԸԱՇՁԲ-15/44-1		
			ՃԱՐՏԱՐԱՊԵՏԱՇԻՆԱՐԱԿԱՆ ՄԱՍ	ՓՈՒԼ	ԹԵՐԹ	ԹԵՐ
				ԱՆ	72	7
ԿՈՆՍՏ.	Ռ.Դավթյան		ՀԱՏԱԿԱԳԾԻ ՖՐԱԳՄԵՆՏ +6.000 ՆԻՇԻ ՎՐԱ.	«ՀԱԶԱՐԱՇԵՆ» ՍՊԸ		

ՀԱՏԱԿԱԳԾԻ ՖՐԱԳՄԵՆՏ +9,000 ՆԻՇԻ ՎՐԱ. ՄԵՏԱՂԱԿԱՆ ՏԱՐԲԵՐԻ ՏԵՂԱԴՐՄԱՆ ՍԽԵՄԱ.

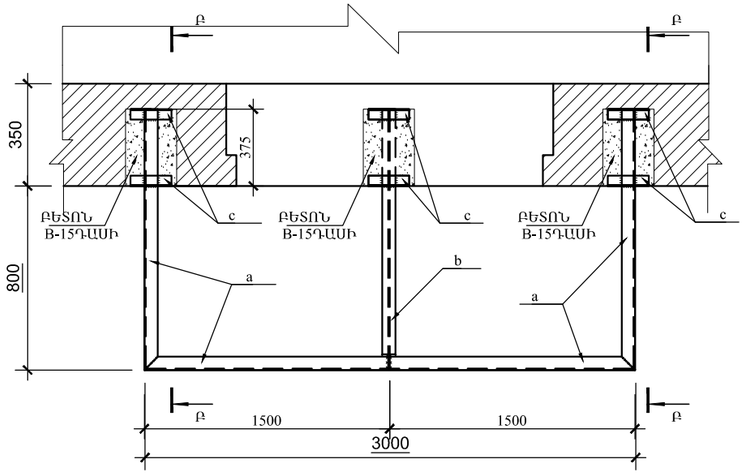

ՀԱՏԱԿԱԳԾԻ ՖՐԱԳՄԵՆՏ +9,000 ՆԻՇԻ ՎՐԱ. ՄԻԱՁՈՒՅԼ Ե/Բ ՍԱԼ ՍՄ-1-ի ՀԱՏԱԿԱԳԻԾ.

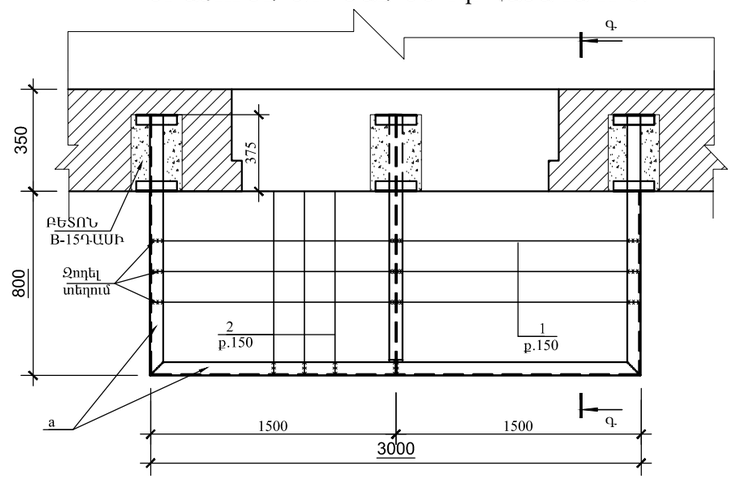

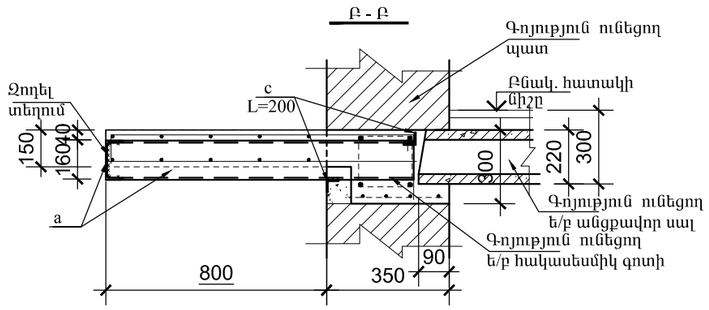

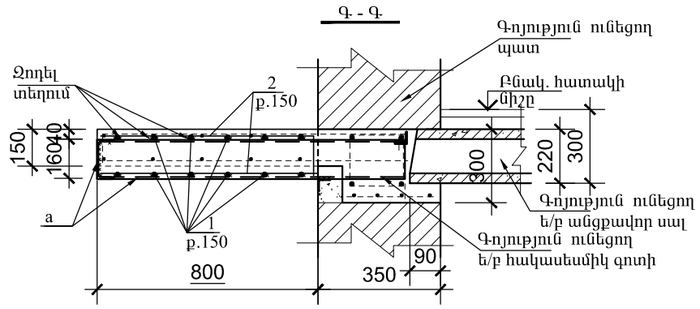

ՏԱՐԲԵՐԻ ՄԱՆՆԱԳԻՐ

ԴԻՐՔ	ՆՇԱՆԱԿՈՒՄ	ԱՆՎԱՆՈՒՄ	ՔԱՆ	ՔԱՇ կգ	ԾԱՆՈԹ.
	ՄԵՏԱՂԱԿԱՆ ՏԱՐԲԵՐ				
a		Швеллер 16 ГОСТ 8240-89 / С235 ГОСТ 27772-88* L=5100	1	72.5	
b		Двутавр 16 ГОСТ 8239-89 / С235 ГОСТ 27772-88* L=1050	1	16.3	
c		Уголок 50x5 ГОСТ8509-93 / С235 ГОСТ 27772-88* L=200	6	0.75	
	ՄԻԱՁՈՒՅԼ Ե/Բ ՏԱՐԲԵՐ				
		ՄԻԱՁՈՒՅԼ Ե/Բ ՊԱՏԺԳԱՄԲ ՊՄ-1/ 1հատ/			
1	ГОСТ 5781-82*	Ø12 A500C L=36000	1	32.0	
2	ГОСТ 5781-82*	Ø12 A500C L=32000	1	28.5	
		ԲԵՏՈՆ B-15 ԴԱՍԻ			0,60մ³

ՊՈՂՊԱՏԻ ԾԱԽՍԻ ԱՄՓՈՓԱԳԻՐ ՄԵԿ Ե-Բ ՏԱՐԻ ՀԱՄԱՐ. կգ

ՏԱՐԻ ՄԱԿՆԻՇԸ	ԱՄՐԱՆԱՅԻՆ ՇԻՆՎԱԾՔՆԵՐ				
	ԱՄՐԱՆԻ ԴԱՍԸ				ԸՆԴՀԱՄ.
	A500C				
	ГОСТ 5781-82*				
	Ø12			ԸՆԴ.	
ՊՄ-1	60.5			60.5	60.5

ԵՐԵՎԱՆ ՔԱՂԱՔԻ ՆՈՐ ՆՈՐՔ ՎԱՐՉԱԿԱՆ ՇՐՋԱՆԻ ԲԱԶՄԱԲՆԱԿԱՐԱՆ ՇԵՆՔԵՐԻ ՊԱՏԺԳԱՄԲՆԵՐԻ ՅԻՄՆԱՆՈՐՈԳՈՒՄ

Հասցե. Մոլդովական փող. Տուն.54,բն.22

«ԵՔ-ՊԸԱՇՁԲ-15/44-1

			ՃԱՐՏԱՐԱՊԵՏԱՇԻՆԱՐԱԿԱՆ ՄԱՍ	ՓՈՒԼ	ԹԵՐԹ	ԹԵՐ
				ԱՆ	73	7
ԿՈՆՍՏ.	Ռ.Դավթյան		ՀԱՏԱԿԱԳԾԻ ՖՐԱԳՄԵՆՏ +6.000 ՆԻՇԻ ՎՐԱ.	«ՀԱԶԱՐԱՇԵՆ» ՍՊԸ		

Հասցե. ՄՈԼԴՈՎԱԿԱՆ Փող. Տուն-60, բն.-23

ՀԱՏԱԿԱԳԾԻ ՖՐԱԳՄԵՆՏ +9,000 ՆԻՇԻ ՎՐԱ.
/ ՉԱՓԱԳՐՈՒԹՅՈՒՆ/

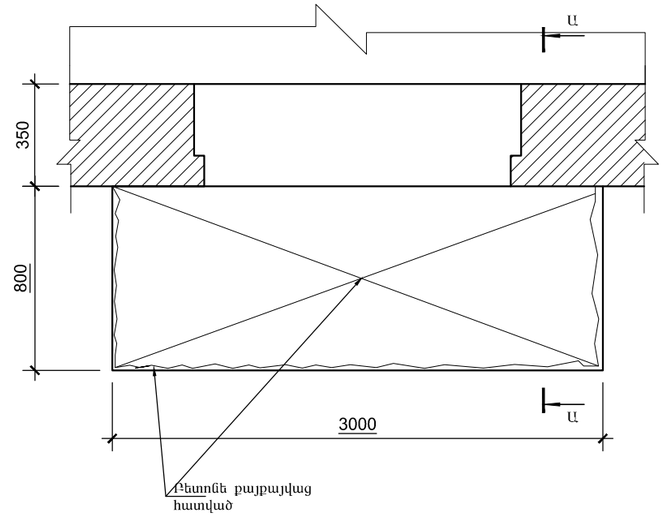

ՀԱՏԱԿԱԳԾԻ ՖՐԱԳՄԵՆՏ +9,000 ՆԻՇԻ ՎՐԱ.
/ ՔԱՆԴՄԱՆ ՀԵՐԹԱԿԱՆՈՒԹՅՈՒՆ/

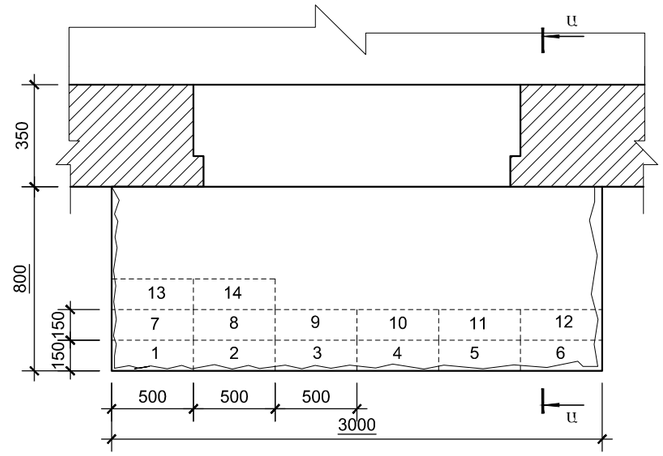

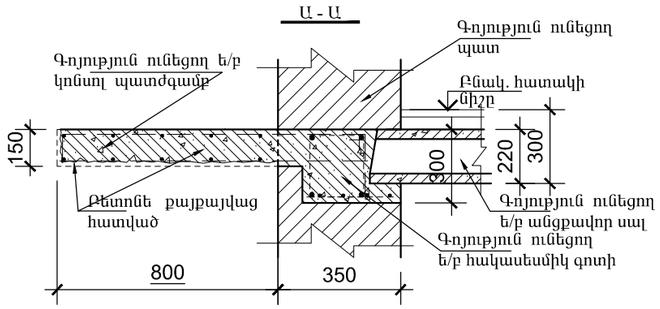

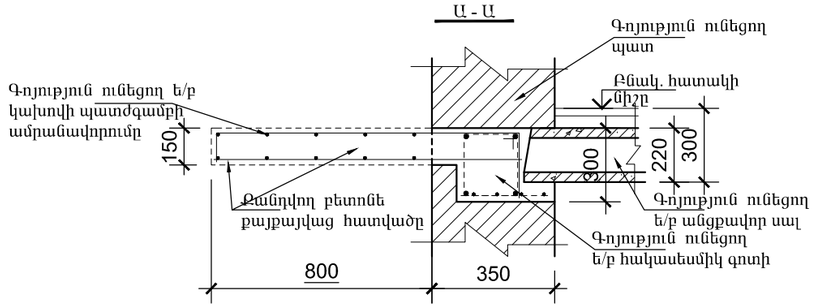

ՄՈԼԴՈՎԱԿԱՆ Փող. Տուն-60,բն.-23 ՀԱՍՑԵՈՎ՝ ԳՈՅՈՒԹՅՈՒՆ ՈՒՆԵՑՈՂ ԿԱԽՈՎԻ ՊԱՏԺԳԱՄԲԻ ՎԻՃԱԿԸ:

1. ԳՈՅՈՒԹՅՈՒՆ ՈՒՆԵՑՈՂ ԿԱԽՈՎԻ ՊԱՏԺԳԱՄԲԻ ԲԵՏՈՆԸ ԱՄԲՈՂՋՈՒԹՅԱՄԲ ՔԱՅՔԱՅՎԱԾ Է: ՊԱՏԺԳԱՄԲԻ ԱՄՐԱՆԱՎՈՐՈՒՄԸ ԲԵՏՈՆԻ ՎԱՏ ՎԻՃԱԿԻ ՊԱՏՃԱՌՈՎ ՆՈՒՅՆՊԵՍ ՔԱՅՔԱՅՎԱԾ Է:
ԿԱԽՈՎԻ ՊԱՏԺԳԱՄԲԻ ՈՒԺԵՂԱՑՄԱՆ ՆՊԱՏԱԿՈՎ, ՊԱՀՊԱՆԵԼՈՎ ԲՈԼՈՐ ԳՈՐԾՈՂ ԱՆՎՏԱՆԳՈՒԹՅԱՆ ՆՈՐՄԵՐԸ ՇԻՆ. ԱՇԽԱՏԱՆՔՆԵՐԸ ԻՐԱԿԱՆԱՑՆԵԼՈՒՑ, ՔԱՆԴԵԼ ՊԱՏԺԳԱՄԲԻ ԲԵՏՈՆԸ՝ ՀԱՄԱՁԱՅՆ ԳԾԱԳՐՈՒՄ ՆՇՎԱԾ ՀԵՐԹԱԿԱՆՈՒԹՅԱՆ /ՆԱՅԵԼ ՀԱՏԱԿԱԳԾ/ ՉՎՆԱՍԵԼՈՎ ՊԱՏԺԳԱՄԲԻ ԱՇԽԱՏՈՂ ԱՄՐԱՆԱՎՈՐՈՒՄԸ:
ՀԱՏԱԿԱԳԾՈՒՄ ՆՇՎԱԾ ՀԱՏՎԱԾՆԵՐՈՒՄ ԲԱՑԵԼ ԽՈՐՈՉ, ԳՈՅՈՒԹՅՈՒՆ ՈՒՆԵՑՈՂ ՊԱՏԵՐԻ ԵՎ ՀԱԿԱՍԵՍՄԻԿ ԳՈՏՈՒ ՄԵՋ ՉՎՆԱՍԵԼՈՎ ԳՈՏՈՒ ԱՄՐԱՆԱՎՈՐՈՒՄԸ /350x250x160h/: ՏԵՂԱԴՐԵԼ ՄԵՏԱՂԱԿԱՆ ՏԱՐՐԵՐ ԵՎ ԲԵՏՈՆԱՊԱՏԵԼ ՆՇՎԱԾ ԽՈՐՈՉՆԵՐԸ:
ՄԵՏԱՂԱԿԱՆ ՏԱՐՐԵՐԻ ՎՐԱ ՏԵՂԱԴՐԵԼ ՆՈՐ ՎԵՐԱՆՈՐՈԳՎՈՂ ՊԱՏԺԳԱՄԲԻ ԱՄՐԱՆԱՎՈՐՈՒՄԸ: ԶՈԴԵԼ ՎԵՐԸ ՆՇՎԱԾԸ ՄԵՏԱՂԱԿԱՆ ՏԱՐՐԵՐԻՆ: ՈՐԻՑ ՀԵՏՈ ՎԵՐԱԿԱՆԳՆԵԼ ՊԱՏԺԳԱՄԲԻ ԱՄԲՈՂՋՈՒԹՅՈՒՆԸ ԲԵՏՈՆԱՊԱՏԵԼՈՎ:
2. ՆԱԽԱՏԵՍԵԼ ԿԱԽՈՎԻ ՊԱՏԺԳԱՄԲԻ ԿՈՂԵՐԻ ԵՎ ՏԱԿԻ ՀԱՏՎԱԾԻ Ց/Ա ՄՎԱՂ -3.32մ²:
ՆԱԽԱՊԵՍ ՆԱԽԱՏԵՍԵԼՈՎ ՄԵՏ. ՏԱՐՐԵՐԻ ՎՐԱ ՀԱՄԱՊԱՏԱՍԽԱՆ ՄԵՏ. ՑԱՆՑ
3. ՀԱՏԱԿՆԵՐԸ ԻՐԱԿԱՆԱՑՆԵԼ Ց/Ա ՀԱՐԹԵՑՆՈՂ ՇԵՐՏՈՎ -2.40մ²:
4. ԲՈԼՈՐ ՇԻՆ. ԱՇԽԱՏԱՆՔՆԵՐԸ ԻՐԱԿԱՆԱՑՆԵԼ ՊԱՀՊԱՆԵԼՈՎ ԳՈՐԾՈՂ ԱՆՎՏԱՆԳՈՒԹՅԱՆ ՆՈՐՄԵՐԸ:

ԵՐԵՎԱՆ ՔԱՂԱՔԻ ՆՈՐ ՆՈՐՔ ՎԱՐՉԱԿԱՆ ՇՐՋԱՆԻ ԲԱՁՄԱԲՆԱԿԱՐԱՆ ՇԵՆՔԵՐԻ ՊԱՏՇԳԱՄԲԵՐԻ ՀԻՄՆԱՆՈՐՈԳՈՒՄ Հասցե. Մոլդովական փող. Տուն.60,բն.23				«ԵՔ-ՊԸԱՇՁԲ-15/44-1		
			ՃԱՐՏԱՐԱՊԵՏԱՇԻՆԱՐԱԿԱՆ ՄԱՍ	ՓՈՒԼ	ԹԵՐԹ	ԹԵՐ
				ԱՆ	74	7
ԿՈՆՍՏ.	Ռ.Դավթյան		ՀԱՏԱԿԱԳԾԻ ՖՐԱԳՄԵՆՏ +9.000 ՆԻՇԻ ՎՐԱ.	«ՀԱՁԱՐԱՇԵՆ» ՍՊԸ		

ՀԱՏԱԿԱԳԾԻ ՖՐԱԳՄԵՆՏ +9,000 ՆԻՇԻ ՎՐԱ. ՄԵՏԱՂԱԿԱՆ ՏԱՐԲԵՐԻ ՏԵՂԱԴՐՄԱՆ ՍԽԵՄԱ.

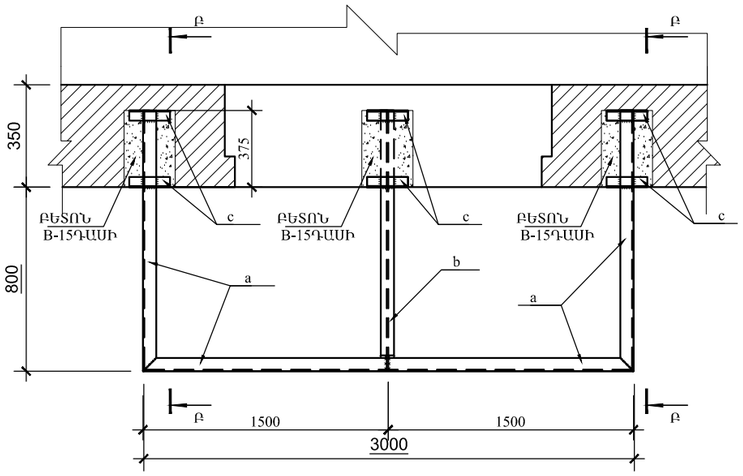

ՀԱՏԱԿԱԳԾԻ ՖՐԱԳՄԵՆՏ +9,000 ՆԻՇԻ ՎՐԱ. ՄԻԱՁՈՒՅԼ Ե/Բ ՍԱԼ ՍՄ-1-ի ՀԱՏԱԿԱԳԻԾ.

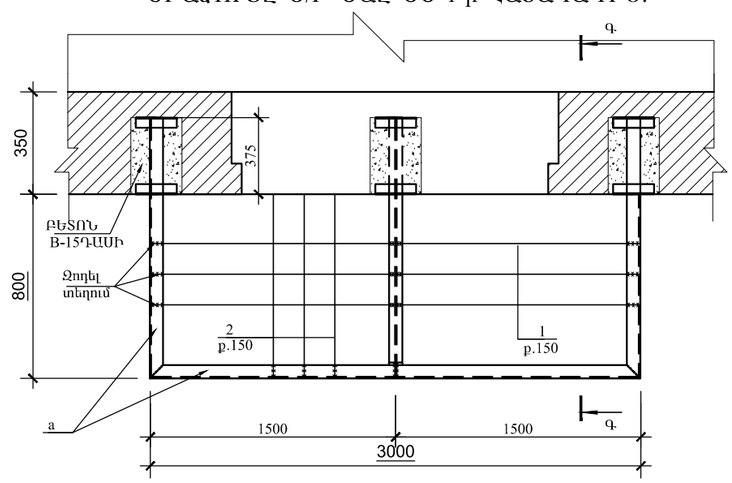

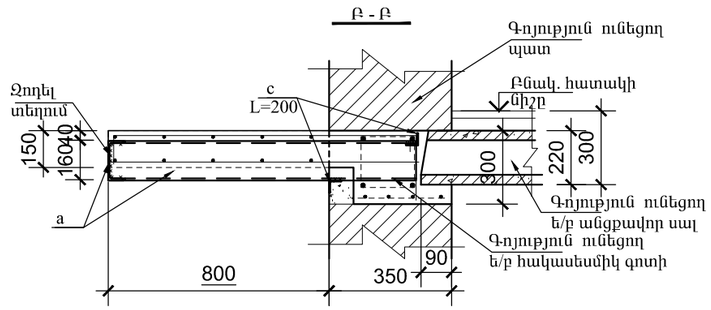

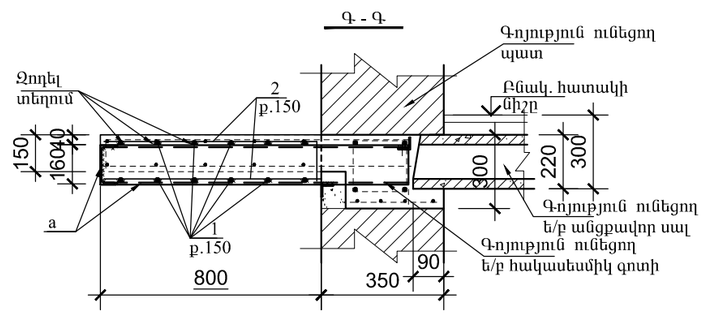

ՏԱՐԲԵՐԻ ՄԱՄՆԱԳԻՐ

ԴԻՐՔ	ՆՇԱՆԱԿՈՒՄ	ԱՆՎԱՆՈՒՄ	ՔԱՆ	ՔԱՇ կգ	ԾԱՆՈԹ.
	ՄԵՏԱՂԱԿԱՆ ՏԱՐԲԵՐ				
a		Швеллер 16 ГОСТ 8240-89 / С235 ГОСТ 27772-88* L=5100	1	72.5	
b		Двутавр 16 ГОСТ 8239-89 / С235 ГОСТ 27772-88* L=1050	1	16.3	
c		Уголок 50x5 ГОСТ8509-93 / С235 ГОСТ 27772-88* L=200	6	0.75	
	ՄԻԱՁՈՒՅԼ Ե/Բ ՏԱՐԲԵՐ				
		ՄԻԱՁՈՒՅԼ Ե/Բ ՊԱՏԺԳԱՄԲ ՊՄ-1/ 1հատ/			
1	ГОСТ 5781-82*	Ø12 A500C L=36000	1	32.0	
2	ГОСТ 5781-82*	Ø12 A500C L=32000	1	28.5	
		ԲԵՏՈՆ B-15 ԴԱՍԻ			0,60մ³

ՊՈՂՊԱՏԻ ԾԱԽՍԻ ԱՄՓՈՓԱԳԻՐ ՄԵԿ Ե-Բ ՏԱՐԻ ՀԱՄԱՐ. կգ

ՏԱՐԻ ՄԱԿՆԻՇԸ	ԱՄՐԱՆԱՅԻՆ ՇԻՆՎԱԾՔՆԵՐ				
	ԱՄՐԱՆԻ ԴԱՍԸ				ԸՆԴՀԱՄ.
	A500C				
	ГОСТ 5781-82*				
	Ø12			ԸՆԴ.	
ՊՄ-1	60.5			60.5	60.5

ԵՐԵՎԱՆ ՔԱՂԱՔԻ ՆՈՐ ՆՈՐՔ ՎԱՐՉԱԿԱՆ ՇՐՋԱՆԻ ԲԱԶՄԱԲՆԱԿԱՐԱՆ ՇԵՆՔԵՐԻ ՊԱՏՇԳԱՄԲԵՐԻ ՅԻՄՆԱՆՈՐՈԳՈՒՄ Հասցե. Մոլդովական փող. Տուն.60,բն.23				«ԵՔ-ՊԸԱՇՁԲ-15/44-1	
			ՃԱՐՏԱՐԱՊԵՏԱՇԻՆԱՐԱՐԱԿԱՆ ՄԱՍ	ՓՈՒԼ	ԹԵՐԹ	ԹԵՐ
				ԱՆ	75	7
ԿՈՆՍՏ.	Ռ.Դավթյան		ՀԱՏԱԿԱԳԾԻ ՖՐԱԳՄԵՆՏ +9.000 ՆԻՇԻ ՎՐԱ.	«ՀԱՁԱՐԱՇԵՆ» ՍՊԸ		